STABEG
APPARATEBAU GES.M.B.H.

PRODUKTE DER FA. STABEG
PRODUCTS BY STABEG




Führerbremsventile FD, FV 3, FV 4
Driver´s brake valve FD, FV 3, FV4




Steuerventil ESt 3, ESt 4
Distributer valve ESt 3, ESt 4




Druckübersetzer ALT, ALR, D
Pressure relay valve ALT, ALR, D



Schnellbremsbeschleuniger SB
Emergency brake accelerator SB



Notbremszugkasten NZ
Alarm signal case NZ



Messdose ALM
Weighing valve ALM



Bremszylinder 6 – 16“
Brake cylinders 6 – 16“



Bremsgestängesteller Km, Kg, Ar 470, Refac
Slack adjusters Km, Kg, Ar 470, Refac

STABEG
APPARATEBAU GES.M.B.H.

PRODUKTE DER FA. STABEG
PRODUCTS BY STABEG







Anzeigevorrichtungen:
Indicator devices:
Elektrisch, pneumatisch, elektro-pneumatisch
Electric, pneumatic, electro-pneumatic
AV 2, AV 50, AV 10, AV 56, AV 57, AV 430
AV 58, AV 59, AV 2056 etc.



Bremsanzeige:
Brake indicator:
AV 460, AV 461, AV 462 etc.



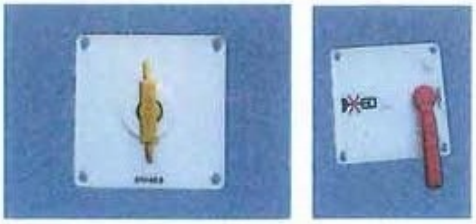

Umstellvorrichtungen:
Reversing devices:
EIN-AUS
RIC-R
RIC-R-R+Mg
UV 23, UV 24, UV 25 etc.

STABEG

APPARATEBAU GES.M.B.H.

PRODUKTE DER FA. STABEG
PRODUCTS BY STABEG



Zugeinrichtung

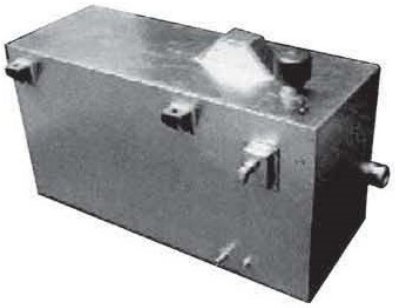

Fäkalienbehälter



Lok-Zugeinrichtung

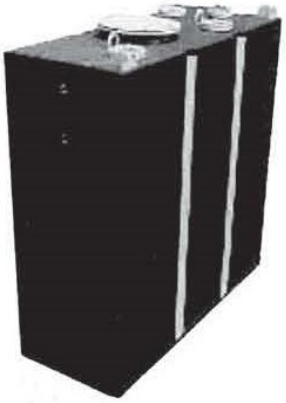

Abwasserbehälter



Deformationselemente



Luftbehälter



Hülsenpuffer



Walterbüchsen

STABEG
APPARATEBAU GES.M.B.H.

PRODUKTE DER FA. STABEG
PRODUCTS BY STABEG

Druckluft - Apparatetafel

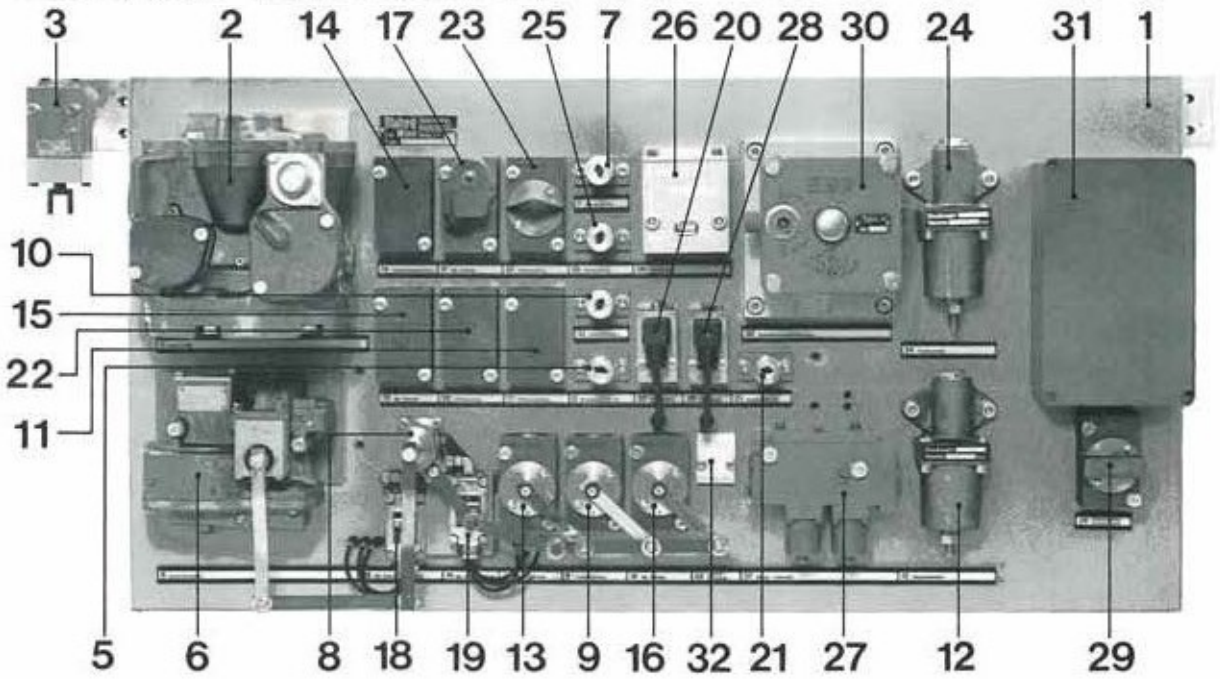

Geräte:

Pos. 1 _____ Druckluft-Apparatetafel, Type AT 125-05
Pos. 2 _____ Steuerventil, Type ESG 103
Pos. 3 _____ Automatischer Auslöser, Type LVA 100
Pos. 5 _____ Prüfanschluß (Vorsteuerdruck des Steuerventiles)
Pos. 6 _____ Drucksübersetzer, Type ALR 130
Pos. 7 _____ Prüfanschluß (Bremszylinderdruck)
Pos. 8 _____ Umstelleinheit RIC/R/R+Mg
Pos. 9 _____ Absperrhahn mit Umstellhebel (Steuerventil-Hauptluftleitung)
Pos. 10 _____ Prüfanschluß (Hilfsluftbehälterdruck)
Pos. 11 _____ Rückschlagventil (Hilfsluftbehälter)
Pos. 12 _____ Schnelldruckregler (Hilfsluftbehälter)
Pos. 13 _____ Absperrhahn mit Umstellhebel (Steuerventil-Hilfsluftbehälter)
Pos. 14 _____ Staubfilter (Hauptbehälterleitung)
Pos. 15 _____ Rückschlagventil (Vorratsluftbehälter-Magnetschienenbremse)
Pos. 16 _____ Absperrhahn mit Umstellhebel (Magnetschienenbremse)
Pos. 17 _____ Elektroventil (Magnetschienenbremse)
Pos. 18 _____ Nockenschalter (Umstellung EIN/AUS)
Pos. 19 _____ Nockenschalter (Umstellung RIC/R/R+Mg)
Pos. 20 _____ Druckschalter (Magnetschienenbremse)
Pos. 21 _____ Prüfanschluß (Hauptluftleitung)
Pos. 22 _____ Rückschlagventil (Türbetätigung)
Pos. 23 _____ Absperrhahn mit Entlüftung (Türbetätigung)
Pos. 24 _____ Schnelldruckregler (Türbetätigung)
Pos. 25 _____ Prüfanschluß (Druck zur Türbetätigung)
Pos. 26 _____ Notbremsventil, Type NB 6-4T
Pos. 27 _____ Brems-Löseventil, Type EPA 816
Pos. 28 _____ Druckschalter (Gleitschutz)
Pos. 29 _____ Absperrhahn, plombiert in geöffneter Stellung (Schnellbremsbeschl.)
Pos. 30 _____ Schnellbremsbeschleuniger, Type EB 3a
Pos. 31 _____ Klemmenkasten
Pos. 32 _____ Blinddeckel/Kontrollstutzen (automatische Lastabbremsung)

STABEG

APPARATEBAU GES.M.B.H.

Fertigungs- und Aufarbeitungsprogramm

Inhaltsverzeichnis nach **NORMBLÄTTERN**

N 001.000	Führerbremsventile	**N 022.000**	Absperrhähne
N 002.000	Steuerventilträger	**N 023.000**	Kupplungshähne
N 003.000	Steuerventile	**N 024.000**	Schlauchkupplungen
N 004.000	Lokomotiv-Steuerventile	**N 025.000**	Kupplungshalter
N 005.000	Druckübersetzer	**N 026.000**	Verbindungsschläuche
N 006.000	Al-Bremse	**N 027.000**	Umstellvorrichtungen
N 007.000	Elektroventile	**N 028.000**	Lastwechselkasten
N 008.000	Gleitschutz-Schleuderschutz	**N 029.000**	Bremszylinder- einfach
N 009.000	Generator	**N 030.000**	Bremszylinder- doppelt
N 010.000	Druckbegrenzer	**N 031.000**	Bremsgestängesteller
N 011.000	Sicherheitsventile	**N 032.000**	Scheibenbremsen
N 012.000	Schnelllöseventile	**N 033.000**	Magnetschienenbremse Steuerteil
N 013.000	Notbremse	**N 034.000**	Magnetschienenbremse Drehgestell
N 014.000	Schnellbremsbeschleuniger	**N 035.000**	Luftfeder
N 015.000	Druckmesser	**N 036.000**	Scheibenwischer
N 016.000	Anzeigevorrichtungen	**N 037.000**	Manschetten
N 017.000	Filter	**N 038.000**	Walterbuchsen
N 018.000	Tropfbecher	**N 039.000**	Rohrschweißverbindungen
N 019.000	Wasserabscheider	**N 040.000**	Div. Zubehör
N 020.000	Rückschlagventile	**N 041.000**	Steuerventileinheiten
N 021.000	Behälter		

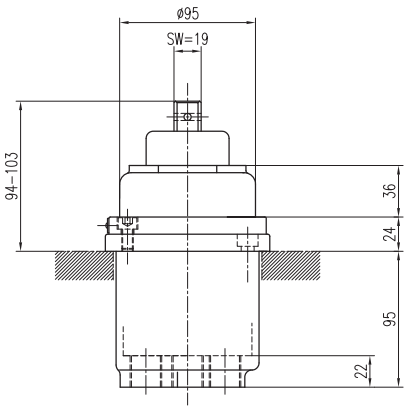

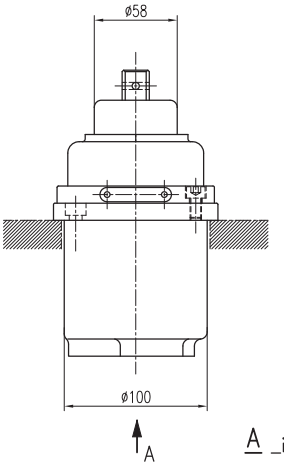

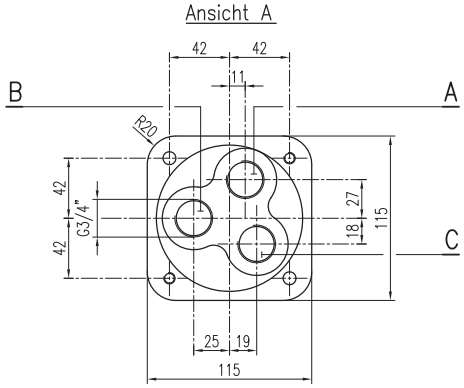

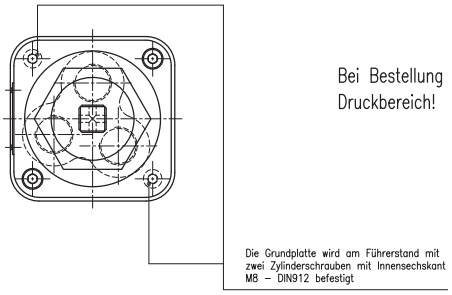

Bei Bestellung anzugeben:
Druckbereich!

A _ins Freie

B _zum Bremszylinder

C _von der Hauptbehälterleitung

FÜHRERBREMSVENTIL Type FD 1

ohne Handgriff (für die direkte Bremse)

Einbauzeichnung :

Schnittzeichnung : FD 1

Gehört zu : Triebfahrzeuge

Gewicht : kg

AN DER VORLAGE MACHEN WIR SÄMTLICHE ERFINDERRECHTE GELTEND, SIE BLEIBT UNSER GEISTIGES EIGENTUM, DAS BEI VERMEIDUNG STRAF- U. ZIVILRECHTLICHER KONSEQUENZEN WEDER FOTOKOPIERT, NOCH SONST VERVIELFÄLTIGT, IRGENDWELCHEN DRITTPERSONEN ZU IRGENDWELCHEN ZWECKEN AUSGEHÄNDIGT WERDEN DARF.
STABEG APPARATEBAUGES. M.B.H. A–1140WIEN

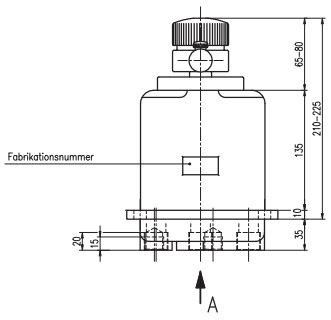

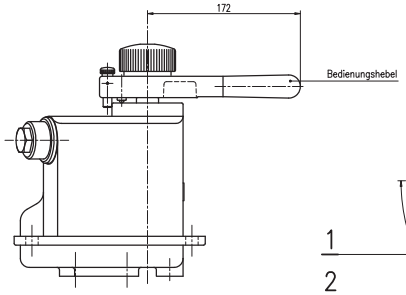

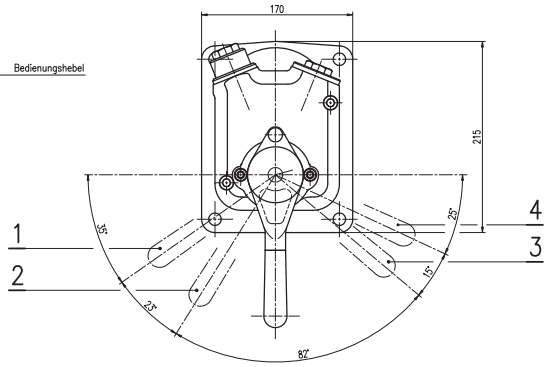

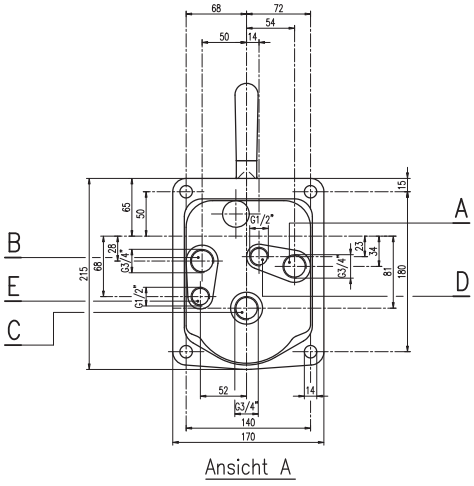

Ansicht A

A _Hauptluftleitung

B _Hauptbehälter

C _ins Freie

D _Steuerbehälter

E _Reduktionsbehälter

1 _Fahrtstellung

2 _Erste Bremsstufe

3 _Vollbremsstellung

4 _Schnellbremsstellung

FÜHRERBREMSVENTIL Type FV 3b

Einbauzeichnung :

Schnittzeichnung : FV 3b

Gehört zu : Triebfahrzeuge

Gewicht : kg

AN DER VORLAGE MACHEN WIR SÄMTLICHE ERFINDERRECHTE GELTEND, SIE BLEIBT UNSER GEISTIGES EIGENTUM, DAS BEI VERMEIDUNG STRAF- U. ZIVILRECHTLICHER KONSEQUENZEN WEDER FOTOKOPIERT, NOCH SONST VERVIELFÄLTIGT, IRGENDWELCHEN DRITTPERSONEN ZU IRGENDWELCHEN ZWECKEN AUSGEHÄNDIGT WERDEN DARF.
STABEG APPARATEBAUGES. M.B.H. A–1140WIEN

NORMBLATT
N001013
3. Ausgabe 11/72

STABEG BREMSE

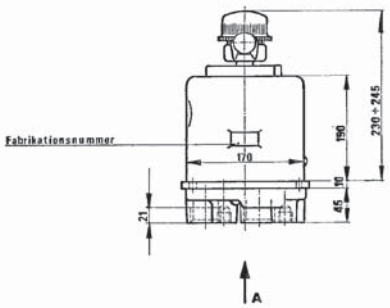

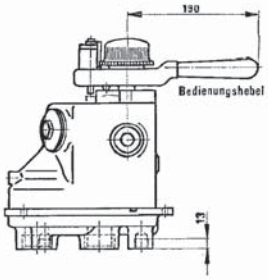

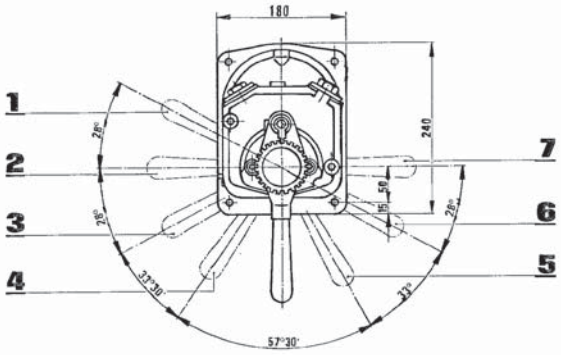

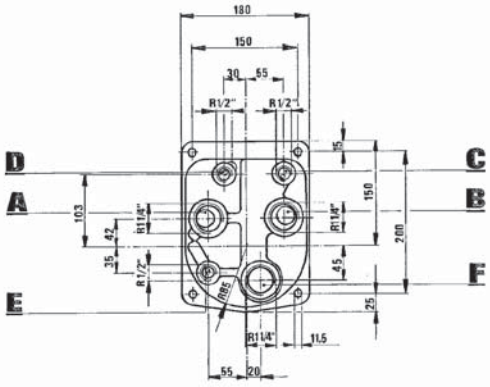

Ansicht „A"

A Hauptluftbehälter	**D** Zeitbehälter	**1** Vorspannstellung	**5** Erste Vollbremsstellung
B Hauptleitung	**E** Reduktionsbehälter	**2** Füllstellung	**6** Zweite Vollbremsstellung
C Steuerbehälter	**F** ins Freie	**3** Fahrtstellung	**7** Schnellbremsstellung
		4 Erste Bremsstufe	

FÜHRERBREMSVENTIL TYPE FV4

Einbauzeichnung :
Schnittzeichnung : FV4
Gehört zu : Triebfahrzeuge
Gewicht : kp

STABEG Apparatebauges. m.b.H. - 1140 WIEN

STABEG BREMSE

NORMBLATT
N 001.016
2. Ausgabe 11/12

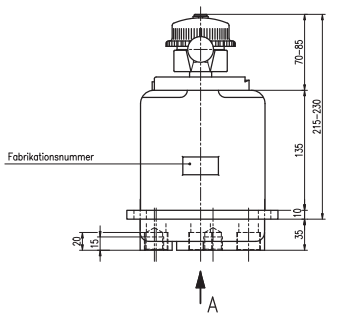

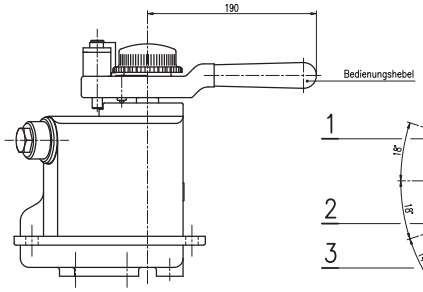

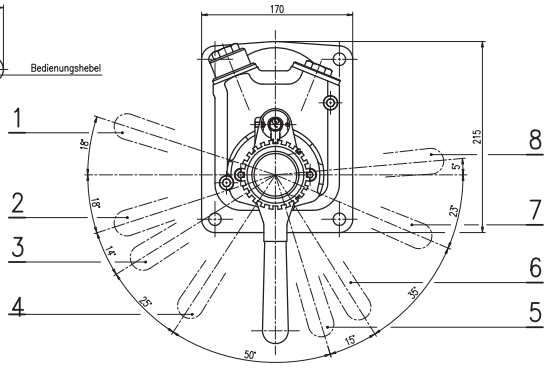

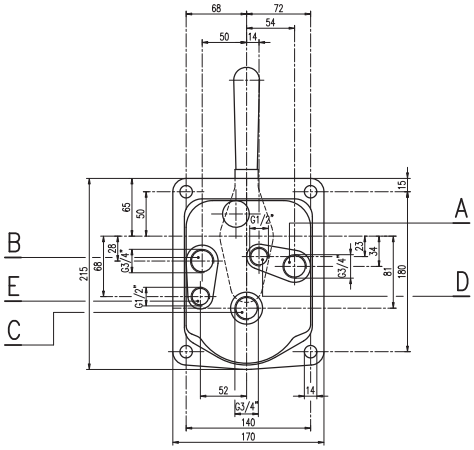

Ansicht A

A _Hauptluftleitung	D _Steuerbehälter	1 _Vorspannstellung	5 _Erste Vollbremsstellung
B _Hauptbehälter	E _Reduktionsbehälter	2 _Füllstellung	6 _Zweite Vollbremsstellung
C _ins Freie		3 _Fahrtstellung	7 _Schnellbremsstellung
		4 _Erste Bremsstufe	8 _Sperrstellung

FÜHRERBREMSVENTIL Type FV 3f

Einbauzeichnung :
Schnittzeichnung : FV 3f
Gehört zu : Triebfahrzeuge
Gewicht : kg

AN DER VORLAGE MACHEN WIR SÄMTLICHE ERFINDERRECHTE GELTEND, SIE BLEIBT UNSER GEISTIGES EIGENTUM, DAS BEI VERMEIDUNG STRAF- U. ZIVILRECHTLICHER KONSEQUENZEN WEDER FOTOKOPIERT, NOCH SONST VERVIELFÄLTIGT, IRGEND-WELCHEN DRITTPERSONEN ZU IRGENDWELCHEN ZWECKEN AUSGEHÄNDIGT WERDEN DARF.
STABEG APPARATEBAUGES. M.B.H. A-1140WIEN

STABEG Apparatebauges. m. b. H. – 1140 WIEN

STABEG BREMSE

NORMBLATT
NO01018
1. Ausgabe 6/06

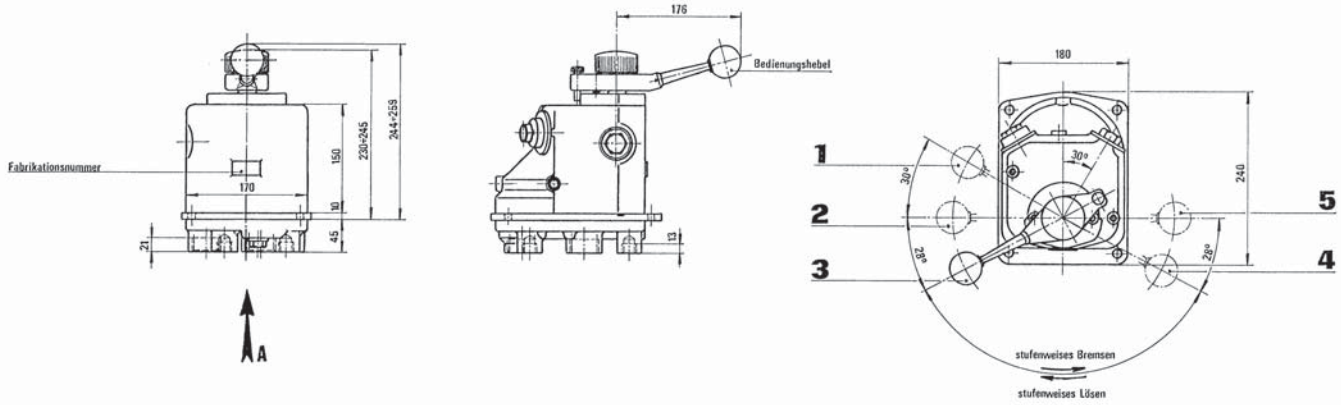

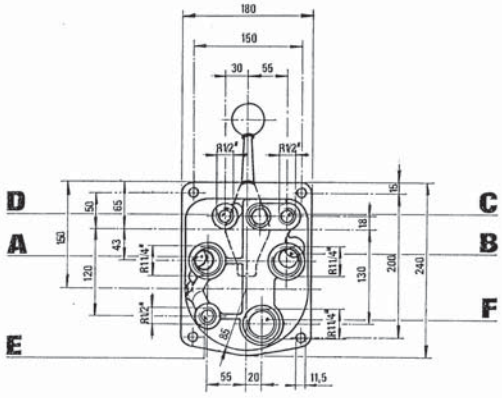

Ansicht A

A Hauptluftbehälter
B Hauptleitung
C Steuerbehälter
D Zeitbehälter
E Reduktionsbehälter
F ins Freie
1 Vorspannstellung
2 Füllstellung
3 Fahrtstellung
4 Vollbremsstellung
5 Schnellbremsstellung

FÜHRERBREMSVENTIL Type FV 4a-05

Einbauzeichnung	:	FV 4a - 05
Schnittzeichnung	:	FV 4a - 05
Gehört zu	:	Triebfahrzeuge
Gewicht	:	kp

STABEG Apparatebauges. m.b.H. - 1140 WIEN

STABEG BREMSE

NORMBLATT
N 002.001
4. Ausgabe 03/13

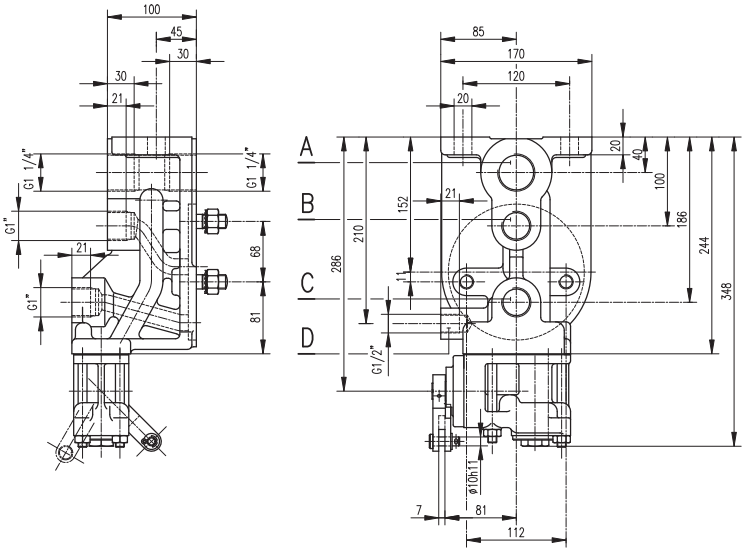

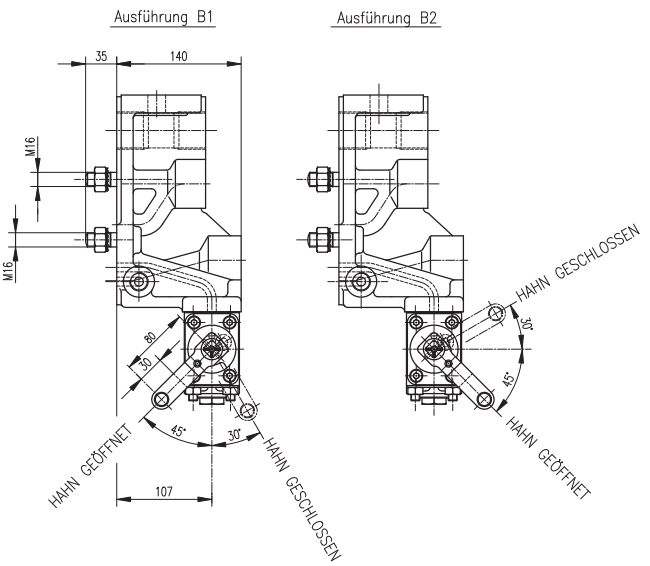

Bei Bestellung angeben: Steuerventilträger S2S Ausführung B1 oder B2

Abschlüsse:
A _Hauptluftleitung
B _Hilfsluftbehälter
C _Bremszylinder
D _Steuerbehälter

Steuerventilträger Type S2S

mit Filter und Absperrhahn 75° für 1 1/4" Hauptluftleitung

Einbauzeichnung	:	
Schnittzeichnung	:	ST 200.143-Z
Gehört zu	:	Steuerventil ESt
Gewicht	:	14,2 kg

AN DER VORLAGE MACHEN WIR SÄMTLICHE ERFINDERRECHTE GELTEND, SIE BLEIBT UNSER GEISTIGES EIGENTUM, DAS BEI VERMEIDUNG STRAF- U. ZIVILRECHTLICHER KONSEQUENZEN WEDER FOTOKOPIERT, NOCH SONST VERVIELFÄLTIGT, IRGENDWELCHEN DRITTPERSONEN ZU IRGENDWELCHEN ZWECKEN AUSGEHÄNDIGT WERDEN DARF.
STABEG APPARATEBAUGES. M.B.H. A-1140WIEN

STABEG Apparatebauges. m. b. H. – 1140 WIEN

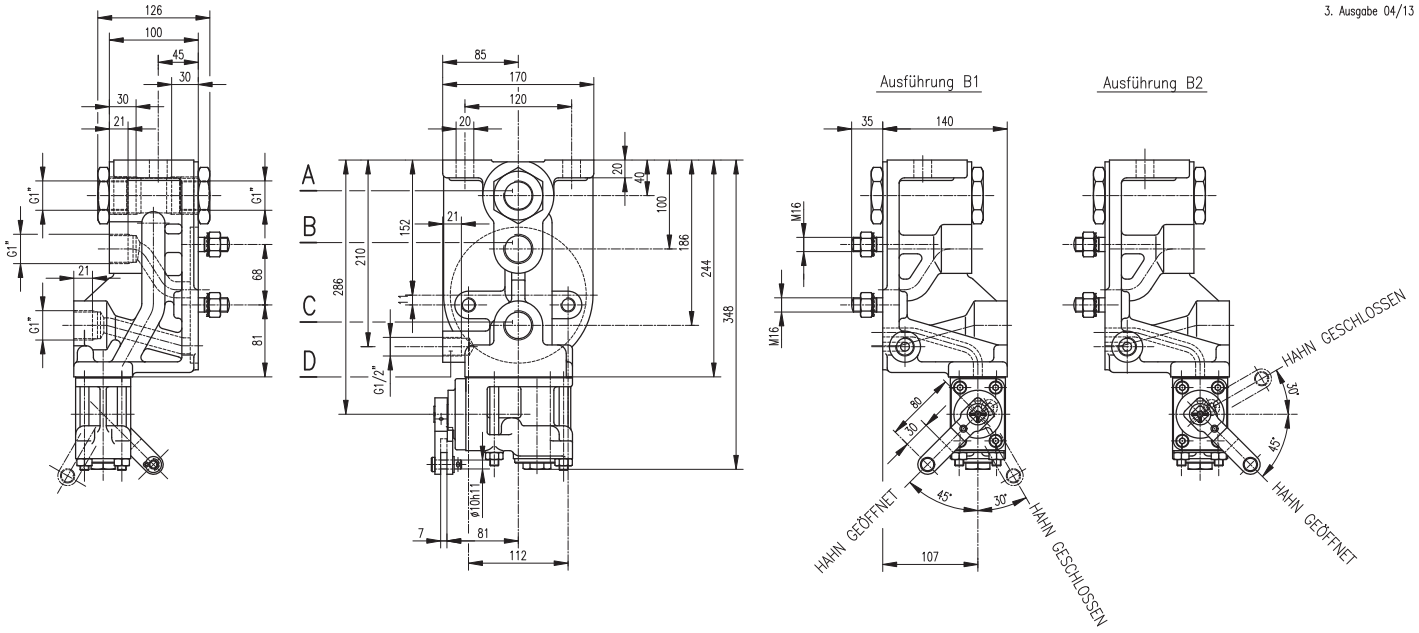

Bei Bestellung angeben: Steuerventilträger S2S Ausführung B1 oder B2

Abschlüsse:
A _Hauptluftleitung
B _Hilfsluftbehälter
C _Bremszylinder
D _Steuerbehälter

Steuerventilträger Type S2S

mit Filter und Absperrhahn 75° für 1" Hauptluftleitung

Einbauzeichnung	:	
Schnittzeichnung	:	ST 200.143-Z
Gehört zu	:	Steuerventil ESt
Gewicht	:	kg

AN DER VORLAGE MACHEN WIR SÄMTLICHE ERFINDERRECHTE GELTEND, SIE BLEIBT UNSER GEISTIGES EIGENTUM, DAS BEI VERMEIDUNG STRAF- U. ZIVILRECHTLICHER KONSEQUENZEN WEDER FOTOKOPIERT, NOCH SONST VERVIELFÄLTIGT, IRGEND-WELCHEN DRITTPERSONEN ZU IRGENDWELCHEN ZWECKEN AUSGEHÄNDIGT WERDEN DARF.
STABEG APPARATEBAUGES. M.B.H. A-1140WIEN

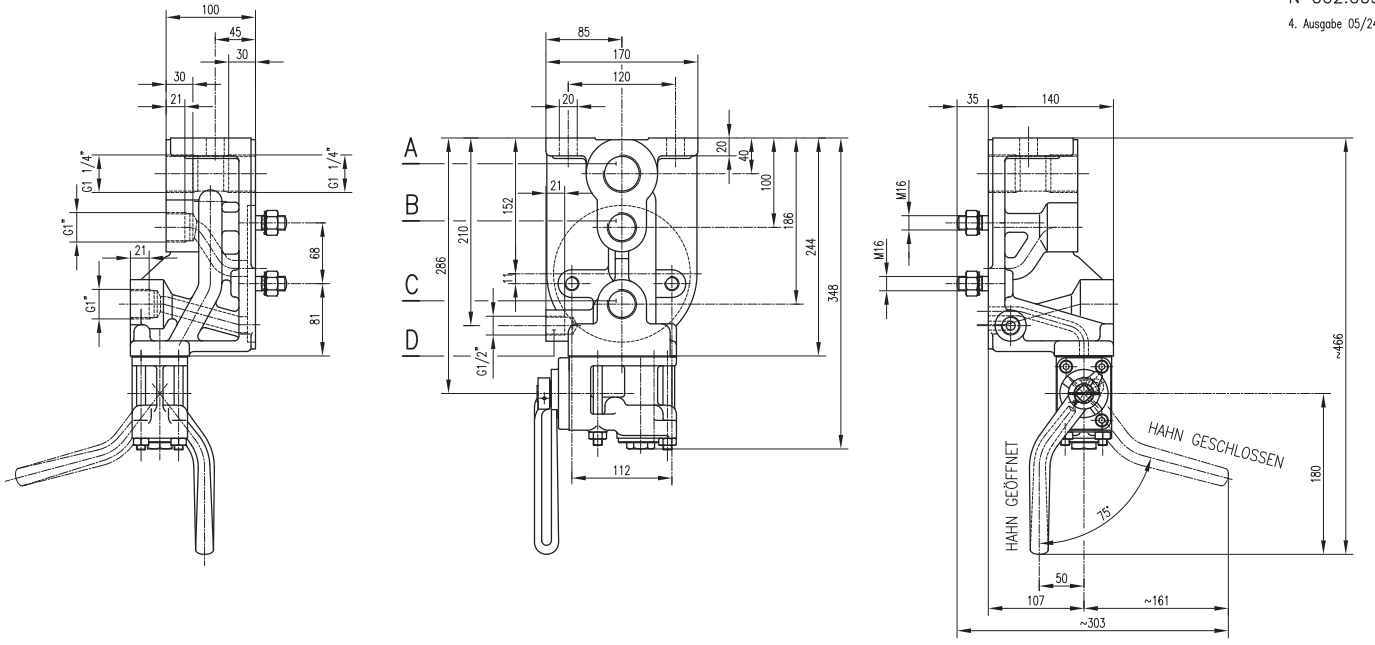

Abschlüsse:
A _Hauptluftleitung
B _Hilfsluftbehälter
C _Bremszylinder
D _Steuerbehälter

Steuerventilträger Type S2

mit Filter und Absperrhahn 75° mit Handgriff für 1 1/4" Hauptluftleitung

Einbauzeichnung	:	
Schnittzeichnung	:	ST 200.143-Z
Gehört zu	:	Steuerventil ESt
Gewicht	:	14,2 kg

AN DER VORLAGE MACHEN WIR SÄMTLICHE ERFINDERRECHTE GELTEND, SIE BLEIBT UNSER GEISTIGES EIGENTUM, DAS BEI VERMEIDUNG STRAF- U. ZIVILRECHTLICHER KONSEQUENZEN WEDER FOTOKOPIERT, NOCH SONST VERVIELFÄLTIGT, IRGEND-WELCHEN DRITTPERSONEN ZU IRGENDWELCHEN ZWECKEN AUSGEHÄNDIGT WERDEN DARF.
STABEG APPARATEBAUGES. M.B.H. A-1140WIEN

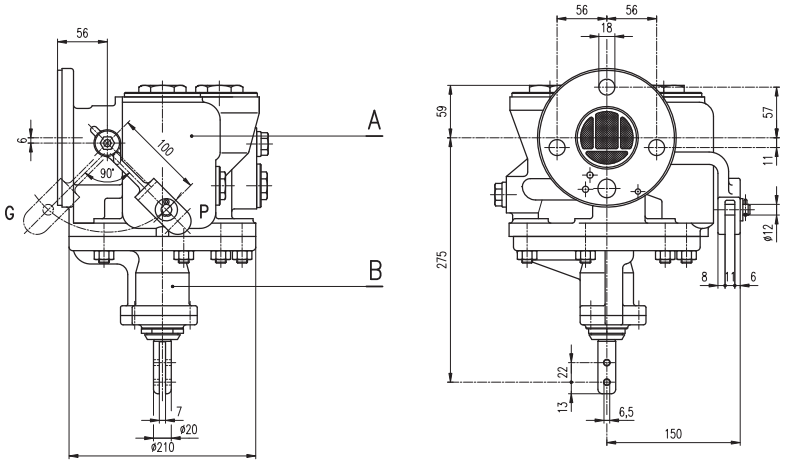

A _Grundventil ESt3f-100

B _Deckel kompl. ESt/D

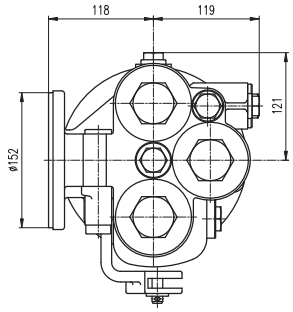

Steuerventil Güterzug-Personenzug, mit autom. Auslöser
Max. Bremszylinderdruck: 3,9 kg/cm²
Die Größe des Hilfsluftbehälters, sowie die Bremszylindergröße und der eingestellte Kolbenhub sind für den Bremszylinderenddruck maßgebend.
Bei Bestellung ist die Anzahl der Bremszylinder, Zollgröße und Kolbenhub anzugeben.

Steuerventil Type ESt3f

für Steuerventilträger S2S

Einbauzeichnung	:	Type I /A
Schnittzeichnung	:	ESt3f-100, ESt/D
Gehört zu	:	Druckluftbreme für Güterwagen
Gewicht	:	13,0 kg

AN DER VORLAGE MACHEN WIR SÄMTLICHE ERFINDERRECHTE GELTEND, SIE BLEIBT UNSER GEISTIGES EIGENTUM, DAS BEI VERMEIDUNG STRAF- U. ZIVILRECHTLICHER KONSEQUENZEN WEDER FOTOKOPIERT, NOCH SONST VERVIELFÄLTIGT, IRGENDWELCHEN DRITTPERSONEN ZU IRGENDWELCHEN ZWECKEN AUSGEHÄNDIGT WERDEN DARF.
STABEG APPARATEBAUGES. M.B.H. A-1140WIEN

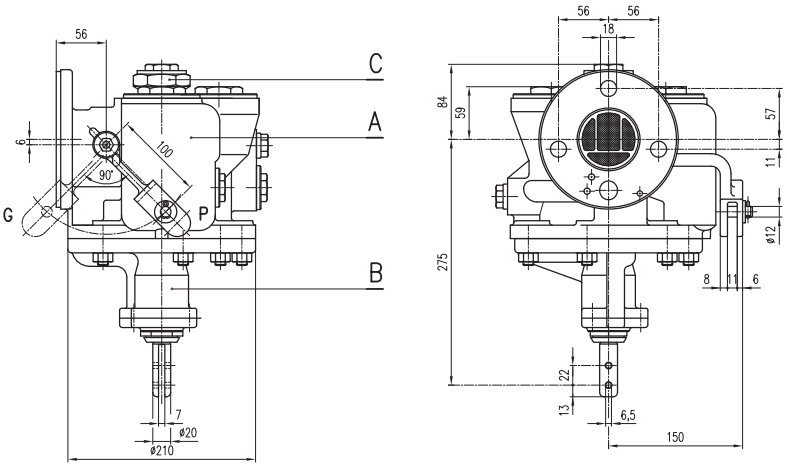

A _Grundventil ESt3f-100

B _Deckel kompl. ESt/D

C _Höchstdruckbegrenzer HBG300-WB300.990-Z

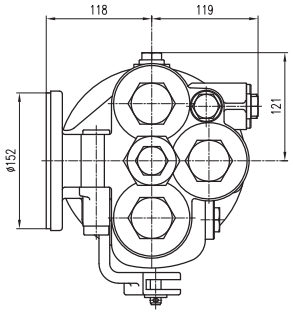

Steuerventil Güterzug-Personenzug, mit autom. Auslöser und mit Höchstdruckbegrenzer.
Max. Bremszylinderdruck: 3,9 kg/cm
Der Bremszylinderenddruck kann mit dem Höchstdruckbegrenzer eingestellt werden.
Bei Bestellung ist die Anzahl der Bremszylinder, Zollgrösse und Kolbenhub anzugeben.

Steuerventil Type ESt3f/HBG 300

für Steuerventilträger S2S

Einbauzeichnung	:	Type I /B
Schnittzeichnung	:	ESt3f-100, ESt/D, WB 300.990-Z
Gehört zu	:	Druckluftbremse für Güterwagen
Gewicht	:	13,25kg

AN DER VORLAGE MACHEN WIR SÄMTLICHE ERFINDERRECHTE GELTEND, SIE BLEIBT UNSER GEISTIGES EIGENTUM, DAS BEI VERMEIDUNG STRAF- U. ZIVILRECHTLICHER KONSEQUENZEN WEDER FOTOKOPIERT, NOCH SONST VERVIELFÄLTIGT, IRGENDWELCHEN DRITTPERSONEN ZU IRGENDWELCHEN ZWECKEN AUSGEHÄNDIGT WERDEN DARF.
STABEG APPARATEBAUGES. M.B.H. A-1140WIEN

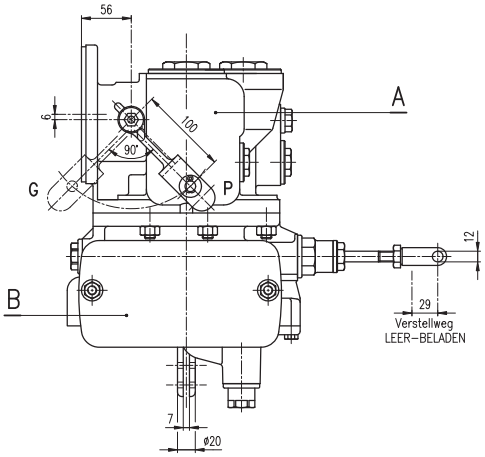

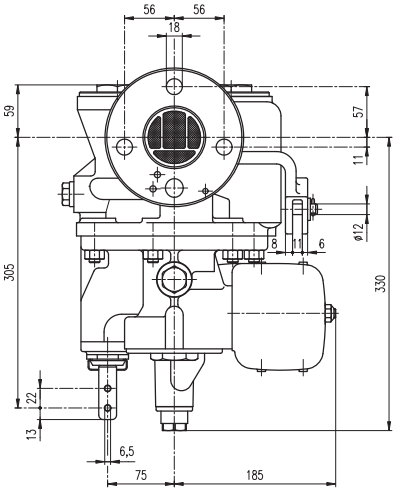

A _Grundventil ESt3f–100

B _AL–Gerät AL 2b
(autom. Lastabbremsung)

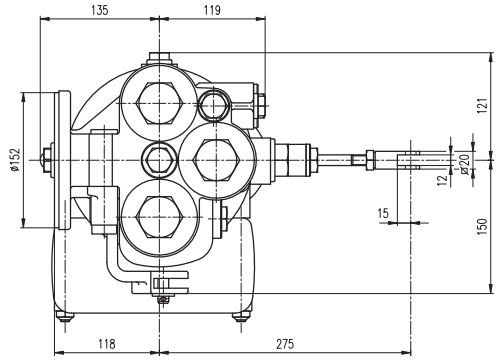

Steuerventil Güterzug–Personenzug, mit autom. Lastabbremsung und autom. Auslöser
Bremszylinderdruck: Leer 1,55 bar, Beladen 3,9 bar, Verstellweg 29mm
Die Größe des Hilfsluftbehälters, sowie die Bremszylindergröße und der eingestellte Kolbenhub sind für den Bremszylinderenddruck maßgebend.
Bei Bestellung ist die Anzahl der Bremszylinder, Zollgröße und Kolbenhub anzugeben.

Steuerventil Type ESt3f/AL 2b

für Steuerventilträger S2

Einbauzeichnung	:	
Schnittzeichnung	:	ESt3f/AL 2b
Gehört zu	:	Druckluftbremse
Gewicht	:	kg

AN DER VORLAGE MACHEN WIR SÄMTLICHE ERFINDERRECHTE GELTEND, SIE BLEIBT UNSER GEISTIGES EIGENTUM, DAS BEI VERMEIDUNG STRAF– U. ZIVILRECHTLICHER KONSEQUENZEN WEDER FOTOKOPIERT, NOCH SONST VERVIELFÄLTIGT, IRGENDWELCHEN DRITTPERSONEN ZU IRGENDWELCHEN ZWECKEN AUSGEHÄNDIGT WERDEN DARF.
STABEG APPARATEBAUGES. M.B.H. A–1140WIEN

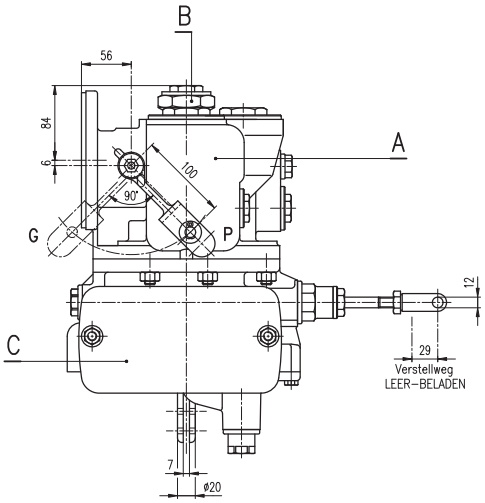

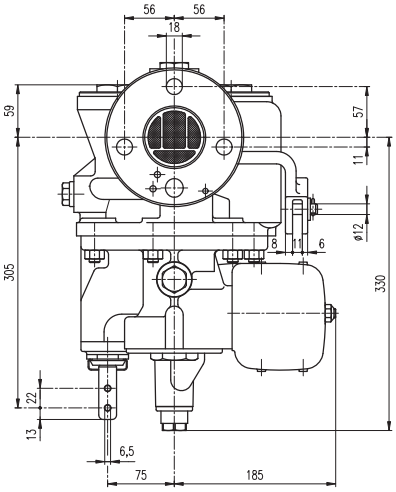

A _Grundventil ESt3f–100

B _Höchstdruckbegrenzer
HBG300–WB300990–Z

C _AL–Gerät AL 2b
(autom. Lastabbremsung)

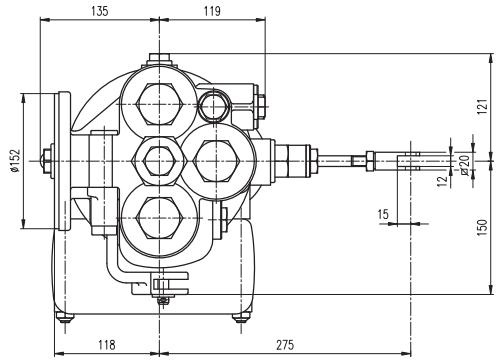

Steuerventil Güterzug–Personenzug, mit Höchstdruckbegrenzer
autom. Lastabbremsung und autom. Auslöser
Bremszylinderdruck: Leer 1,55 bar, Beladen 3,9 bar, Verstellweg 29mm
Der Bremszylinderdruck in Stellung BELADEN kann mit dem Höchstdruckbegrenzer eingestellt werden
Bei Bestellung ist die Anzahl der Bremszylinder, Zollgröße und Kolbenhub anzugeben.

Steuerventil Type ESt3f/HBG300/AL 2b

für Steuerventilträger S2

Einbauzeichnung	:	
Schnittzeichnung	:	ESt3f/HBG300/AL 2b
Gehört zu	:	Druckluftbremse
Gewicht	:	kg

AN DER VORLAGE MACHEN WIR SÄMTLICHE ERFINDERRECHTE GELTEND, SIE BLEIBT UNSER GEISTIGES EIGENTUM, DAS BEI VERMEIDUNG STRAF– U. ZIVILRECHTLICHER KONSEQUENZEN WEDER FOTOKOPIERT, NOCH SONST VERVIELFÄLTIGT, IRGENDWELCHEN DRITTPERSONEN ZU IRGENDWELCHEN ZWECKEN AUSGEHÄNDIGT WERDEN DARF.
STABEG APPARATEBAUGES. M.B.H. A–1140WIEN

STABEG BREMSE

NORMBLATT
N 003010
1. Ausgabe 11/99

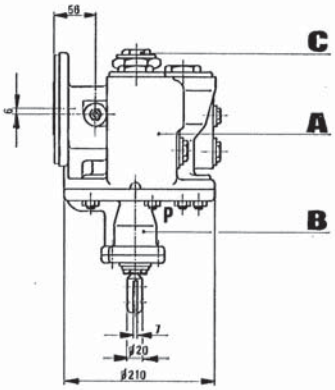

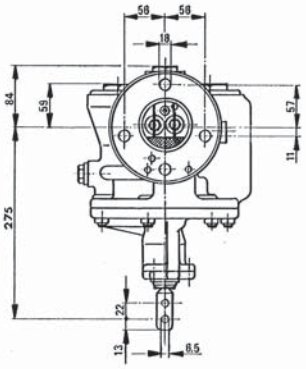

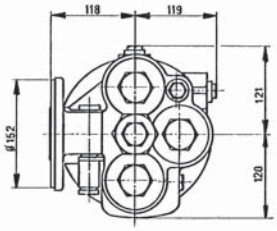

Steuerventil · Güterzug - Personenzug, mit autom. Auslöser und mit Höchstdruckbegrenzer.
Max. Bremszylinderdruck : 3,9 kp/cm²
Der Bremszylinderenddruck kann mit dem Höchstdruckbegrenzer eingestellt werden.
Bei Bestellung ist die Anzahl der Bremszylinder, Zollgrösse und Kolbenhub anzugeben.

STEUERVENTIL TYPE ESt 3f/HBG 300 P-fixiert für Steuerventilträger S2S

Einbauzeichnung	:	Type I/B
Schnittzeichnung	:	ESt 3f-100, ESt/D, WB300990-Z
Gehört zu	:	Druckluftbremse für Güterwagen
Gewicht	:	13 kg

STABEG Apparatebauges. m. b. H. – 1140 WIEN

STABEG BREMSE

NORMBLATT
N 003.014
1. Ausgabe 03/17

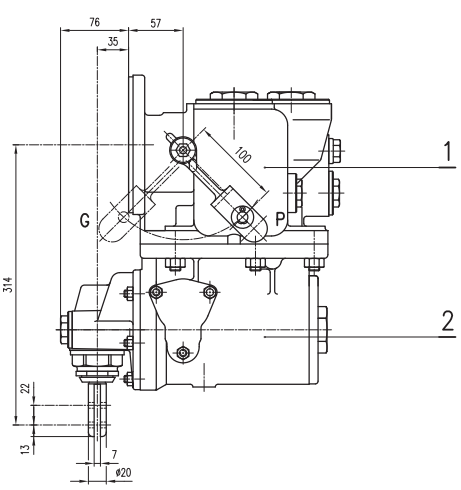

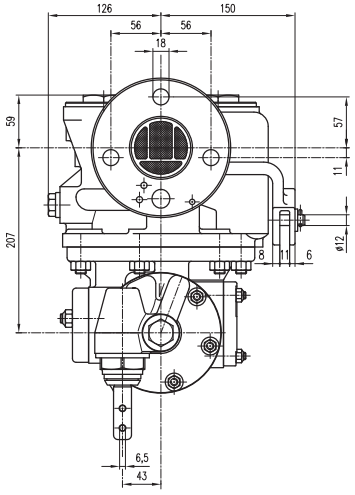

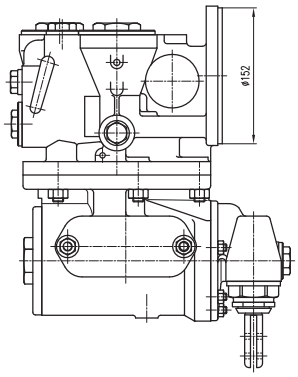

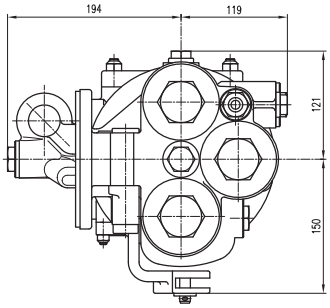

1 _Grundventil ESt3f-100

2 _Drucksübersetzer REL2

Steuerventil ESt3f/REL2

für Steuerventilträger S2

Einbauzeichnung	:	
Schnittzeichnung	:	ESt3f/REL2
Gehört zu	:	Druckluftbreme
Gewicht	:	kg

AN DER VORLAGE MACHEN WIR SÄMTLICHE ERFINDERRECHTE GELTEND, SIE BLEIBT UNSER GEISTIGES EIGENTUM, DAS BEI VERMEIDUNG STRAF- U. ZIVILRECHTLICHER KONSEQUENZEN WEDER FOTOKOPIERT, NOCH SONST VERVIELFÄLTIGT, IRGEND-WELCHEN DRITTPERSONEN ZU IRGENDWELCHEN ZWECKEN AUSGEHÄNDIGT WERDEN DARF.
STABEG APPARATEBAUGES. M.B.H. A-1140WIEN

STABEG Apparatebauges. m. b. H. – 1140 WIEN

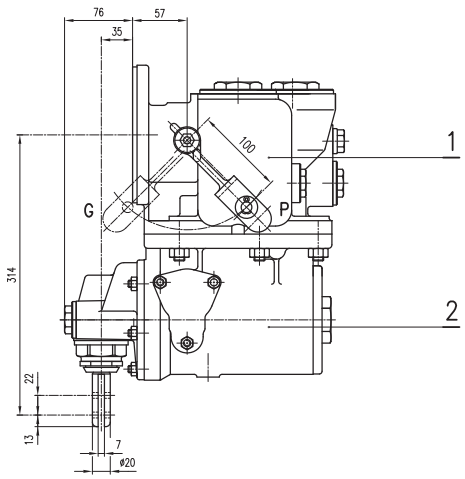

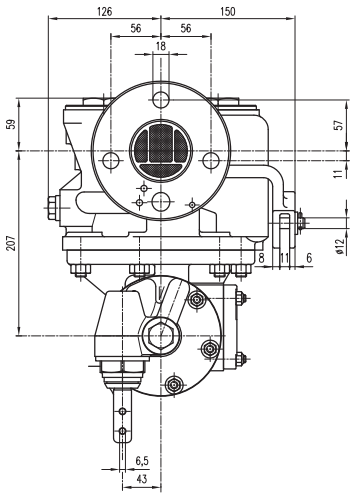

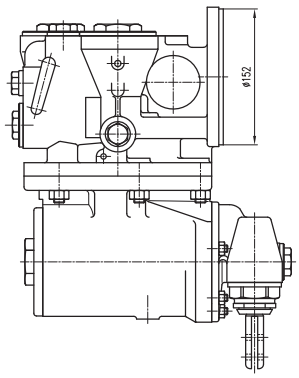

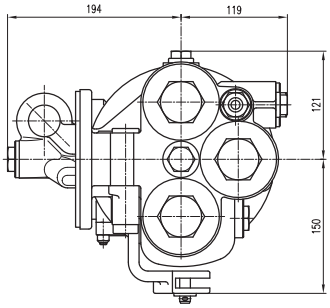

Steuerventil ESt3f/R2M

für Steuerventilträger S2

1 _Grundventil ESt3f-100

2 _Drucksübersetzer R2M

Einbauzeichnung	:	
Schnittzeichnung	:	ESt3f/R2M
Gehört zu	:	Druckluftbreme
Gewicht	:	kg

AN DER VORLAGE MACHEN WIR SÄMTLICHE ERFINDERRECHTE GELTEND, SIE BLEIBT UNSER GEISTIGES EIGENTUM, DAS BEI VERMEIDUNG STRAF- U. ZIVILRECHTLICHER KONSEQUENZEN WEDER FOTOKOPIERT, NOCH SONST VERVIELFÄLTIGT, IRGENDWELCHEN DRITTPERSONEN ZU IRGENDWELCHEN ZWECKEN AUSGEHÄNDIGT WERDEN DARF.
STABEG APPARATEBAUGES. M.B.H. A-1140WIEN

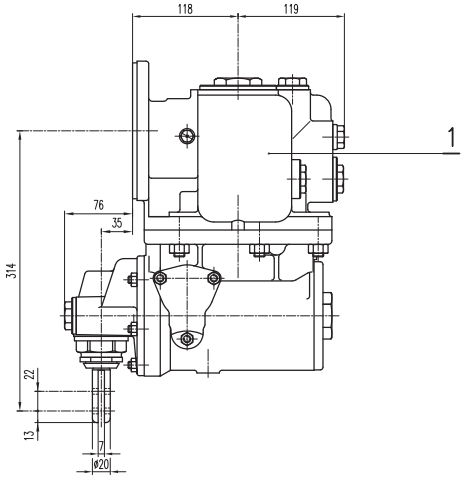

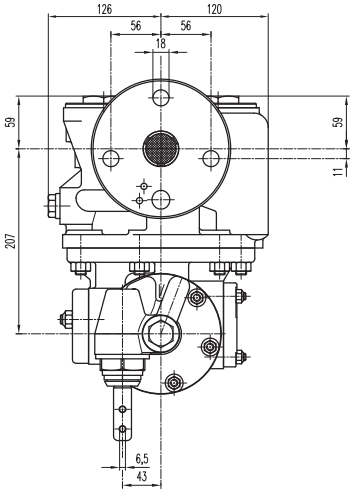

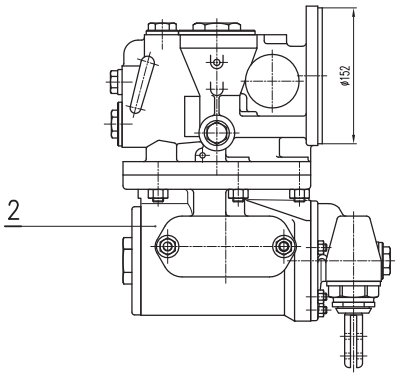

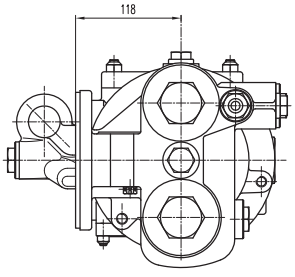

Steuerventil ESt4f/REL2

für Steuerventilträger S2

1 _Grundventil ESt4f-100

2 _Drucksübersetzer REL2

Einbauzeichnung	:	
Schnittzeichnung	:	ESt4f-100 / REL2
Gehört zu	:	Druckluftbreme
Gewicht	:	kg

AN DER VORLAGE MACHEN WIR SÄMTLICHE ERFINDERRECHTE GELTEND, SIE BLEIBT UNSER GEISTIGES EIGENTUM, DAS BEI VERMEIDUNG STRAF- U. ZIVILRECHTLICHER KONSEQUENZEN WEDER FOTOKOPIERT, NOCH SONST VERVIELFÄLTIGT, IRGENDWELCHEN DRITTPERSONEN ZU IRGENDWELCHEN ZWECKEN AUSGEHÄNDIGT WERDEN DARF.
STABEG APPARATEBAUGES. M.B.H. A-1140WIEN

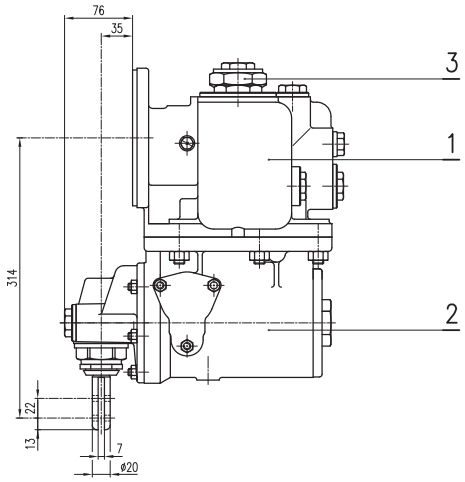

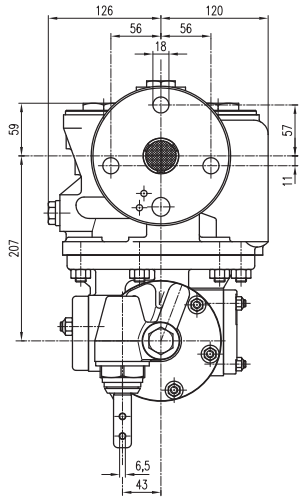

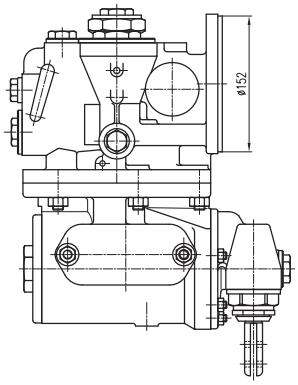

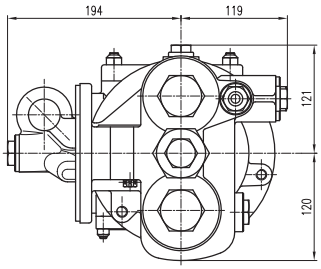

1 _Grundventil ESt4f

2 _Drucübersetzer REL2

3 _Höchstdruckbegrenzer HBG300-WB300.990-Z

Steuerventil ESt4f/REL2/HBG300

für Steuerventilträger S2 in G fixiert

Einbauzeichnung	:	
Schnittzeichnung	:	ESt4f/REL2/HBG300/in G fixiert
Gehört zu	:	Druckluftbreme
Gewicht	:	kg

AN DER VORLAGE MACHEN WIR SÄMTLICHE ERFINDERRECHTE GELTEND, SIE BLEIBT UNSER GEISTIGES EIGENTUM, DAS BEI VERMEIDUNG STRAF- U. ZIVILRECHTLICHER KONSEQUENZEN WEDER FOTOKOPIERT, NOCH SONST VERVIELFÄLTIGT, IRGENDWELCHEN DRITTPERSONEN ZU IRGENDWELCHEN ZWECKEN AUSGEHÄNDIGT WERDEN DARF.
STABEG APPARATEBAUGES. M.B.H. A-1140WIEN

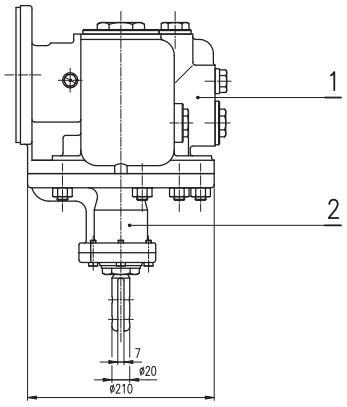

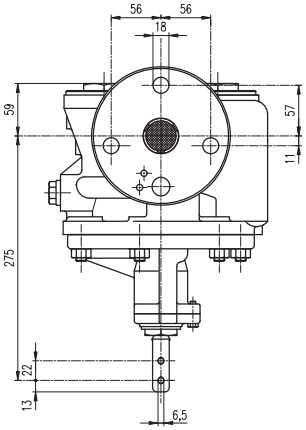

1 _Grundventil ESt4f-100

2 _Deckel komplett ESt/D

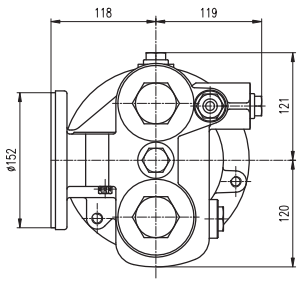

II/A Steuerventil einstufig, Personenzug, mit autom. Auslöser
Max. Bremszylinderdruck 3,9 bar
Die Größe des Hilfsluftbehälters, sowie die Bremszylindergröße und der eingestellte Kolbenhub, sind für den Bremszylinderdruck maßgebend.
Bei Bestellung ist die Anzahl der Bremszylinder, Zollgröße und Kolbenhub anzugeben.

Steuerventil ESt4f

für Steuerventilträger S2

Einbauzeichnung	:	Type II/A
Schnittzeichnung	:	ESt4f-100, ESt/D
Gehört zu	:	Druckluftbremse
Gewicht	:	kg

AN DER VORLAGE MACHEN WIR SÄMTLICHE ERFINDERRECHTE GELTEND, SIE BLEIBT UNSER GEISTIGES EIGENTUM, DAS BEI VERMEIDUNG STRAF- U. ZIVILRECHTLICHER KONSEQUENZEN WEDER FOTOKOPIERT, NOCH SONST VERVIELFÄLTIGT, IRGENDWELCHEN DRITTPERSONEN ZU IRGENDWELCHEN ZWECKEN AUSGEHÄNDIGT WERDEN DARF.
STABEG APPARATEBAUGES. M.B.H. A-1140WIEN

NORMBLATT

STABEG BREMSE

N 003022

2. Ausgabe 10/79

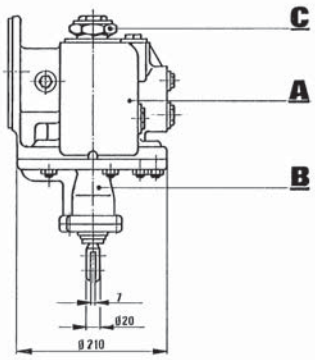

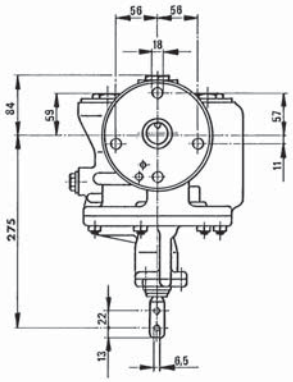

A Grundventil ESt 4f – 100
B Deckel kompl. ESt/D
C Höchstdruckbegrenzer HBG 300 – WB 300990 – Z

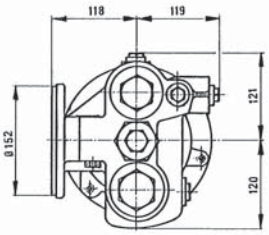

Steuerventil: einstufig, Personenzug, mit autom. Auslöser und Höchstdruckbegrenzer.
Max. Bremszylinderdruck 3,9 kp/cm²
Der Bremszylinderenddruck kann mit dem Höchstdruckbegrenzer eingestellt werden.
Bei Bestellung ist die Anzahl der Bremszylinder, Zollgrösse und Kolbenhub anzugeben.

STEUERVENTIL TYPE ESt 4f/HBG 300 für Steuerventilträger S2S

Einbauzeichnung	:	Type II/B
Schnittzeichnung	:	ESt 4f-100, ESt/D, WB 300990-Z
Gehört zu	:	Druckluftbremse
Gewicht	:	

STABEG Apparatebauges. m.b.H. – 1140 WIEN

NORMBLATT

STABEG BREMSE

N 003029

3. Ausgabe 10/79

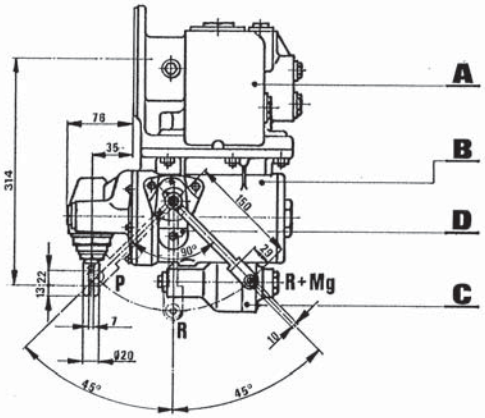

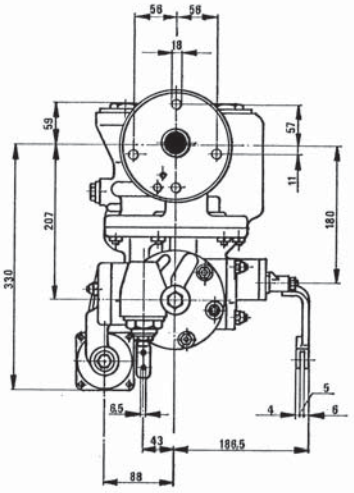

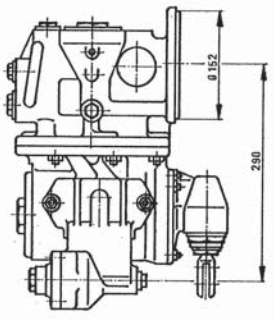

Steuerventil zweistufig, Personenzug – Rapidbremse – Rapidbremse + Mg-Bremse, mit autom. Auslöser und Höchstdruckbegrenzer.
Für Wagen mit Scheibenbremse.
Bremszylinderdruckstufen: P ... kp/qcm, (Mg) R' ... kp/qcm lt. Angabe.
Die Druckstufen werden mit dem Umstellventil eingestellt.
Der Bremszylinderenddruck kann mit dem Höchstdruckbegrenzer eingestellt werden.
Bei Bestellung ist die Anzahl der Bremszylinder, Zollgrösse und Kolbenhub anzugeben.

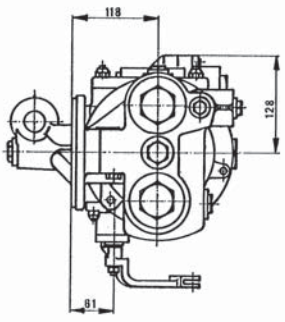

A Grundventil ESt 4f-100
B Druckübersetzer REL 2
C Höchstdruckbegrenzer HB1
D Umstellventil LV 20

STEUERVENTIL, TYPE ESt 4f/REL 2/HB1/LV 20 für Steuerventilträger S2S S3

Einbauzeichnung	:	Type II/Jc
Schnittzeichnung	:	ESt 4f-100, REL 2, HB1, LV 20
Gehört zu	:	Druckluftbremse
Gewicht	:	20,5 kp

STABEG Apparatebauges. m.b.H. – 1140 WIEN

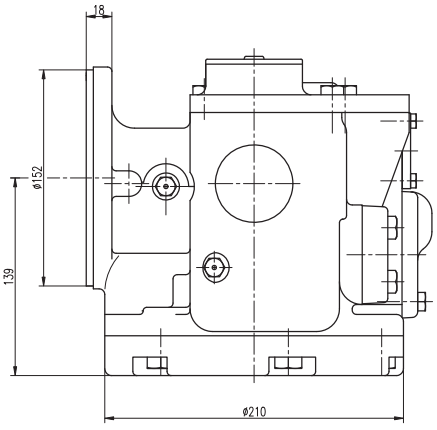

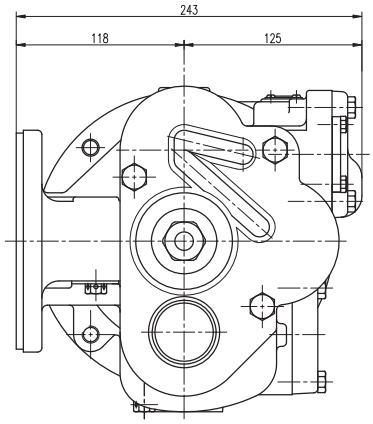

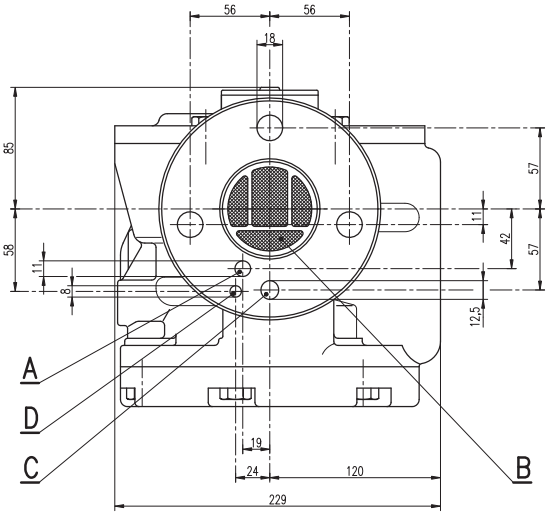

A _Hauptluftleitung
B _Hilfsluftbehälter
C _Bremszylinder
D _Steuerbehälter

STEUERVENTIL ESG, Type 103–1

für Reisezugwagen, ohne Auslöser

Einbauzeichnung :
Schnittzeichnung : ESG 103
Gehört zu :
Gewicht : kg

AN DER VORLAGE MACHEN WIR SÄMTLICHE ERFINDERRECHTE GELTEND, SIE BLEIBT UNSER GEISTIGES EIGENTUM, DAS BEI VERMEIDUNG STRAF- U. ZIVILRECHTLICHER KONSEQUENZEN WEDER FOTOKOPIERT, NOCH SONST VERVIELFÄLTIGT, IRGENDWELCHEN DRITTPERSONEN ZU IRGENDWELCHEN ZWECKEN AUSGEHÄNDIGT WERDEN DARF.
STABEG APPARATEBAUGES. M.B.H. A–1140WIEN

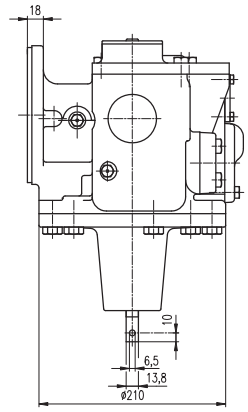

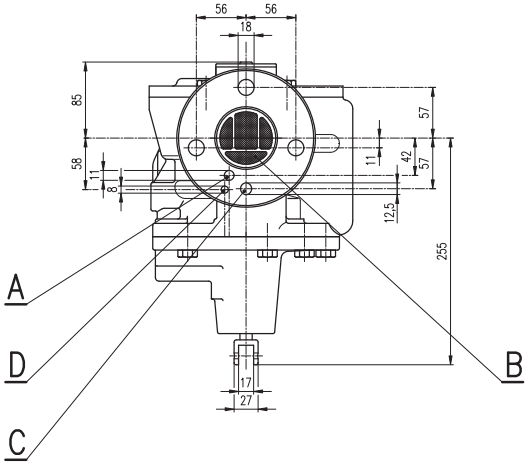

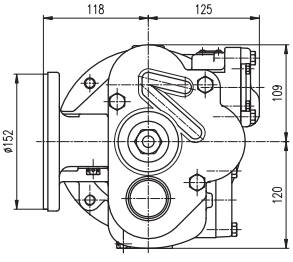

A _Hauptluftleitung
B _Hilfsluftbehälter
C _Bremszylinder
D _Steuerbehälter

Steuerventil Type ESG 101–1/015

für Reisezugwagen, mit Auslöser

Einbauzeichnung :
Schnittzeichnung : ESG 101–1/015
Gehört zu :
Gewicht : kg

AN DER VORLAGE MACHEN WIR SÄMTLICHE ERFINDERRECHTE GELTEND, SIE BLEIBT UNSER GEISTIGES EIGENTUM, DAS BEI VERMEIDUNG STRAF- U. ZIVILRECHTLICHER KONSEQUENZEN WEDER FOTOKOPIERT, NOCH SONST VERVIELFÄLTIGT, IRGENDWELCHEN DRITTPERSONEN ZU IRGENDWELCHEN ZWECKEN AUSGEHÄNDIGT WERDEN DARF.
STABEG APPARATEBAUGES. M.B.H. A–1140WIEN

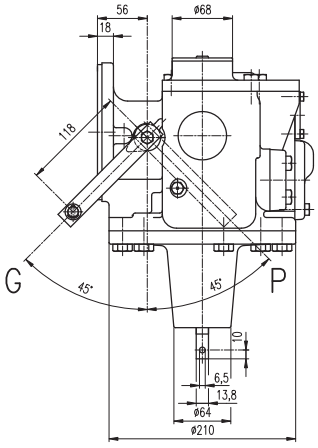

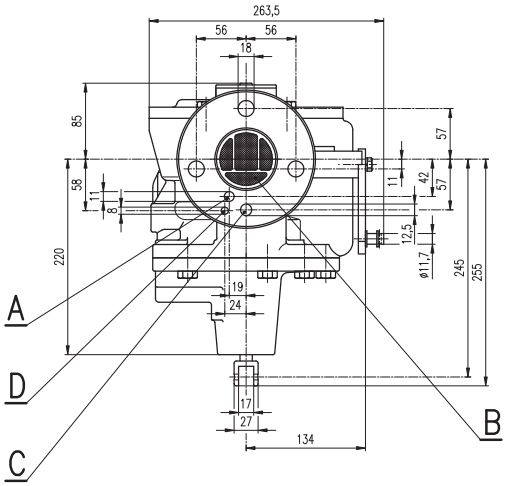

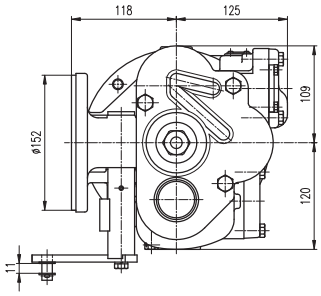

A _Hauptluftleitung
B _Hilfsluftbehälter
C _Bremszylinder
D _Steuerbehälter

Steuerventil Type ESG 121–002

für Reisezugwagen, mit Auslöser

Einbauzeichnung :
Schnittzeichnung : ESG 121-1/002
Gehört zu :
Gewicht : kg

AN DER VORLAGE MACHEN WIR SÄMTLICHE ERFINDERRECHTE GELTEND, SIE BLEIBT UNSER GEISTIGES EIGENTUM, DAS BEI VERMEIDUNG STRAF- U. ZIVILRECHTLICHER KONSEQUENZEN WEDER FOTOKOPIERT, NOCH SONST VERVIELFÄLTIGT, IRGENDWELCHEN DRITTPERSONEN ZU IRGENDWELCHEN ZWECKEN AUSGEHÄNDIGT WERDEN DARF.
STABEG APPARATEBAUGES. M.B.H. A-1140WIEN

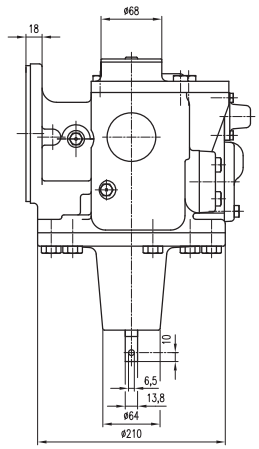

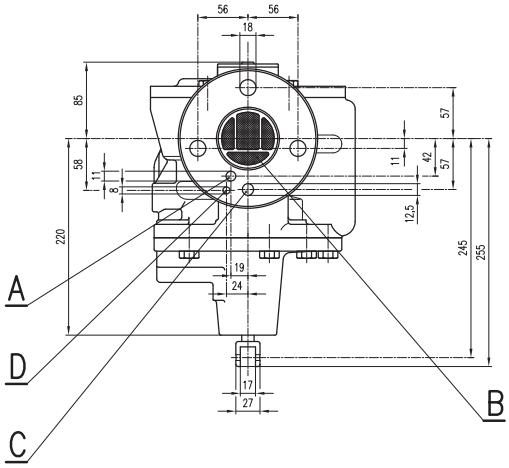

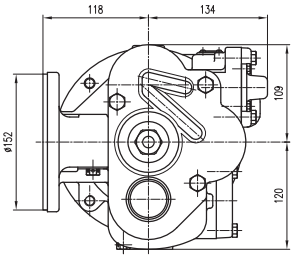

A _Hauptluftleitung
B _Hilfsluftbehälter
C _Bremszylinder
D _Steuerbehälter

Steuerventil Type ESG 111

für Reisezugwagen, mit Auslöser

Einbauzeichnung :
Schnittzeichnung : ESG 111
Gehört zu :
Gewicht : kg

AN DER VORLAGE MACHEN WIR SÄMTLICHE ERFINDERRECHTE GELTEND, SIE BLEIBT UNSER GEISTIGES EIGENTUM, DAS BEI VERMEIDUNG STRAF- U. ZIVILRECHTLICHER KONSEQUENZEN WEDER FOTOKOPIERT, NOCH SONST VERVIELFÄLTIGT, IRGENDWELCHEN DRITTPERSONEN ZU IRGENDWELCHEN ZWECKEN AUSGEHÄNDIGT WERDEN DARF.
STABEG APPARATEBAUGES. M.B.H. A-1140WIEN

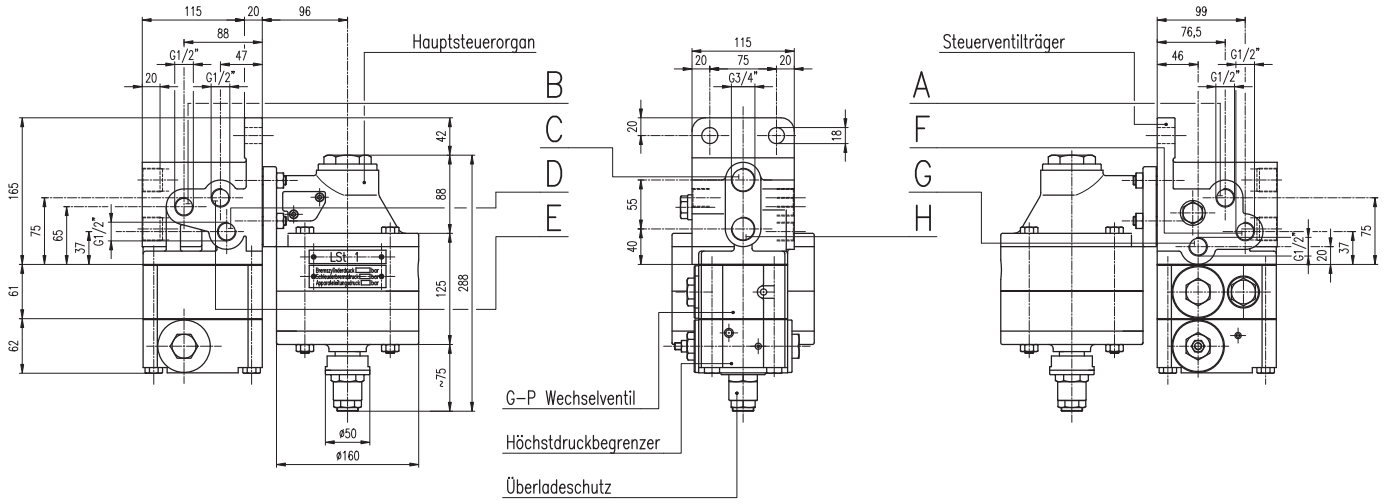

A _zum Steuerbehälter
B _von der Hauptleitung
C _vom Vorratsluftbehälter
D _zum Expansionsbehälter
E _von einem Elektroventil für Druckstufensteuerung
F _zum Absperrhahn oder Elektroventil mit Entlüftung, für G-P Wechel
G _vom Absperrhahn oder Elektroventil mit Entlüftung, für G-P Wechsel
H _zum Bremszylinder

LOKOMOTIV-STEUERVENTIL Type LSt 1

ein- und zweistufig, mit G-P Wechsel, Höchstdruckbegrenzer u. Überladeschutz.

Einbauzeichnung	:	LSt 1
Schnittzeichnung	:	.
Gehört zu	:	Druckluftbremse
Gewicht	:	kg

AN DER VORLAGE MACHEN WIR SÄMTLICHE ERFINDERRECHTE GELTEND, SIE BLEIBT UNSER GEISTIGES EIGENTUM, DAS BEI VERMEIDUNG STRAF- U. ZIVILRECHTLICHER KONSEQUENZEN WEDER FOTOKOPIERT, NOCH SONST VERVIELFÄLTIGT, IRGEND-WELCHEN DRITTPERSONEN ZU IRGENDWELCHEN ZWECKEN AUSGEHÄNDIGT WERDEN DARF.
STABEG APPARATEBAUGES. M.B.H. A-1140WIEN

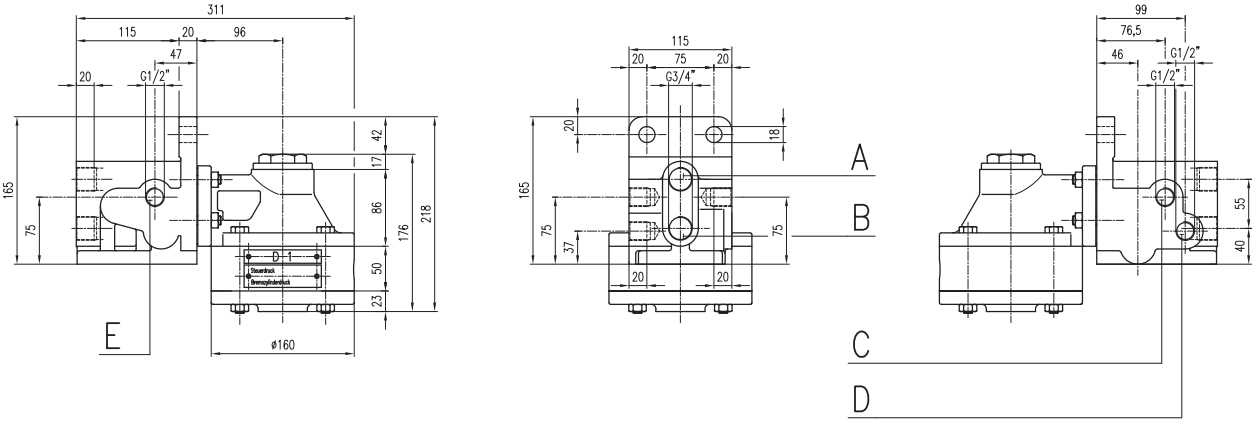

A _Vorratsluftbehälter
B _Bremszylinder
C _Steuerleitung
D _Elektroventil
E _Druckstufensteuerung

DRUCKÜBERSETZER, ein-und zweistufig, Type D1

mit Ventilträger

Einbauzeichnung	:	D1
Schnittzeichnung	:	.
Gehört zu	:	Druckluftbremse
Gewicht	:	kg

AN DER VORLAGE MACHEN WIR SÄMTLICHE ERFINDERRECHTE GELTEND, SIE BLEIBT UNSER GEISTIGES EIGENTUM, DAS BEI VERMEIDUNG STRAF- U. ZIVILRECHTLICHER KONSEQUENZEN WEDER FOTOKOPIERT, NOCH SONST VERVIELFÄLTIGT, IRGEND-WELCHEN DRITTPERSONEN ZU IRGENDWELCHEN ZWECKEN AUSGEHÄNDIGT WERDEN DARF.
STABEG APPARATEBAUGES. M.B.H. A-1140WIEN

STABEG OERLIKON BREMSE

NORMBLATT
N 005.009
1.Ausgabe 6/84

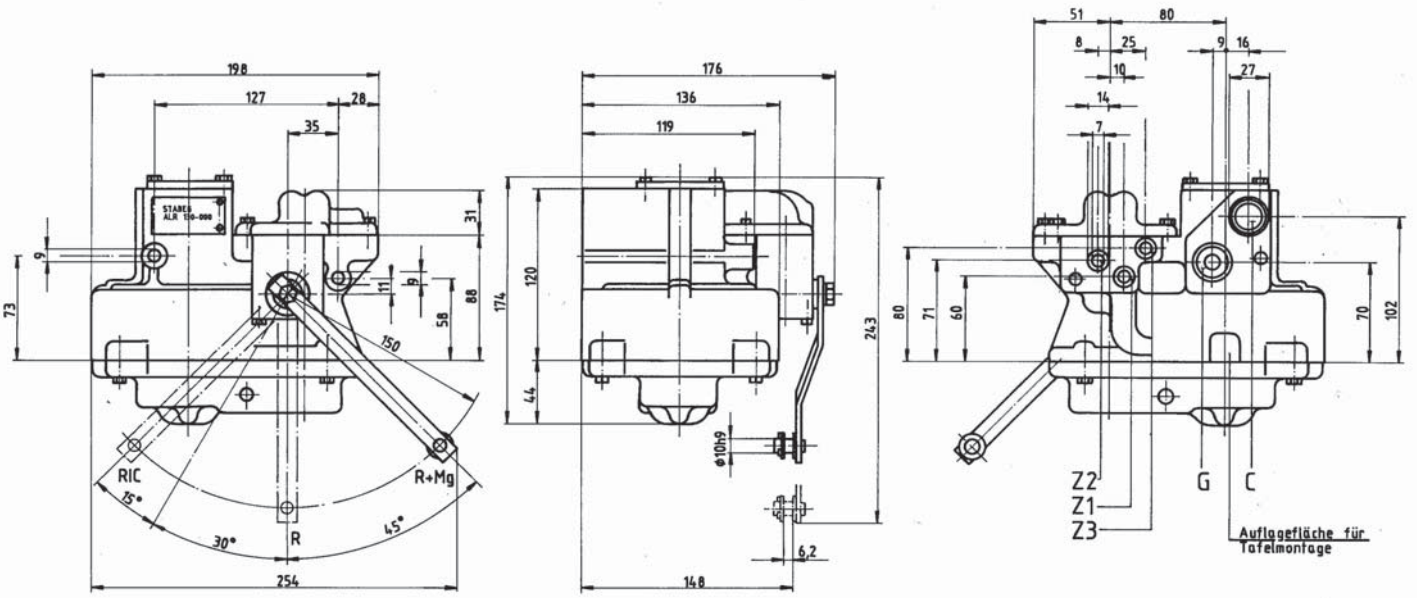

C ..... Hilfsluftbehälter
G ..... Bremszylinder
Z1 ..... Vorsteuerdruck vom Steuerventil
Z2 ..... Anschluß zur Gegenseite dicht abschließend
Z3 ..... Anschluß zur Gegenseite dicht abschließend

DRUCKÜBERSETZER Type ALR 130
zweistufig ohne automatischer Lastabbremsung

Einbauzeichnung : WB 303.229-Z
Schnittzeichnung : WB 100.641-Z
Gehört zu :
Gewicht :

STABEG Apparatebauges. m.b.H. — 1140 WIEN

STABEG BREMSE

NORMBLATT
N 005.011
2. Ausgabe 05/13

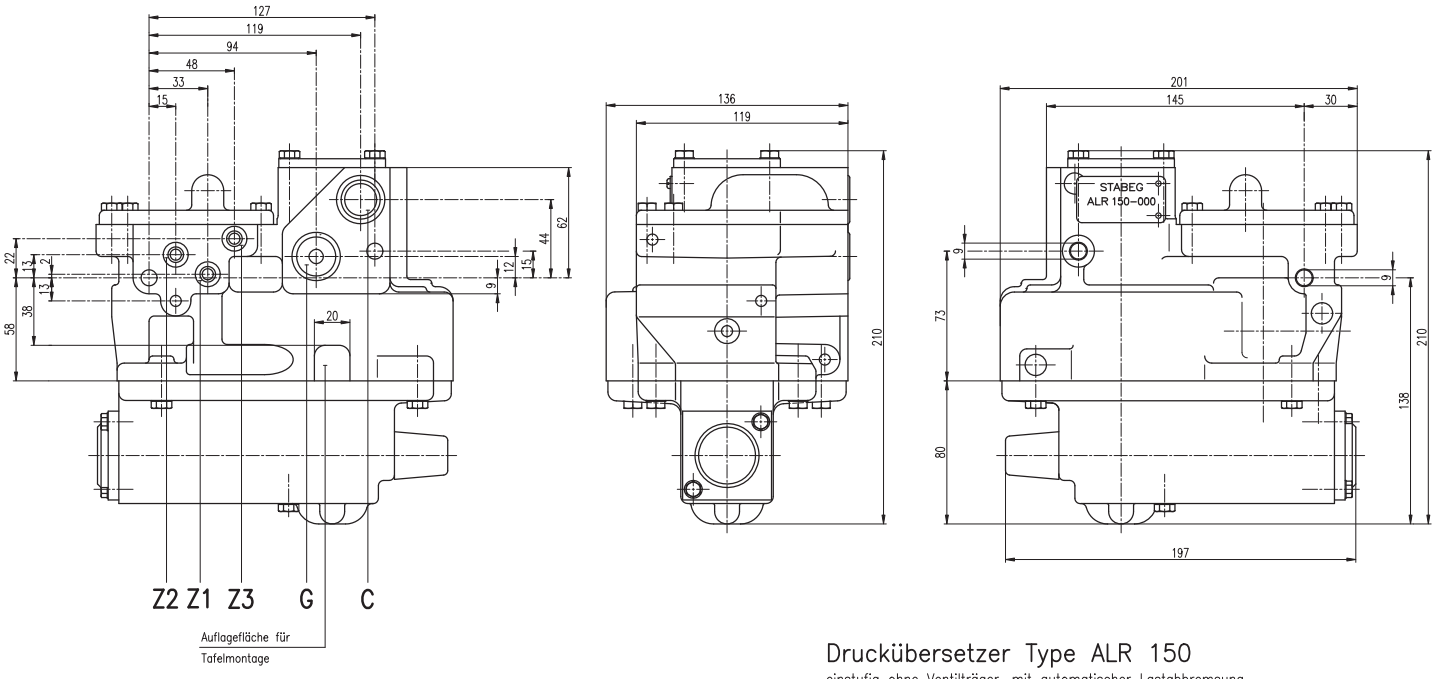

C _Hilfsluftbehälter
G _Bremszylinder
Z1 _Vorsteuerdruck vom Steuerventil
Z2 _Lastvorsteuerdruck
Z3 _Anschluß zur Gegenseite dicht abschließend

Drucübersetzer Type ALR 150

einstufig ohne Ventilträger, mit automatischer Lastabbremsung

Einbauzeichnung :
Schnittzeichnung : ALR 150
Gehört zu :
Gewicht :

AN DER VORLAGE MACHEN WIR SÄMTLICHE ERFINDERRECHTE GELTEND. SIE BLEIBT UNSER GEISTIGES EIGENTUM, DAS BEI VERMEIDUNG STRAF- U. ZIVILRECHTLICHER KONSEQUENZEN WEDER FOTOKOPIERT, NOCH SONST VERVIELFÄLTIGT, IRGENDWELCHEN DRITTPERSONEN ZU IRGENDWELCHEN ZWECKEN AUSGEHÄNDIGT WERDEN DARF.
STABEG APPARATEBAUGES. M.B.H. A-1140WIEN

STABEG Apparatebauges. m. b. H. – 1140 WIEN

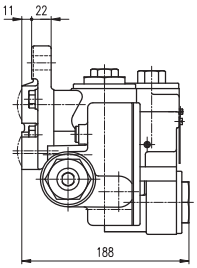

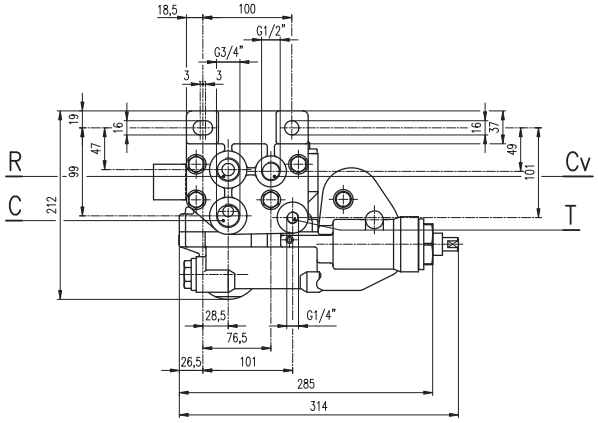

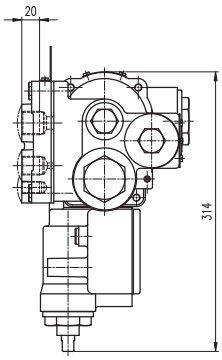

R Hilfsluftbehälter

Cv Steuerventil

T Messdose

C Bremszylinder

Drucksübersetzer Type ALT 103

Einbauzeichnung :

Schnittzeichnung : ST 200.684-Z

Gehört zu : Autom. Lastabbremsung

Gewicht : 7,5 kg

AN DER VORLAGE MACHEN WIR SÄMTLICHE ERFINDERRECHTE GELTEND, SIE BLEIBT UNSER GEISTIGES EIGENTUM, DAS BEI VERMEIDUNG STRAF- U. ZIVILRECHTLICHER KONSEQUENZEN WEDER FOTOKOPIERT, NOCH SONST VERVIELFÄLTIGT, IRGENDWELCHEN DRITTPERSONEN ZU IRGENDWELCHEN ZWECKEN AUSGEHÄNDIGT WERDEN DARF.
STABEG APPARATEBAUGES. M.B.H. A-1140WIEN

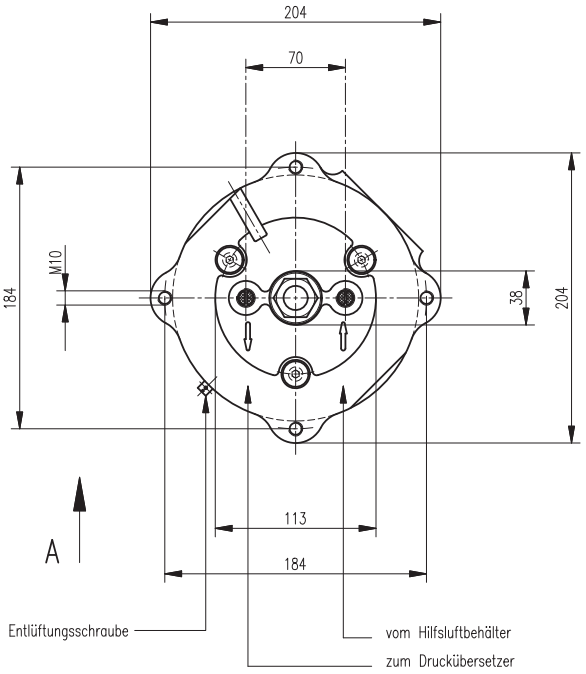

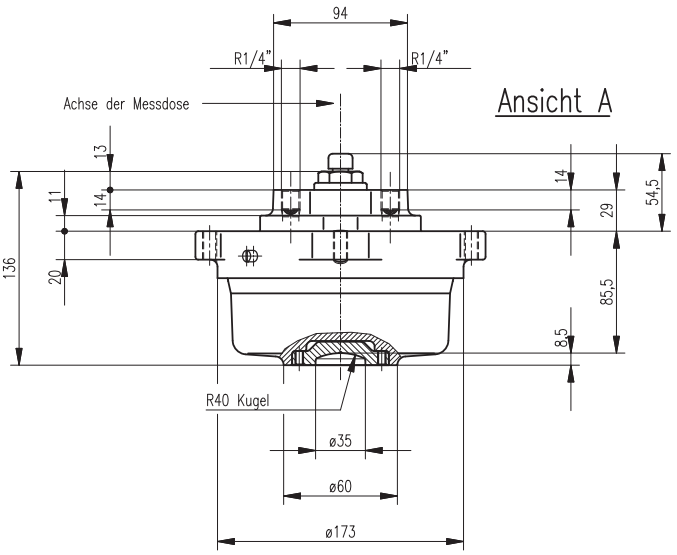

MESSDOSE Type ALM 102

Einbauzeichnung :

Schnittzeichnung : ALM 102

Gehört zu : automat. Lastabbremsung

Gewicht :

Einbauhinweise:

Bei senkrechtem Einbau der Messdose (Achse senkrecht) ist die Stellung beliebig (kann um die senkrechte Achse beliebig gedreht eingebaut werden).

Bei nicht senkrechtem Einbau (Achse geneigt oder waagrecht) muss sich die Entlüftungsschraube an der tiefsten Stelle befinden.

AN DER VORLAGE MACHEN WIR SÄMTLICHE ERFINDERRECHTE GELTEND, SIE BLEIBT UNSER GEISTIGES EIGENTUM, DAS BEI VERMEIDUNG STRAF- U. ZIVILRECHTLICHER KONSEQUENZEN WEDER FOTOKOPIERT, NOCH SONST VERVIELFÄLTIGT, IRGENDWELCHEN DRITTPERSONEN ZU IRGENDWELCHEN ZWECKEN AUSGEHÄNDIGT WERDEN DARF.
STABEG APPARATEBAUGES. M.B.H. A-1140WIEN

NORMBLATT

STABEG OERLIKON BREMSE

N007002

1. Ausgabe 6/73

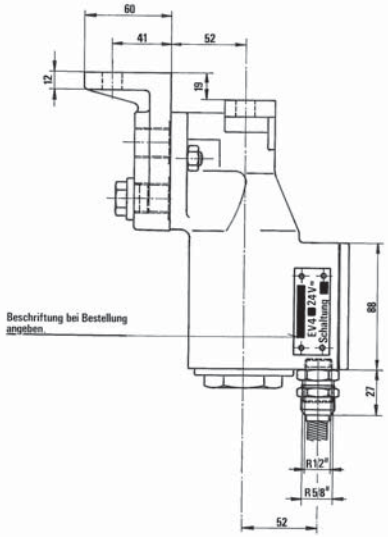

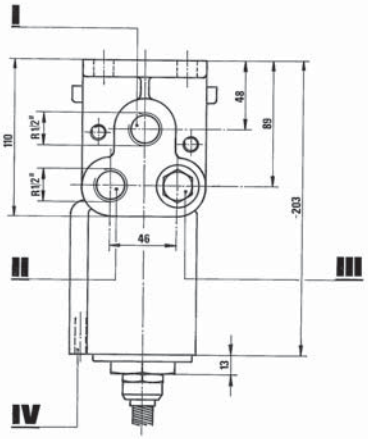

Das Ventil kann für die Spannungen 24, 36, 72, 110, 120 V geliefert werden.

Schaltung: a

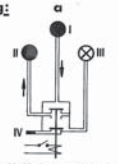

Stromlos : Verbindung unterbrochen ohne Entlüftung

Strom : Verbindung hergestellt

Anwendung: Auslöseventil, elektr. Notbremse, Pfeifenbetätigung

b

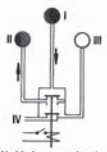

Verbindung unterbrochen mit Entlüftung

Verbindung hergestellt

Sanderventil G-P Wechsel, Schleuderbremse

Schaltung: c

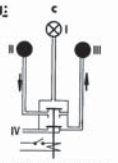

Stromlos : Verbindung hergestellt

Strom : Verbindung unterbrochen mit Entlüftung

Anwendung: P-R Wechsel

d

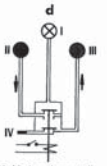

Verbindung hergestellt

Verbindung unterbrochen ohne Entlüftung

Absperrventil

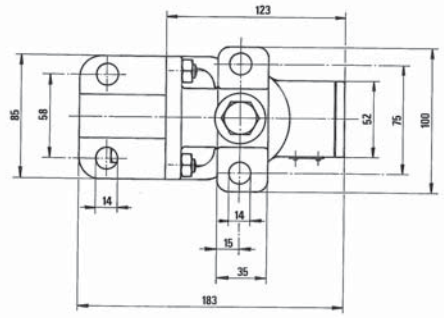

ELEKTROVENTIL Type EV4 mit Ventilträger

Einbauzeichnung :

Schnittzeichnung : EV4

Gehört zu :

Gewicht : kp

STABEG Apparatebauges. m.b.H. - 1140 WIEN

NORMBLATT

STABEG BREMSE

N007011

2 Ausgabe 9/73

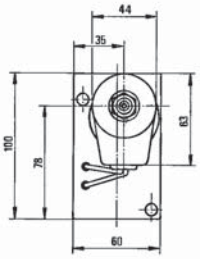

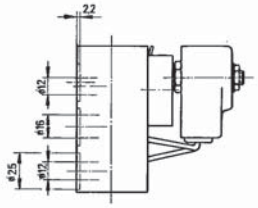

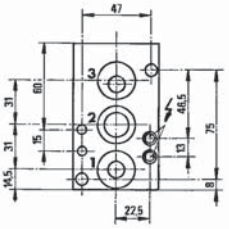

Elektr. Kontakt

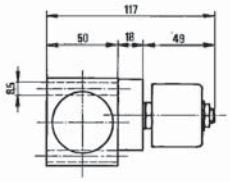

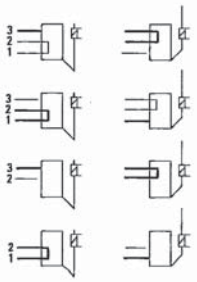

ELEKTROVENTIL

Einbauzeichnung : E 56.001.4

Schnittzeichnung : 56.001.3

Gehört zu : Druckluftbremse (Apparatetafel)

Gewicht : 1,0 kp

STABEG Apparatebauges. m.b.H. - 1140 WIEN

STABEG OERLIKON BREMSE

NORMBLATT
N007055
1. Ausgabe 8/90

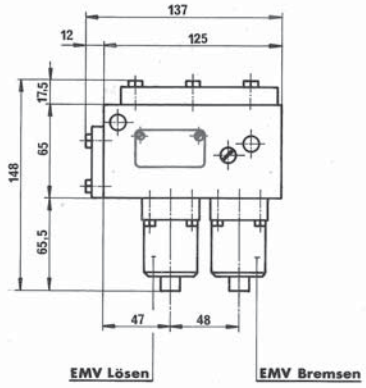

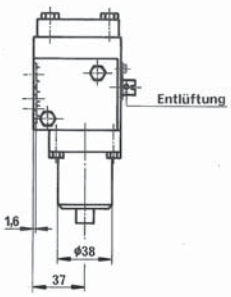

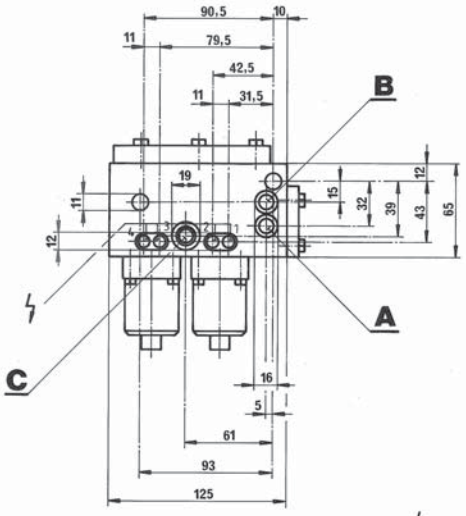

A Hauptbehälterleitung
B Hauptluftleitung
C Hilfsluftbehälter

elektr. Kontakt

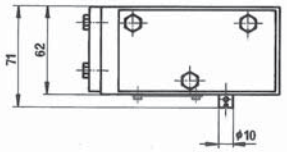

BREMS-LÖSEVENTIL OERLIKON Type EPA 822 Nennspannung: 24 V=

Einbauzeichnung : WB 306 073-Z
Schnittzeichnung :
Gehört zu : EP-Bremse
Gewicht :

STABEG Apparatebauges. m.b.H. — 1140 WIEN

STABEG OERLIKON BREMSE

NORMBLATT
N008001
1. Ausgabe 1/73

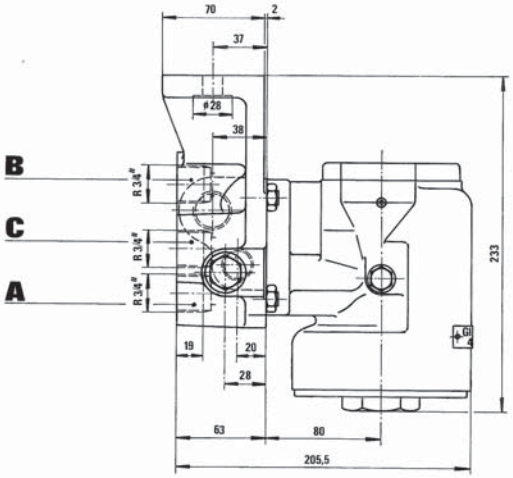

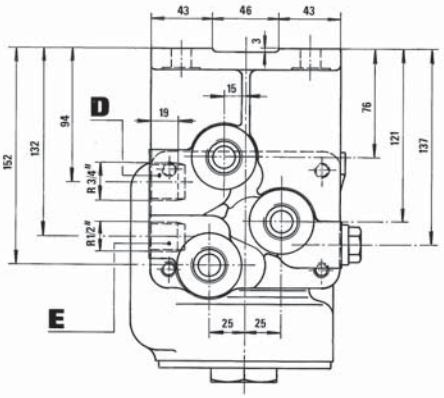

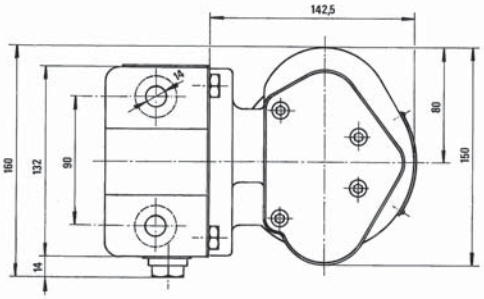

A Ins Freie oder zum Zählapparat
B Steuerventil
C Bremszylinder
D Hilfs-oder Apparateluftbehälter
E Gleitschutz-Achsregler

GLEITSCHUTZVENTIL Type 4GS2-200

Einbauzeichnung : 4GS2-200
Schnittzeichnung : 4GS2-200
Gehört zu :
Gewicht : kp

STABEG Apparatebauges. m.b.H. - 1140 WIEN

STABEG **BREMSE**

NORMBLATT
N 010 001
1. Ausgabe 8/72

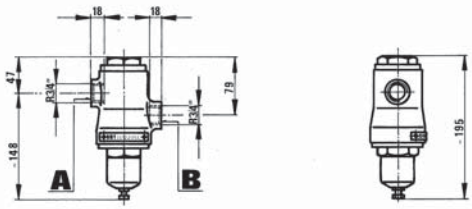

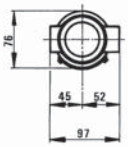

A Ungeregelter – Druck
B Geregelter – Druck

DRUCKBEGRENZER TYPE DB1 Einstellbereich von 0–2 u. 2–5 bar

Einbauzeichnung :
Schnittzeichnung : DB 1
Gehört zu : Druckluftbremse
Gewicht : ... kp

STABEG Apparatebauges. m. b. H. – 1140 WIEN

STABEG OERLIKON BREMSE

NORMBLATT
N 010 004
1. Ausgabe 4 74

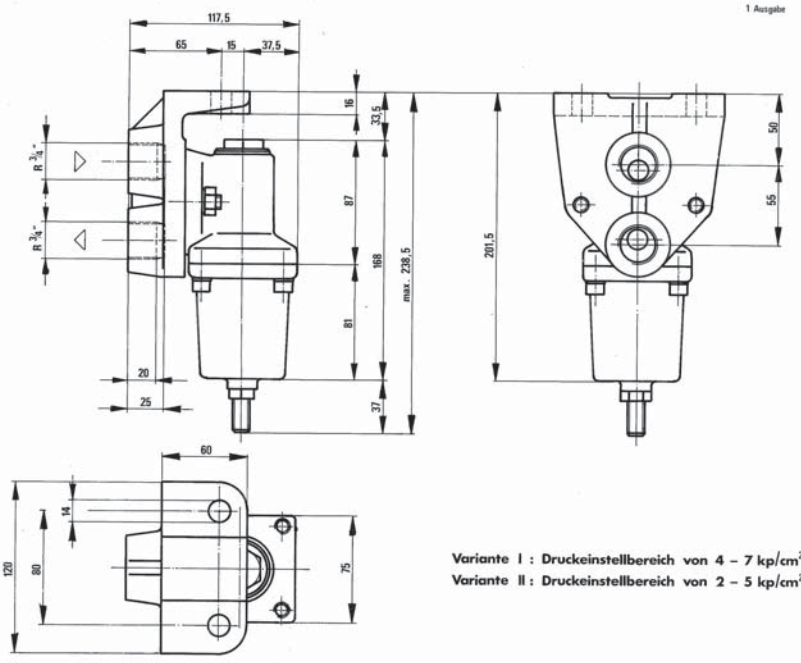

Variante I : Druckeinstellbereich von 4 – 7 kp/cm²
Variante II : Druckeinstellbereich von 2 – 5 kp/cm²

SCHNELLDRUCKREGLER mit Ventilträger

Einbauzeichnung : E 58.002.4
Schnittzeichnung : 58.002.2
Gehört zu : Druckluftbremse
Gewicht : kp

STABEG Apparatebauges. m.b.H. – 1140 WIEN

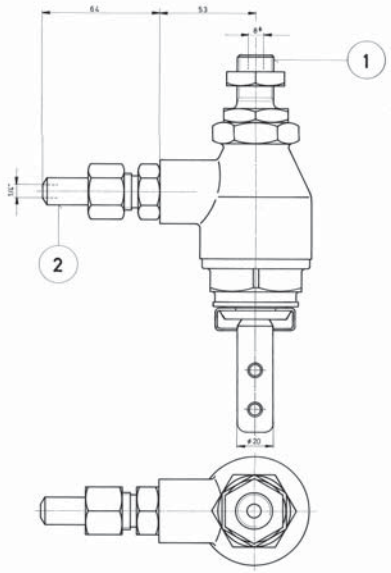

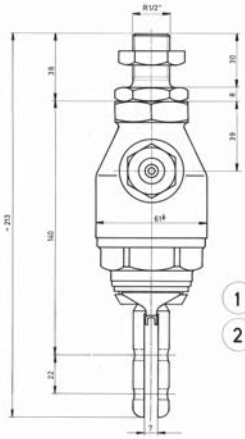

1 Steuerbehälter
2 Hauptluftleitung

SCHNELLLÖSEVENTIL Type LV 3

Einbauzeichnung	:	LV 3
Schnittzeichnung	:	
Gehört zu	:	Druckluftbremse
Gewicht	:	kg

AN DER VORLAGE MACHEN WIR SÄMTLICHE ERFINDERRECHTE GELTEND, SIE BLEIBT UNSER GEISTIGES EIGENTUM, DAS BEI VERWENDUNG STRAF- U. ZIVILRECHTLICHEN KONSEQUENZEN WEDER FOTOKOPIERT, NOCH SONST VERVIELFÄLTIGT, IRGENDWELCHEN DRITTPERSONEN ZU IRGENDWELCHEN ZWECKEN AUSGEHÄNDIGT WERDEN DARF.
STABEG APPARATEBAUGES. M.B.H. A-1140WIEN

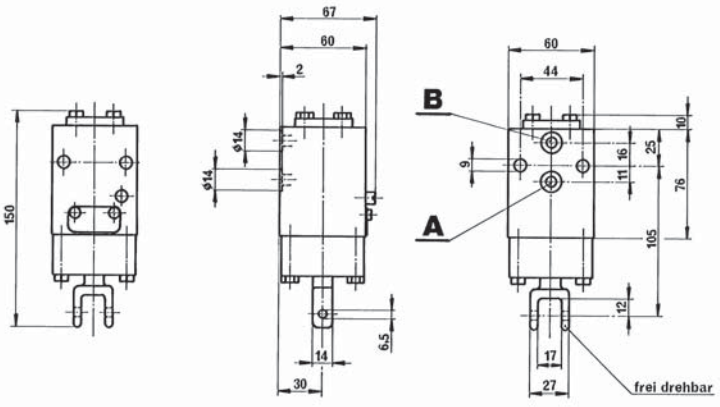

A_Hauptluftleitung
B_Steuerbehälter

AUTOMATISCHER AUSLÖSER, Type LVA 100

Einbauzeichnung	:	WB 304628-Z
Schnittzeichnung	:	
Gehört zu	:	
Gewicht	:	

STABEG BREMSE

NORMBLATT
N012012
1.Ausgabe 3/85

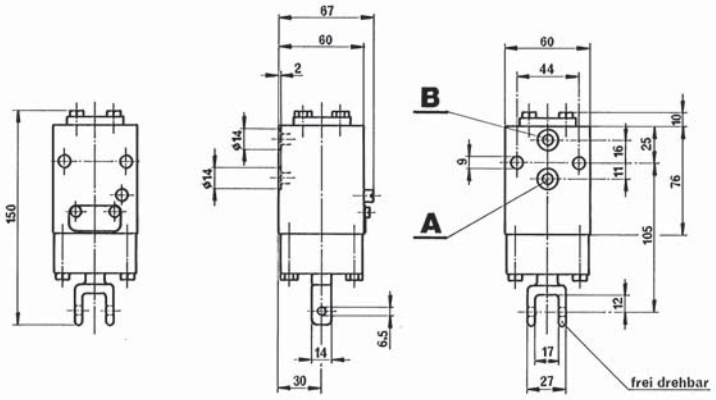

A_Hauptluftleitung
B_Steuerbehälter

AUTOMATISCHER AUSLÖSER , Type LVA 110

Einbauzeichnung	:	**LVA 110**
Schnittzeichnung	:	
Gehört zu	:	
Gewicht	:	

STABEG Apparatebauges. m.b.H. — 1140 WIEN

STABEG BREMSE

NORMBLATT
N 013.005
5. Ausgabe 11/11

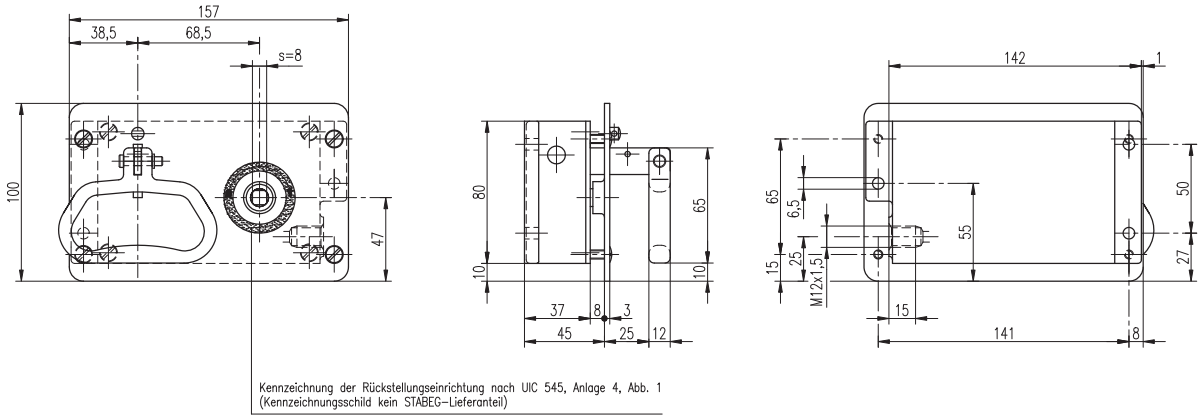

Kennzeichnung der Rückstellungseinrichtung nach UIC 545, Anlage 4, Abb. 1
(Kennzeichnungsschild kein STABEG–Lieferanteil)

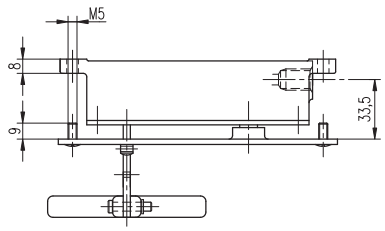

Farbton des Notbremszugkasten bei Bestellung angeben

NOTBREMSZUGKASTEN Type NZ 30

Einbauzeichnung	:	
Schnittzeichnung	:	NZ 30 (NZ 30 VE)
Gehört zu	:	Druckluftbremse
Gewicht	:	

AN DER VORLAGE MACHEN WIR SÄMTLICHE ERFINDERRECHTE GELTEND. SIE BLEIBT UNSER GEISTIGES EIGENTUM, DAS BEI VERMEIDUNG STRAF- U. ZIVILRECHTLICHER KONSEQUENZEN WEDER FOTOKOPIERT, NOCH SONST VERVIELFÄLTIGT, IRGENDWELCHEN DRITTPERSONEN ZU IRGENDWELCHEN ZWECKEN AUSGEHÄNDIGT WERDEN DARF.
STABEG APPARATEBAUGES. M.B.H. A–1140WIEN

STABEG Apparatebauges. m. b. H. – 1140 WIEN

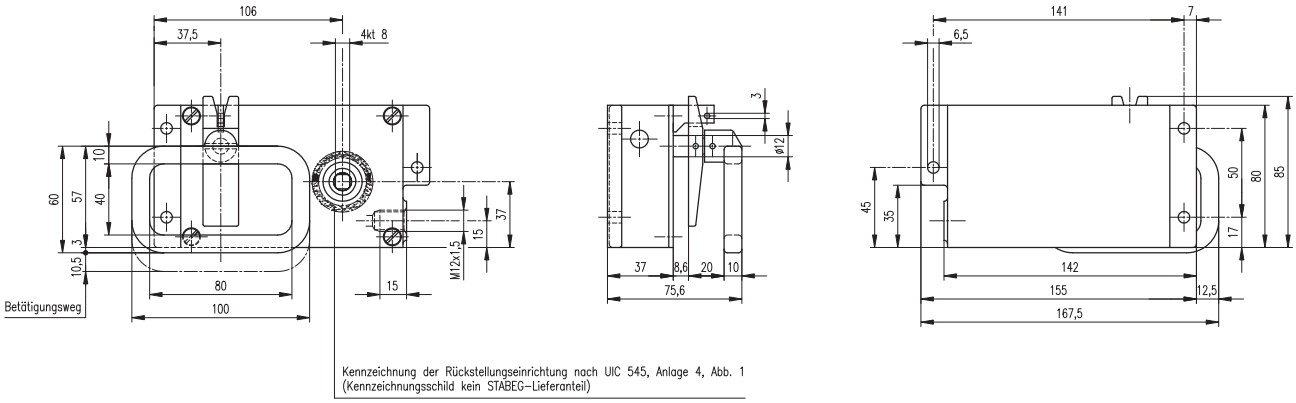

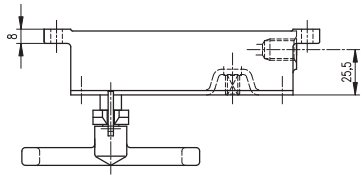

Farbton des Notbremszugkasten bei Bestellung angeben

NOTBREMSZUGKASTEN Type NZ 31

Einbauzeichnung	:	
Schnittzeichnung	:	NZ 31 (NZ 31VE)
Gehört zu	:	Druckluftbremse
Gewicht	:	

AN DER VORLAGE MACHEN WIR SÄMTLICHE ERFINDERRECHTE GELTEND. SIE BLEIBT UNSER GEISTIGES EIGENTUM, DAS BEI VERMEIDUNG STRAF- U. ZIVILRECHTLICHER KONSEQUENZEN WEDER FOTOKOPIERT, NOCH SONST VERVIELFÄLTIGT, IRGEND-WELCHEN DRITTPERSONEN ZU IRGENDWELCHEN ZWECKEN AUSGEHÄNDIGT WERDEN DARF.
STABEG APPARATEBAUGES. M.B.H. A-1140WIEN

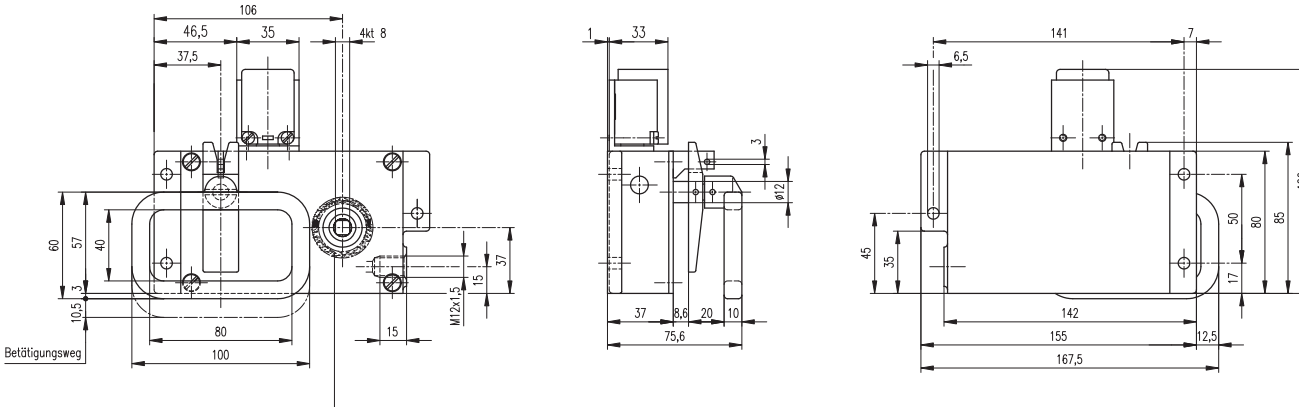

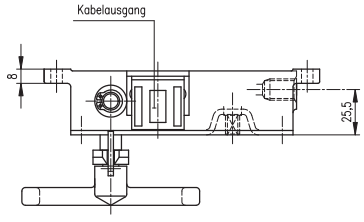



Farbton des Notbremszugkasten bei Bestellung angeben

NOTBREMSZUGKASTEN Type NZ 32

mit elektr. Kontakt

Einbauzeichnung	:	
Schnittzeichnung	:	NZ 32
Gehört zu	:	Druckluftbremse
Gewicht	:	

AN DER VORLAGE MACHEN WIR SÄMTLICHE ERFINDERRECHTE GELTEND. SIE BLEIBT UNSER GEISTIGES EIGENTUM, DAS BEI VERMEIDUNG STRAF- U. ZIVILRECHTLICHER KONSEQUENZEN WEDER FOTOKOPIERT, NOCH SONST VERVIELFÄLTIGT, IRGEND-WELCHEN DRITTPERSONEN ZU IRGENDWELCHEN ZWECKEN AUSGEHÄNDIGT WERDEN DARF.
STABEG APPARATEBAUGES. M.B.H. A-1140WIEN

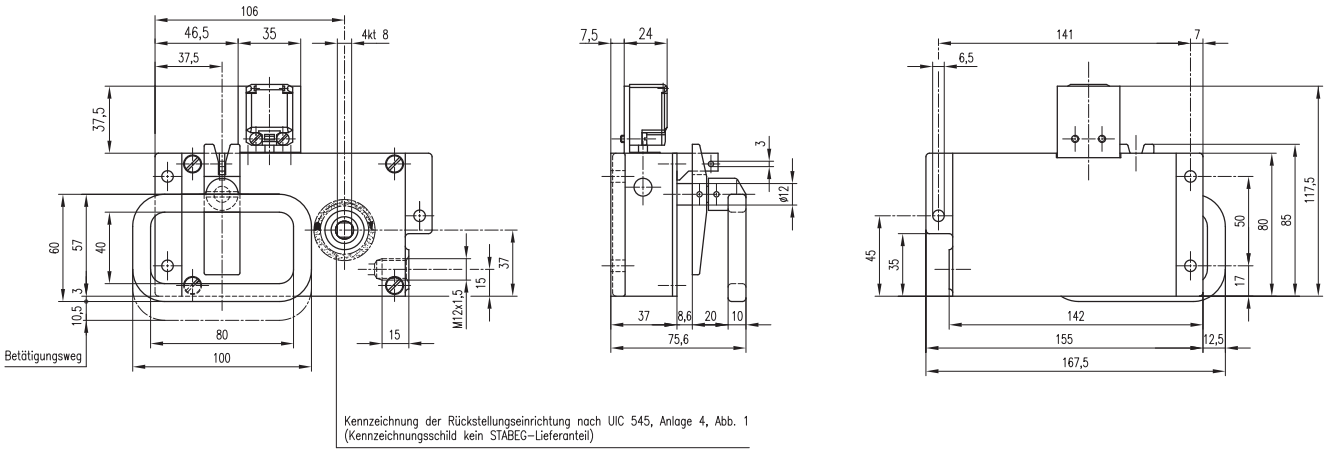

Kennzeichnung der Rückstellungseinrichtung nach UIC 545, Anlage 4, Abb. 1
(Kennzeichnungsschild kein STABEG-Lieferanteil)

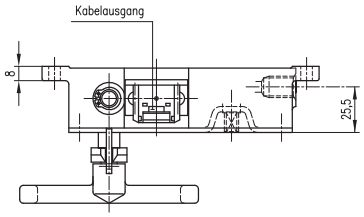

SCHALTBILD
Ruhezustand



Farbton des Notbremszugkasten bei Bestellung angeben

NOTBREMSZUGKASTEN Type NZ 34

mit elektr. Kontakt

Einbauzeichnung	:	
Schnittzeichnung	:	NZ 34
Gehört zu	:	Druckluftbremse
Gewicht	:	

AN DER VORLAGE MACHEN WIR SÄMTLICHE ERFINDERRECHTE GELTEND, SIE BLEIBT UNSER GEISTIGES EIGENTUM, DAS BEI VERMEIDUNG STRAF- U. ZIVILRECHTLICHER KONSEQUENZEN WEDER FOTOKOPIERT, NOCH SONST VERVIELFÄLTIGT, IRGENDWELCHEN DRITTPERSONEN ZU IRGENDWELCHEN ZWECKEN AUSGEHÄNDIGT WERDEN DARF.
STABEG APPARATEBAUGES. M.B.H. A-1140WIEN

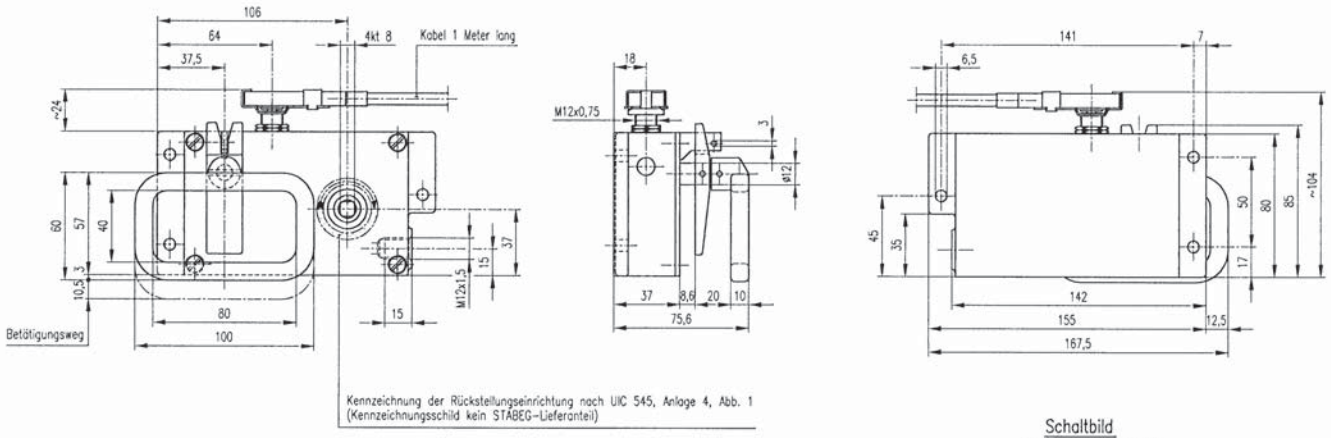

Kennzeichnung der Rückstellungseinrichtung nach UIC 545, Anlage 4, Abb. 1
(Kennzeichnungsschild kein STABEG-Lieferanteil)

Schaltbild
im eingebauten Zustand

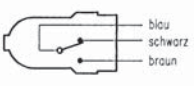

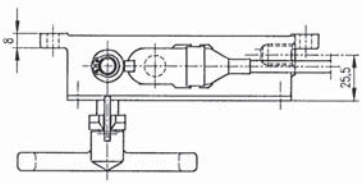

NOTBREMSZUGKASTEN Type NZ 35

mit elektr. Kontakt

Einbauzeichnung	:	
Schnittzeichnung	:	NZ 35
Gehört zu	:	Druckluftbremse
Gewicht	:	

AN DER VORLAGE MACHEN WIR SÄMTLICHE ERFINDERRECHTE GELTEND, SIE BLEIBT UNSER GEISTIGES EIGENTUM, DAS BEI VERMEIDUNG STRAF- U. ZIVILRECHTLICHER KONSEQUENZEN WEDER FOTOKOPIERT, NOCH SONST VERVIELFÄLTIGT, IRGENDWELCHEN DRITTPERSONEN ZU IRGENDWELCHEN ZWECKEN AUSGEHÄNDIGT WERDEN DARF.
STABEG APPARATEBAUGES. M.B.H. A-1140WIEN

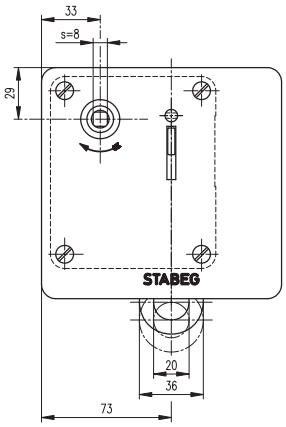

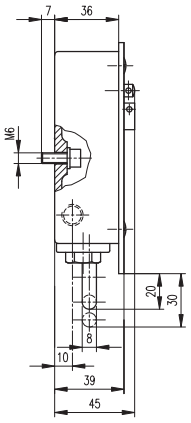

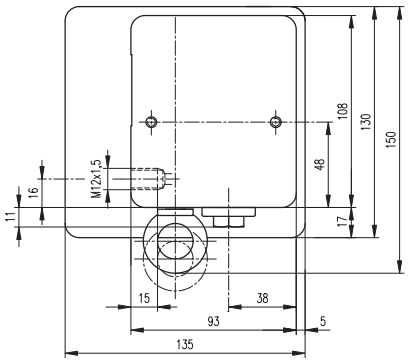

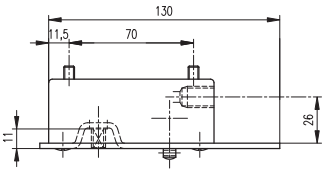

Farbton des Notbremszugkasten bei Bestellung angeben

NOTBREMSZUGKASTEN Type NZ 51

ohne elektrische Kontakte, ohne Auslösehebel mit Zugseilbetätigung

Einbauzeichnung	:	
Schnittzeichnung	:	NZ 51
Gehört zu	:	Druckluftbremse
Gewicht	:	

AN DER VORLAGE MACHEN WIR SÄMTLICHE ERFINDERRECHTE GELTEND. SIE BLEIBT UNSER GEISTIGES EIGENTUM, DAS BEI VERMEIDUNG STRAF- U. ZIVILRECHTLICHER KONSEQUENZEN WEDER FOTOKOPIERT, NOCH SONST VERVIELFÄLTIGT, IRGEND-WELCHEN DRITTPERSONEN ZU IRGENDWELCHEN ZWECKEN AUSGEHÄNDIGT WERDEN DARF.
STABEG APPARATEBAUGES. M.B.H. A-1140WIEN

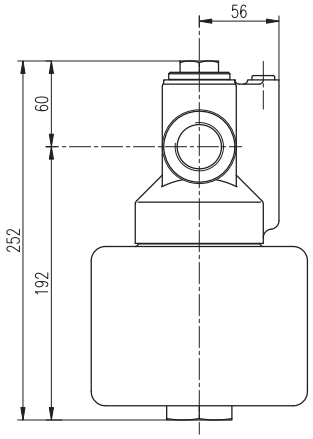

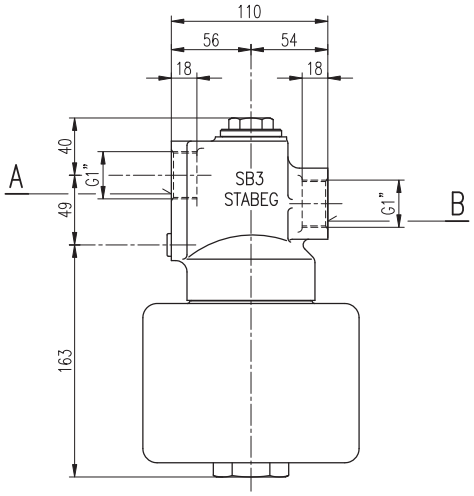

A Hauptluftleitung

B Auslass ins Freie

SCHNELLBREMSBESCHLEUNIGER Type SB3

ohne Ventilträger

Einbauzeichnung	:	
Schnittzeichnung	:	SB3
Gehört zu	:	Druckluftbremse
Gewicht	:	kg

AN DER VORLAGE MACHEN WIR SÄMTLICHE ERFINDERRECHTE GELTEND. SIE BLEIBT UNSER GEISTIGES EIGENTUM, DAS BEI VERMEIDUNG STRAF- U. ZIVILRECHTLICHER KONSEQUENZEN WEDER FOTOKOPIERT, NOCH SONST VERVIELFÄLTIGT, IRGEND-WELCHEN DRITTPERSONEN ZU IRGENDWELCHEN ZWECKEN AUSGEHÄNDIGT WERDEN DARF.
STABEG APPARATEBAUGES. M.B.H. A-1140WIEN

STABEG BREMSE

NORMBLATT
N 015013
5. Ausgabe 6/78

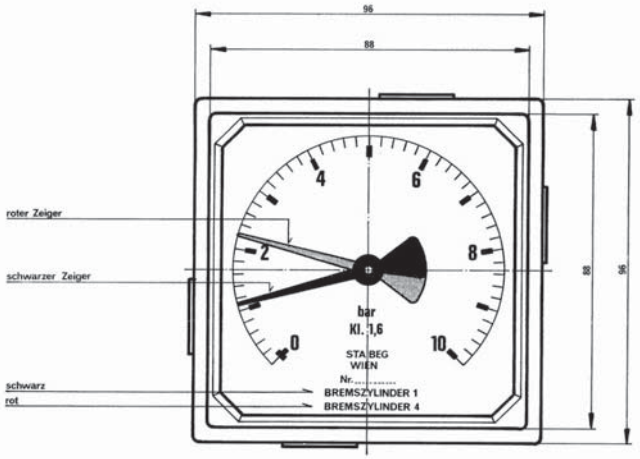

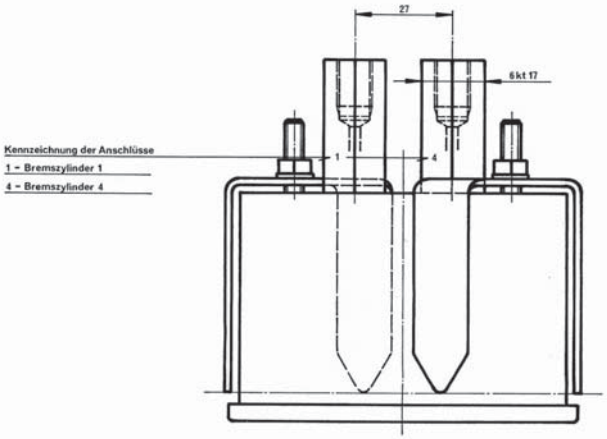

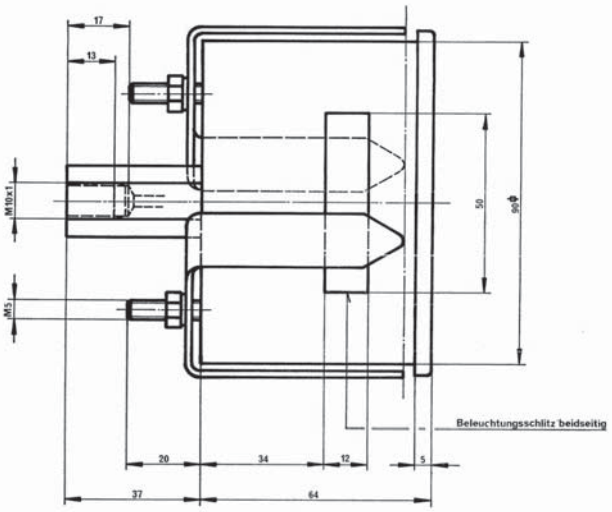

Ausführung:
Gehäuse schwarz, Zifferblatt weiß durchscheinend, Skala und Beschriftung wenn nicht anders angegeben schwarz, Frontglas in entspiegelter Ausführung.

DRUCKMESSER KLASSE 1,6
Geeicht entsprechend dem österreichischen Eichgesetz.

DOPPELDRUCKMESSER BREMSZYLINDER 1 - BREMSZYLINDER 4

Einbauzeichnung :
Schnittzeichnung : DM 27-02
Gehört zu : Triebfahrzeug Rh. 1044
Gewicht :

STABEG Apparatebauges. m.b.H. — 1140 WIEN

STABEG BREMSE

NORMBLATT
N 015014
5. Ausgabe 6/78

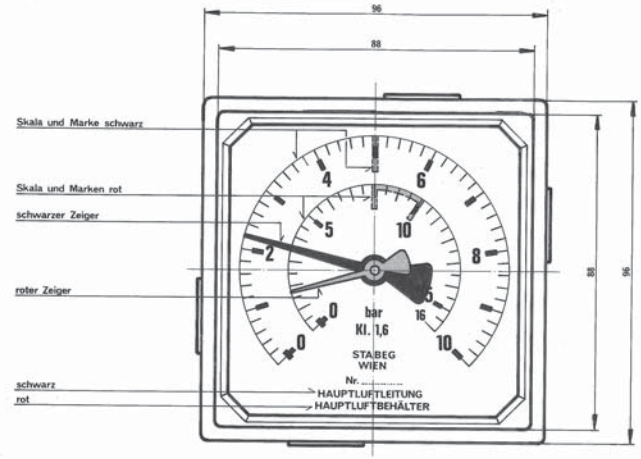

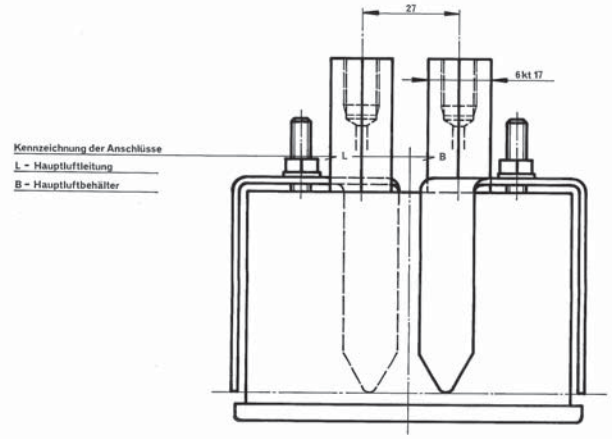

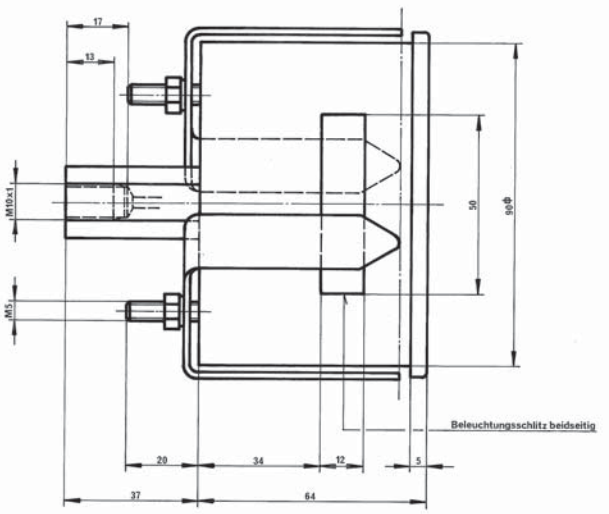

Ausführung:
Gehäuse schwarz, Zifferblatt weiß durchscheinend, Beschriftung wenn nicht anders angegeben schwarz, Frontglas in entspiegelter Ausführung.

DRUCKMESSER KLASSE 1,6
Geeicht entsprechend dem österreichischen Eichgesetz.

DOPPELDRUCKMESSER HAUPTLUFTLEITUNG - HAUPTLUFTBEHÄLTER

Einbauzeichnung :
Schnittzeichnung : DM 28-02
Gehört zu : Triebfahrzeug Rh. 1044
Gewicht :

STABEG Apparatebauges. m.b.H. — 1140 WIEN

STABEG BREMSE

NORMBLATT
N015018
3. Ausgabe 8/80

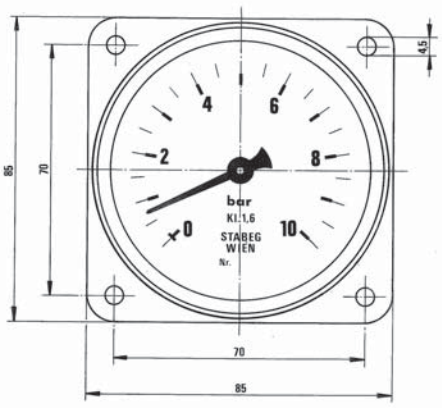

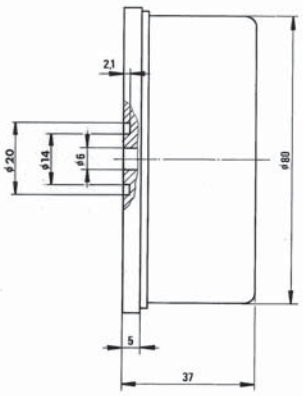

Druckmesser Klasse 1,6

Skala, Zeiger und Beschriftung schwarz
Zifferblatt weiß
Gehäuse schwarz

EINFACHDRUCKMESSER

Einbauzeichnung	:	
Schnittzeichnung	:	B-400216
Gehört zu	:	Apparatetafel
Gewicht	:	0,3 kp

STABEG Apparatebauges. m.b.H. - 1140 WIEN

STABEG BREMSE

NORMBLATT
N015019
4. Ausgabe 8/80

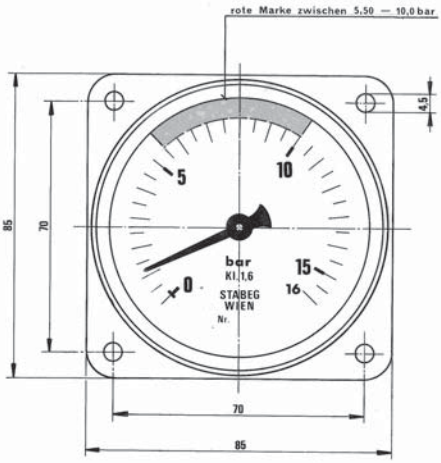

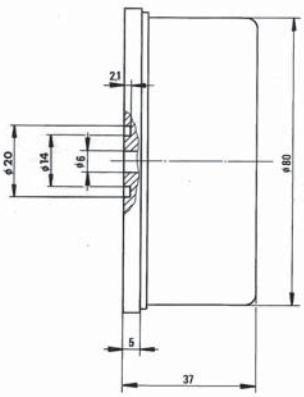

Druckmesser Klasse 1,6

Skala, Zeiger und Beschriftung schwarz
Zifferblatt weiß
Gehäuse schwarz

EINFACHDRUCKMESSER

Einbauzeichnung	:	
Schnittzeichnung	:	B-400216
Gehört zu	:	Apparatetafel
Gewicht	:	0,3 kp

STABEG Apparatebauges. m.b.H. - 1140 WIEN

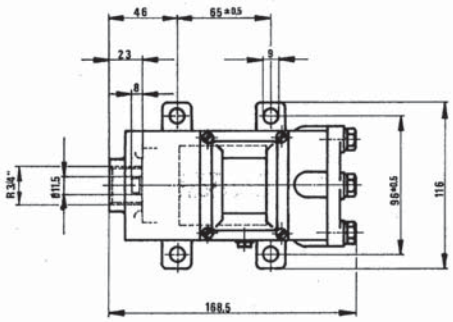

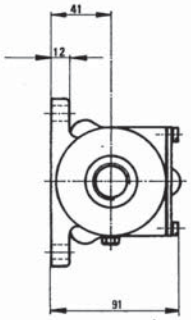

ANZEIGEVORRICHTUNG TYPE AV1

Einbauzeichnung	:	
Schnittzeichnung	:	AV1
Gehört zu	:	Druckluftbremse (Scheibenbremse)
Gewicht	:	1,7 kp

STABEG Apparatebauges. m. b. H. – 1140 WIEN

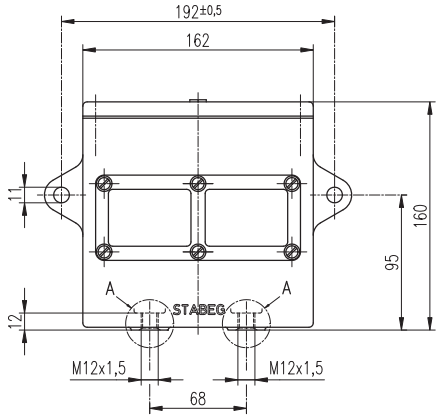

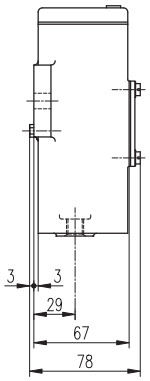

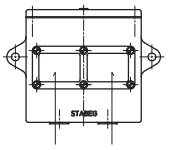

Grüne Felder
(Bremse gelöst)

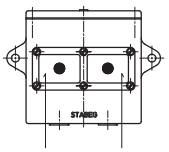

Rote Felder
mit zusätzlichem
schwarzen Punkt Ø15mm
(Bremse angelegt)

Detail A
Ausführung AV 2



Detail A
Ausführung AV 2VE

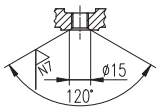

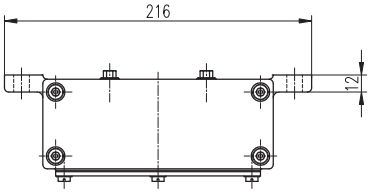

Bei Bestellung angeben:
Ausführung AV 2 oder Ausführung AV 2VE

DOPPEL–ANZEIGEVORRICHTUNG Type AV 2

Einbauzeichnung	:	
Schnittzeichnung	:	AV 2 / AV 2VE
Gehört zu	:	Druckluftbremse und Handbremse
Gewicht	:	2,4 kg

AN DER VORLAGE MACHEN WIR SÄMTLICHE ERFINDERRECHTE GELTEND. SIE BLEIBT UNSER GEISTIGES EIGENTUM, DAS BEI VERMEIDUNG STRAF- U. ZIVILRECHTLICHER KONSEQUENZEN WEDER FOTOKOPIERT, NOCH SONST VERVIELFÄLTIGT, IRGENDWELCHEN DRITTPERSONEN ZU IRGENDWELCHEN ZWECKEN AUSGEHÄNDIGT WERDEN DARF.
STABEG APPARATEBAUGES. M.B.H. A–1140WIEN

STABEG Apparatebauges. m. b. H. – 1140 WIEN

STABEG OERLIKON BREMSE

NORMBLATT
N016006
3. Ausgabe 10/80

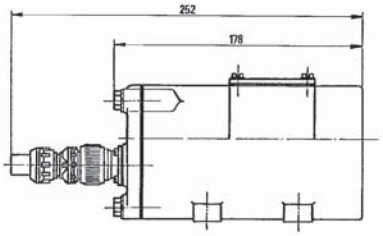

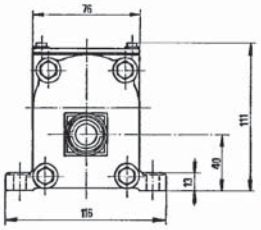

Steckanschluss

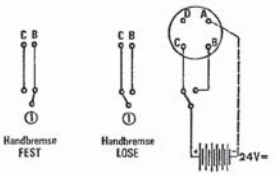

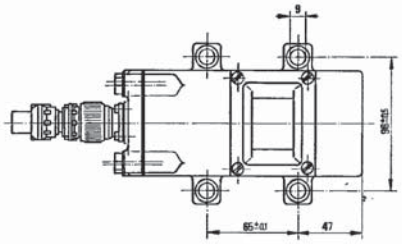

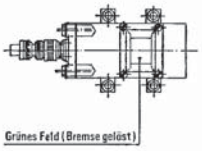

Grünes Feld (Bremse gelöst)

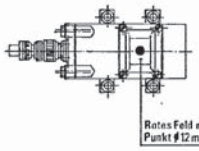

Rotes Feld mit zusätzlichem schwarzen Punkt ϕ12 mm (Bremse angelegt)

ANZEIGEVORRICHTUNG Type AV5 Betriebsspannung 24V=

Einbauzeichnung	:	AV5-01
Schnittzeichnung	:	
Gehört zu	:	Handbremse
Gewicht	:	2,7 kp

STABEG Apparatebauges. m.b.H. - 1140 WIEN

STABEG BREMSE

NORMBLATT
N 016.007
3. Ausgabe 10/10

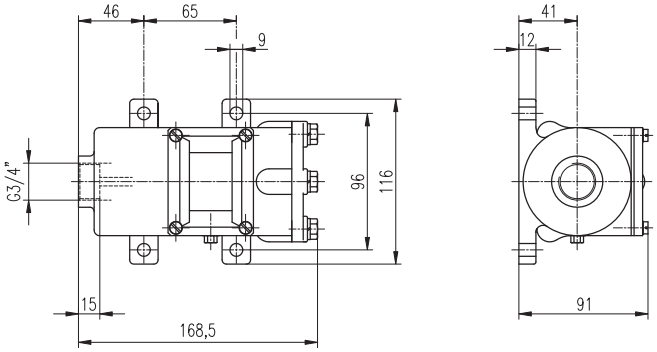

ANZEIGE GRÜN
Druckbeaufschlagung >4,6 bar

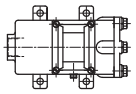

ANZEIGE ROT (zusätzlich schwarzer Punkt)
Druckbeaufschlagung <2,7 bar

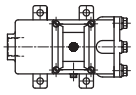

Anzeigefelder:
Bei steigendem Druck über 3,6–4,1 bar wird grünes Feld sichtbar.
Grünes Feld wird vollständig sichtbar bei einem Druck von 4,6–4,9 bar.
Bei fallendem Druck unter 3,8–3,3 bar wird rotes Feld sichtbar.
Rotes Feld wird vollständig sichtbar bei einem Druck von 3,0–2,7 bar.

DOPPEL–ANZEIGEVORRICHTUNG Type AV 6

für Federspeicherbremse

Einbauzeichnung	:	
Schnittzeichnung	:	AV 6
Gehört zu	:	
Gewicht	:	

AN DER VORLAGE MACHEN WIR SÄMTLICHE ERFINDERRECHTE GELTEND. SIE BLEIBT UNSER GEISTIGES EIGENTUM, DAS BEI VERMEIDUNG STRAF- U. ZIVILRECHTLICHER KONSEQUENZEN WEDER FOTOKOPIERT, NOCH SONST VERVIELFÄLTIGT, IRGENDWELCHEN DRITTPERSONEN ZU IRGENDWELCHEN ZWECKEN AUSGEHÄNDIGT WERDEN DARF.
STABEG APPARATEBAUGES. M.B.H. A–1140WIEN

STABEG Apparatebauges. m. b. H. – 1140 WIEN

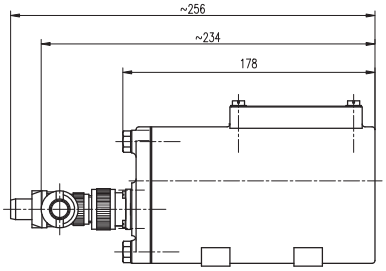

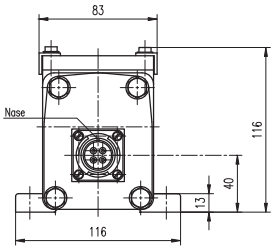

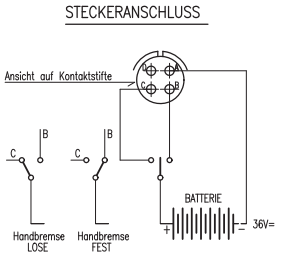

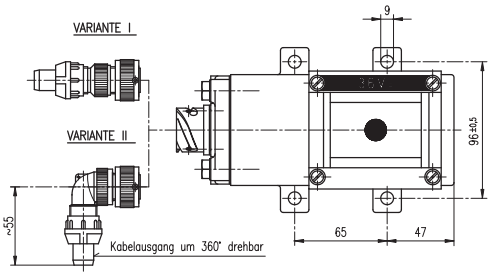

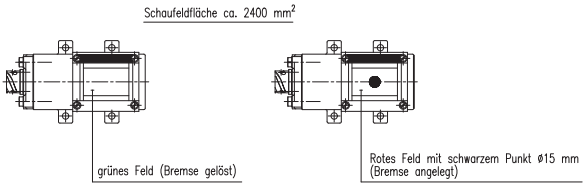

ANZEIGEVORRICHTUNG Type AV 50

Betriebsspannung 36 V =

Bei Bestellung angeben:

VARIANTE I
mit gerader Steckverbindung oder
VARIANTE II
mit Winkelsteckverbindung

Einbauzeichnung	:	
Schnittzeichnung	:	AV 50-02
Gehört zu	:	Handbremse
Gewicht	:	2,7 kg

AN DER VORLAGE MACHEN WIR SÄMTLICHE ERFINDERRECHTE GELTEND, SIE BLEIBT UNSER GEISTIGES EIGENTUM, DAS BEI VERMEIDUNG STRAF- U. ZIVILRECHTLICHER KONSEQUENZEN WEDER FOTOKOPIERT, NOCH SONST VERVIELFÄLTIGT, IRGENDWELCHEN DRITTPERSONEN ZU IRGENDWELCHEN ZWECKEN AUSGEHÄNDIGT WERDEN DARF.
STABEG APPARATEBAUGES. M.B.H. A-1140WIEN

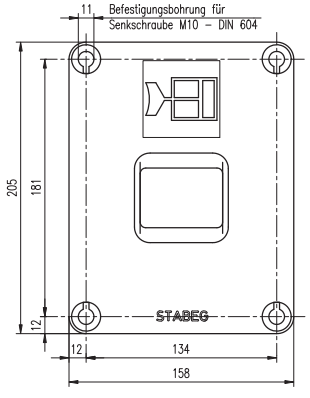

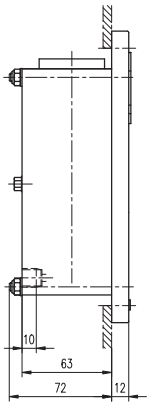

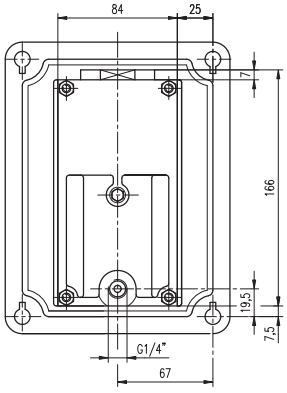

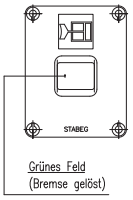

Grünes Feld
(Bremse gelöst)

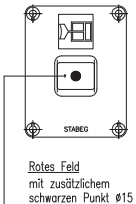

Rotes Feld
mit zusätzlichem
schwarzen Punkt ø15 mm
(Bremse angelegt)

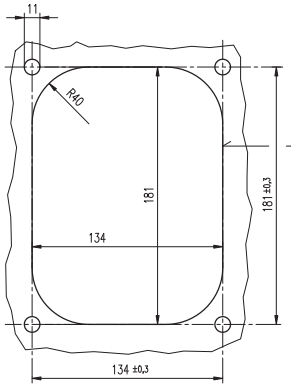

Erforderlicher Ausschnitt zum
Einbau der Anzeigevorrichtung

Farbe von Schildlager, Gehäuse und
Aufschriften bei Bestellung angeben

EINFACH–ANZEIGEVORRICHTUNG Type AV 10

Einbauzeichnung	:	
Schnittzeichnung	:	AV 10
Gehört zu	:	Druckluftbremse
Gewicht	:	2,4 kg

AN DER VORLAGE MACHEN WIR SÄMTLICHE ERFINDERRECHTE GELTEND, SIE BLEIBT UNSER GEISTIGES EIGENTUM, DAS BEI VERMEIDUNG STRAF- U. ZIVILRECHTLICHER KONSEQUENZEN WEDER FOTOKOPIERT, NOCH SONST VERVIELFÄLTIGT, IRGENDWELCHEN DRITTPERSONEN ZU IRGENDWELCHEN ZWECKEN AUSGEHÄNDIGT WERDEN DARF.
STABEG APPARATEBAUGES. M.B.H. A-1140WIEN

STABEG BREMSE

NORMBLATT
N 016024
4. Ausgabe 5/94

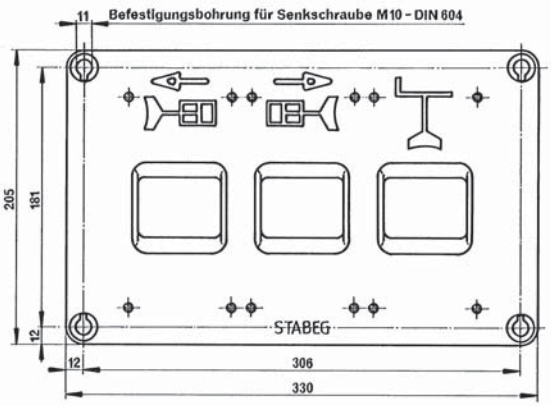

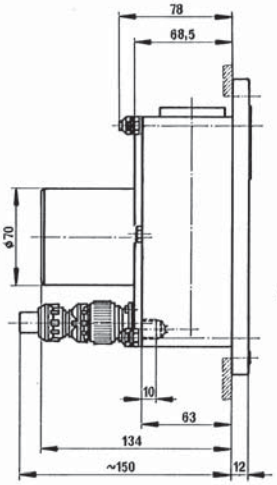

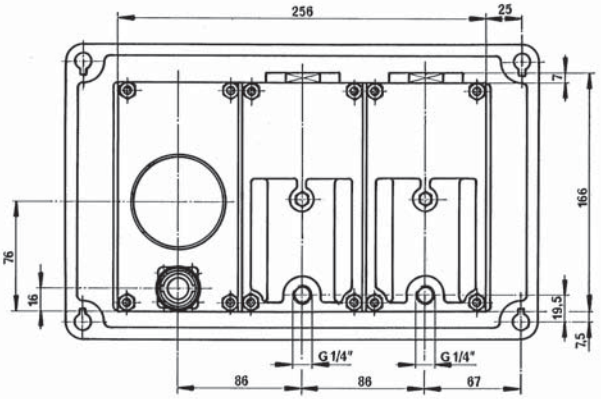

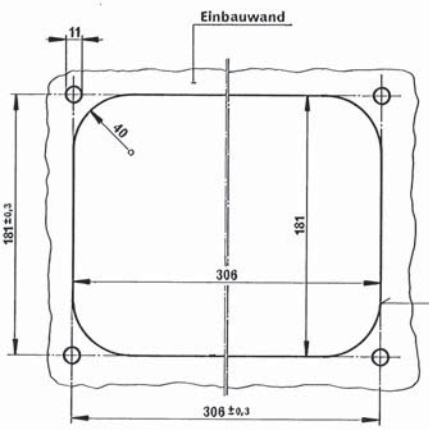

Anschlußschema
für Handbremsanzeige:

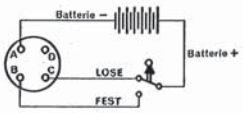

Nennspannungs-Bereich von 24 - 72V

Farbe von Schildlager, Gehäuse und Aufschriften bei Bestellung angeben

Erforderlicher Ausschnitt zum Einbau der Anzeigevorrichtung

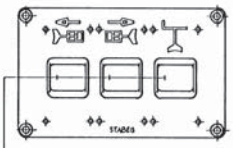

Grünes Feld
(Bremse gelöst)

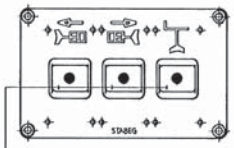

Rotes Feld
mit zusätzlichem schwarzen Punkt ø15mm
(Druckluftbremse angelegt
Handbremse nicht gelöst)

ANZEIGEVORRICHTUNG TYPE AV 2056
RECHTE AUSFÜHRUNG

für Druckluftbremse - pneumatisch
und Handbremse - elektrisch

Einbauzeichnung	:	
Schnittzeichnung	:	AV 2056
Gehört zu	:	Druckluftbremse/Handbremse
Gewicht	:	6,8 kg

STABEG Apparatebauges. m.b.H. — 1140 WIEN

STABEG BREMSE

NORMBLATT
N 016.043
6. Ausgabe 05/94

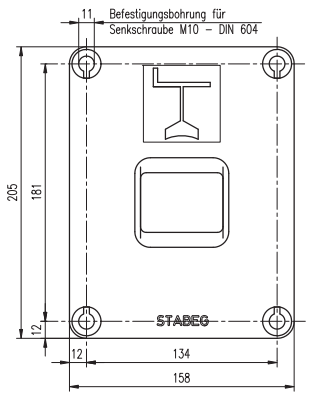

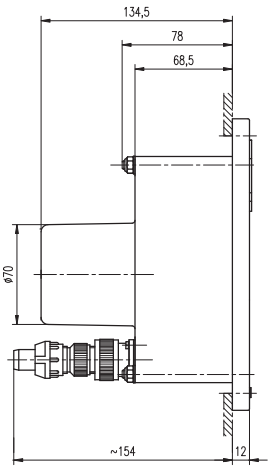

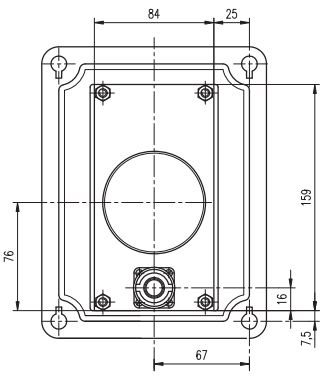

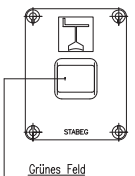

Grünes Feld
(Handbremse gelöst)

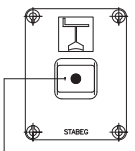

Rotes Feld
mit zusätzlichem
schwarzen Punkt ø15 mm
(Handbremse nicht gelöst)

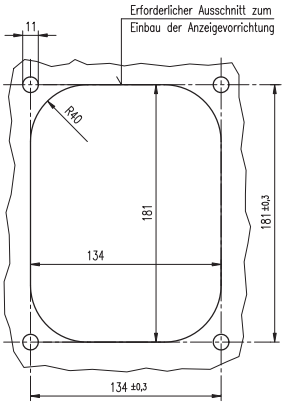

Anschlußschema
für Handbremsanzeige:

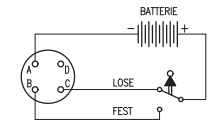

Nennspannungs-Bereich von 24 - 72V=

Farbe von Schildlager, Gehäuse und Aufschriften bei Bestellung angeben

ANZEIGEVORRICHTUNG Type AV 56

Einbauzeichnung	:	
Schnittzeichnung	:	AV 56
Gehört zu	:	Handbremse
Gewicht	:	

AN DER VORLAGE MACHEN WIR SÄMTLICHE ERFINDERRECHTE GELTEND. SIE BLEIBT UNSER GEISTIGES EIGENTUM, DAS BEI VERMEIDUNG STRAF- U. ZIVILRECHTLICHER KONSEQUENZEN WEDER FOTOKOPIERT, NOCH SONST VERVIELFÄLTIGT, IRGENDWELCHEN DRITTPERSONEN ZU IRGENDWELCHEN ZWECKEN AUSGEHÄNDIGT WERDEN DARF.
STABEG APPARATEBAUGES. M.B.H. A-1140WIEN

STABEG Apparatebauges. m. b. H. – 1140 WIEN

STABEG BREMSE

NORMBLATT
N 016044
1. Ausgabe 9/93

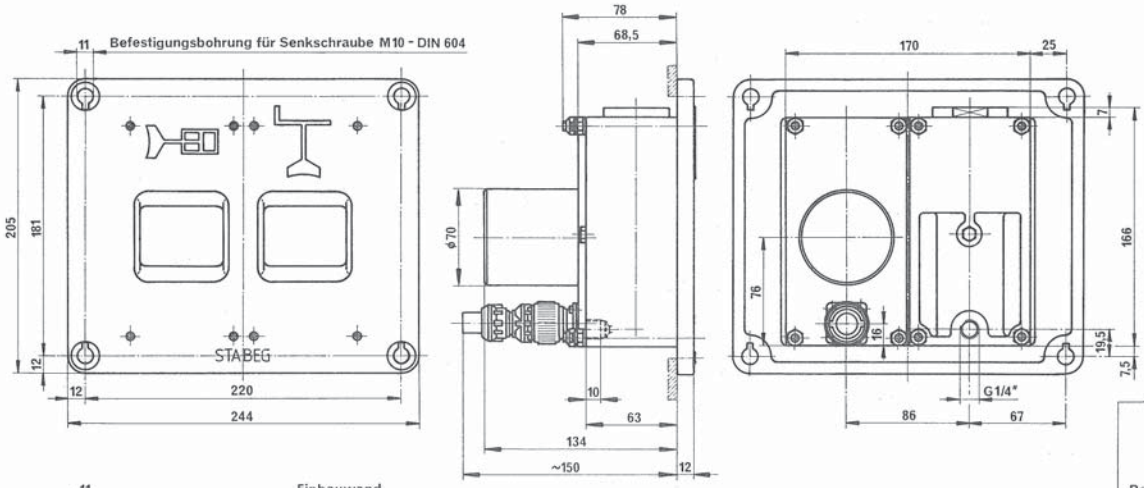

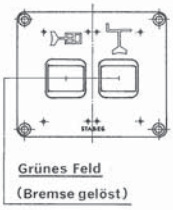

Grünes Feld
(Bremse gelöst)

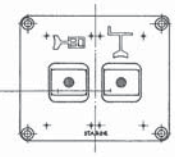

Rotes Feld
mit zusätzlichem schwarzen Punkt ø15 mm
(Druckluftbremse angelegt
Handbremse nicht gelöst)

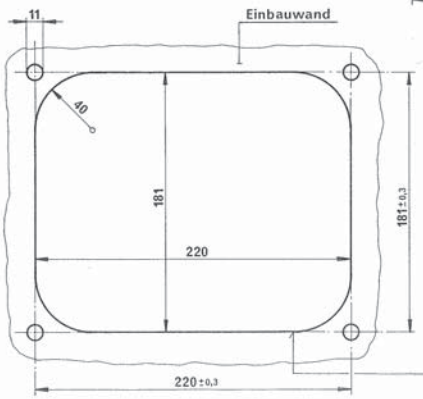

Anschlußschema
für Handbremsanzeige:

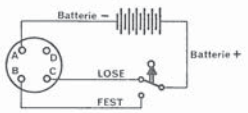

Nennspannungs-Bereich von 24 – 110V

Farbe von Schildlager, Gehäuse und
Aufschriften bei Bestellung angeben

Erforderlicher Ausschnitt zum
Einbau der Anzeigevorrichtung

DOPPEL-ANZEIGEVORRICHTUNG Type AV 1056

für Druckluftbremse – pneumatisch
und Handbremse – elektrisch

Einbauzeichnung :
Schnittzeichnung : AV 1056
Gehört zu : Druckluftbremse /Handbremse
Gewicht :

ANDERRECHTE GELTEND. SIE BLEIBT UNSER
EISTIGES EIGENTUM, DAS BEI VERMEIDUNG
STRAF- U. ZIVILRECHTLICHER KONSEQUENZEN
WEDER FOTOKOPIERT, NOCH SONST VERVIELFÄLTIGT, IRGEND-
WELCHEN DRITTPERSONEN ZU IRGENDWELCHEN ZWECKEN
AUSGEHÄNDIGT WERDEN DARF.
STABEG APPARATEBAUGES. M.B.H. A-1140WIEN

STABEG Apparatebauges. m.b.H. — 1140 WIEN

STABEG BREMSE

NORMBLATT
N 016.053
3. Ausgabe 04/05

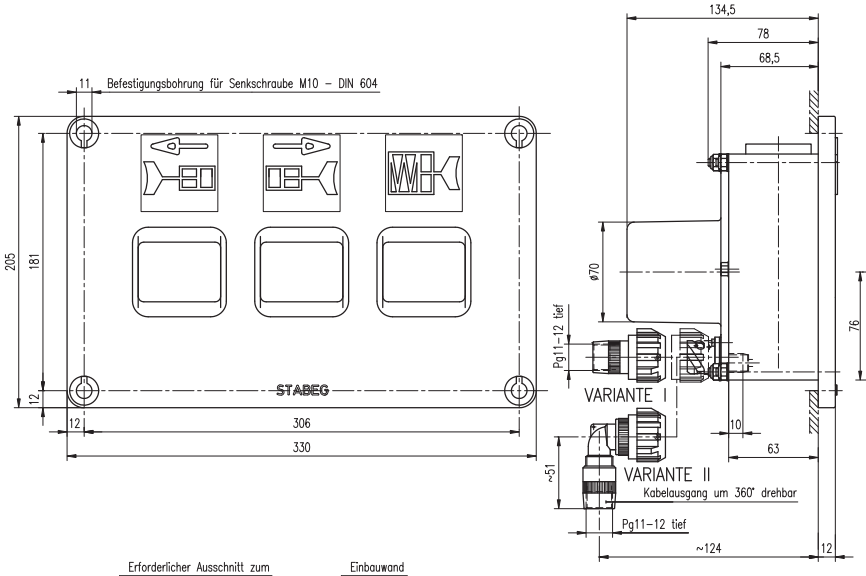

Bei Bestellung angeben:
VARIANTE I – mit gerader Steckverbindung
VARIANTE II – mit Winkelsteckverbindung

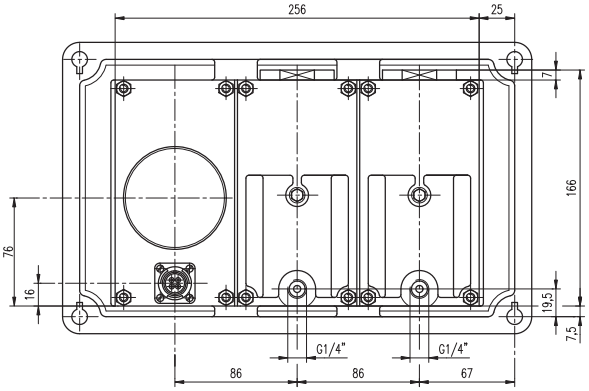

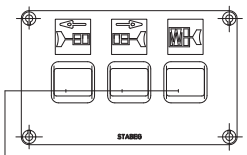

Grüne Felder
(Bremse gelöst)

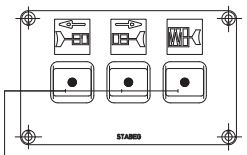

Rote Felder
mit zusätzlichem schwarzem Punkt ø15 mm
(Druckluftbremse/Federspeicherbremse angelegt)

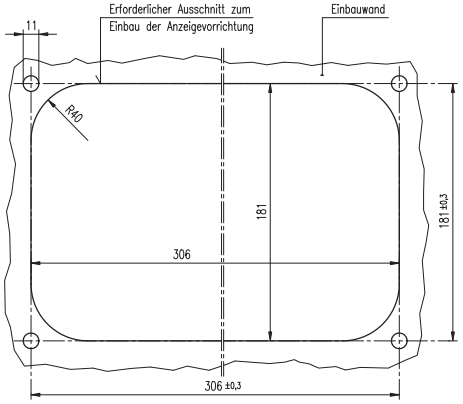

Anschlußschema
für Federspeicherbremse:

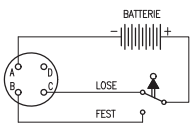

Nennspannungs-Bereich von 24 – 72V

Farbe von Schildlager, Gehäuse und
Aufschriften bei Bestellung angeben

ANZEIGEVORRICHTUNG Type AV 2080

RECHTE AUSFÜHRUNG

für Druckluftbremse–pneumatisch
und Federspeicherbremse–elektrisch

Einbauzeichnung :
Schnittzeichnung : AV 2080
Gehört zu : Druckluftbremse/Federspeicherbremse
Gewicht : 6,8 kg

AN DER VORLAGE MACHEN WIR SÄMTLICHE ERFINDERRECHTE
GELTEND. SIE BLEIBT UNSER GEISTIGES EIGENTUM, DAS BEI
VERMEIDUNG STRAF- U. ZIVILRECHTLICHER KONSEQUENZEN
WEDER FOTOKOPIERT, NOCH SONST VERVIELFÄLTIGT, IRGEND-
WELCHEN DRITTPERSONEN ZU IRGENDWELCHEN ZWECKEN
AUSGEHÄNDIGT WERDEN DARF.
STABEG APPARATEBAUGES. M.B.H. A-1140WIEN

STABEG Apparatebauges. m. b. H. – 1140 WIEN

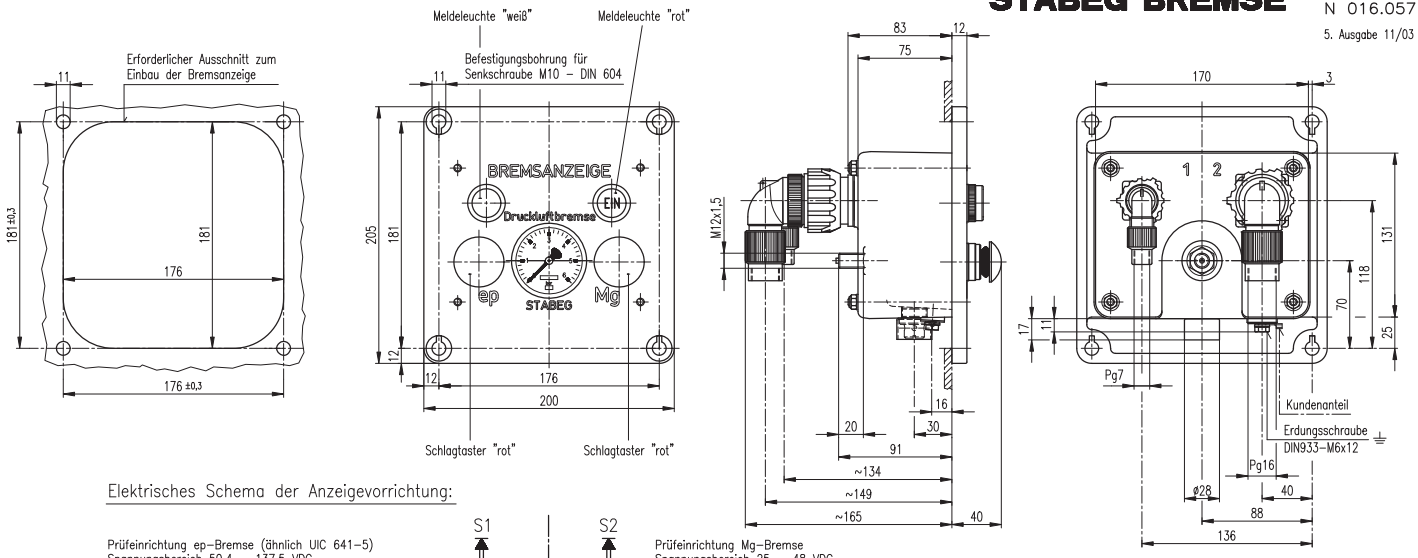

Elektrisches Schema der Anzeigevorrichtung:

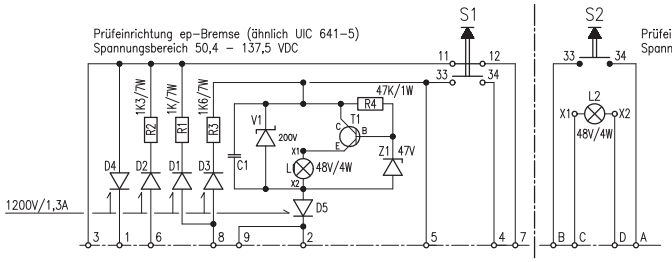

2 10–polige Steckverbindung mit Bajonettverschluß
Steckdose AV 44–6
Winkelstecker AV 44–7
mit Gewindeadapter Pg16 nach DIN 40430

1 4–polige Steckverbindung mit Bajonettverschluß
Steckdose ST 401.191
Winkelstecker AV 44–8
mit Gewindeadapter Pg7 nach DIN 40430

ELEKTRISCHE ANSCHLÜSSE:

1 ...ep–Bremsen(+): Rückmeldung vom Zugschluß
2 ...ep–Minus
3 ...ep–Bremsen(+): Einspeisung Zugschluß
4 ...ep–Bremsen(+): Einspeisung Prüfung
5 ...Querverbindung Prüfeinrichtungen–parallel
6 ...Notbremsüberbrückung (NBÜ)
7 ...Querverbindung Prüfeinrichtungen–seriell
8 ...ep–Zugschluß(+): Einspeiseschlaufe
9 ...ep–Zugschluß(+): Einspeiseschlaufe

AN DER VORLAGE MACHEN WIR SÄMTLICHE ERFINDERRECHTE GELTEND, SIE BLEIBT UNSER GEISTIGES EIGENTUM, DAS BEI VERMEIDUNG STRAF– U. ZIVILRECHTLICHER KONSEQUENZEN WEDER FOTOKOPIERT, NOCH SONST VERVIELFÄLTIGT, IRGENDWELCHEN DRITTPERSONEN ZU IRGENDWELCHEN ZWECKEN AUSGEHÄNDIGT WERDEN DARF.
STABEG APPARATEBAUGES. M.B.H. A–1140WIEN

BREMSANZEIGE DMg+ep

Einbauzeichnung :
Schnittzeichnung : AV 430
Gehört zu : Druckluftbremse, Mg–Bremse und ep–Bremse
Gewicht :

STABEG Apparatebauges. m. b. H. – 1140 WIEN

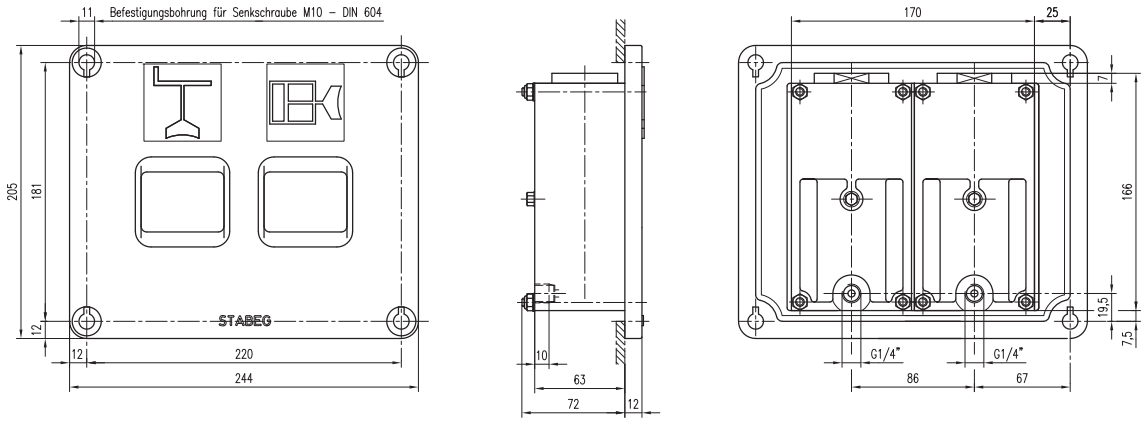

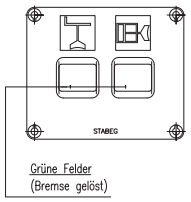

Grüne Felder
(Bremse gelöst)

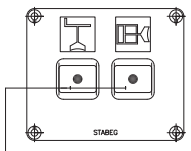

Rote Felder
mit zusätzlichem schwarzen Punkt ø15 mm
(Bremse angelegt)

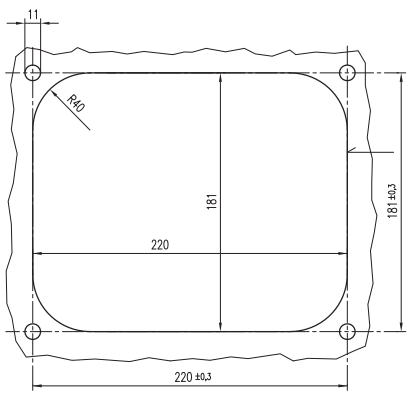

DOPPEL–ANZEIGEVORRICHTUNG Type AV 1057

RECHTE AUSFÜHRUNG

für Druckluftbremse–pneumatisch und Handbremse –elektrisch

Einbauzeichnung :
Schnittzeichnung : AV 1057
Gehört zu : Druckluftbremse/Handbremse
Gewicht :

AN DER VORLAGE MACHEN WIR SÄMTLICHE ERFINDERRECHTE GELTEND, SIE BLEIBT UNSER GEISTIGES EIGENTUM, DAS BEI VERMEIDUNG STRAF– U. ZIVILRECHTLICHER KONSEQUENZEN WEDER FOTOKOPIERT, NOCH SONST VERVIELFÄLTIGT, IRGENDWELCHEN DRITTPERSONEN ZU IRGENDWELCHEN ZWECKEN AUSGEHÄNDIGT WERDEN DARF.
STABEG APPARATEBAUGES. M.B.H. A–1140WIEN

STABEG Apparatebauges. m. b. H. – 1140 WIEN

STABEG BREMSE

NORMBLATT
N 016064
2. Ausgabe 2/96

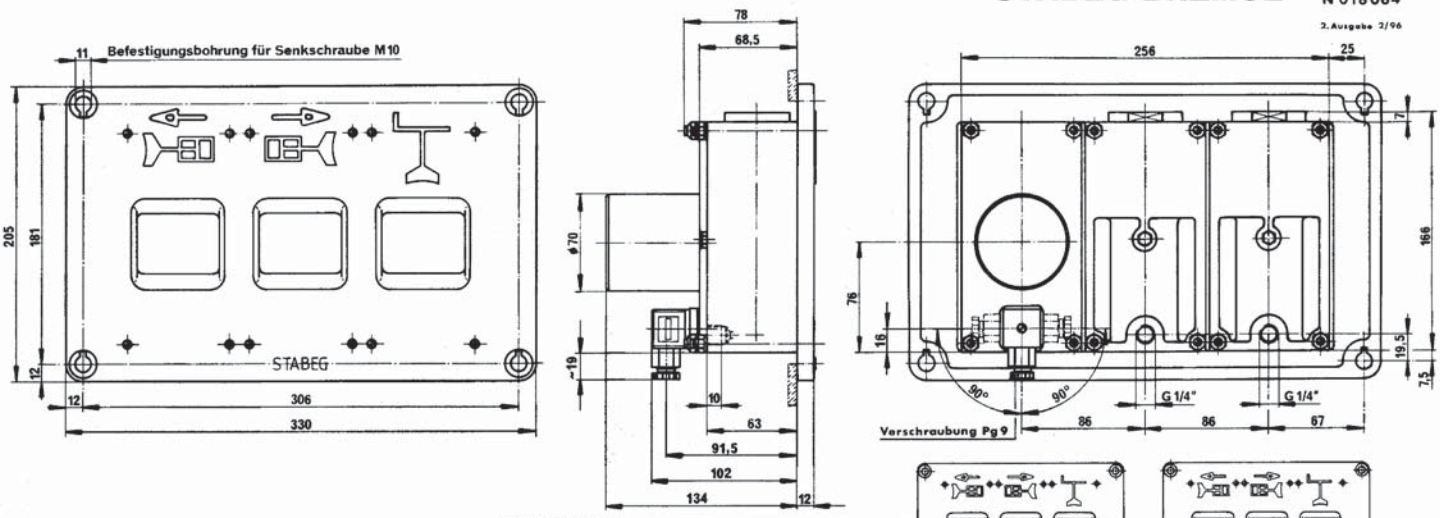

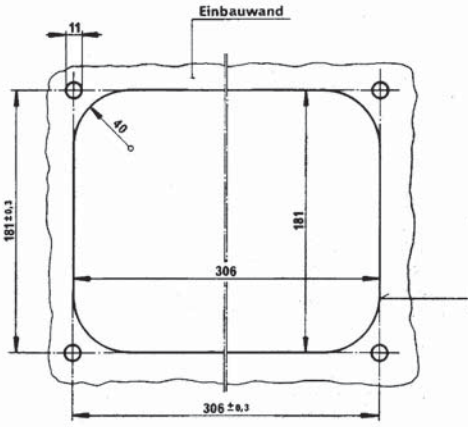

Anschlußschema
für Handbremsanzeige:

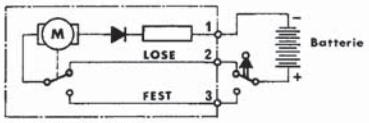

Nennspannung 24 V

Farbe von Schildlager, Gehäuse und Aufschriften bei Bestellung angeben.

Erforderlicher Ausschnitt zum Einbau der Anzeigevorrichtung

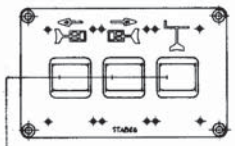

Grünes Feld
(Bremse gelöst)

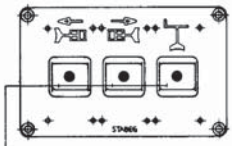

Rotes Feld
mit zusätzlichem schwarzen Punkt ø15mm
(Druckluftbremse angelegt
Handbremse nicht gelöst)

ANZEIGEVORRICHTUNG TYPE AV2057
RECHTE AUSFÜHRUNG

für Druckluftbremse – pneumatisch
und Handbremse – elektrisch

Einbauzeichnung	:	
Schnittzeichnung	:	AV 2057
Gehört zu	:	Druckluftbremse/Handbremse
Gewicht	:	6,8 kg

STABEG Apparatebauges. m.b.H. — 1140 WIEN

STABEG BREMSE

NORMBLATT
N 016.066
2. Ausgabe 06/96

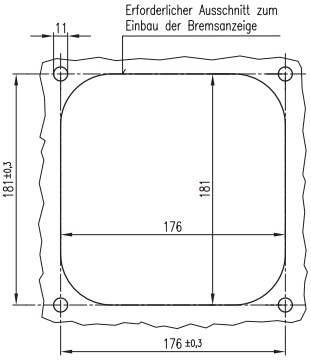

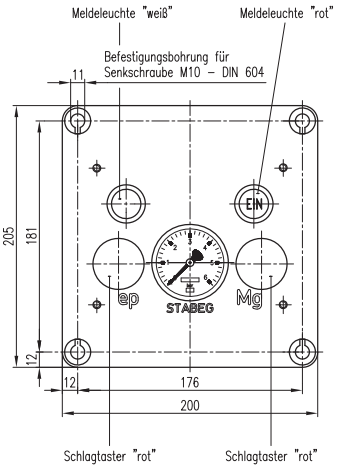

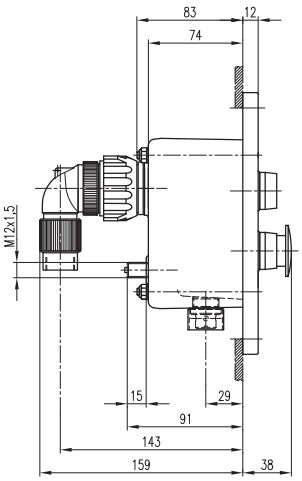

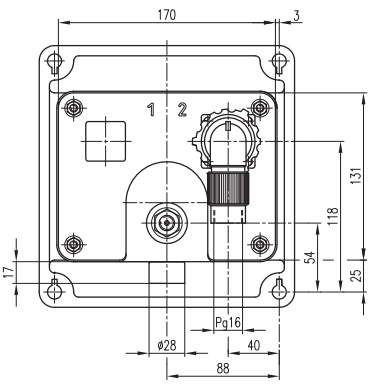

Elektrisches Schema der Anzeigevorrichtung:

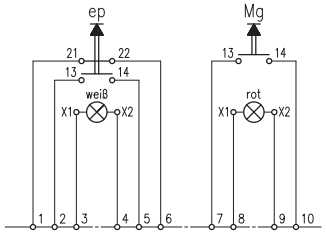

2 10-polige Steckverbindung mit Bajonettverschluß
Steckdose AV 44-6
Winkelstecker AV 44-7
mit Gewindeadapter Pg16 nach DIN 40430

Bei Bestellung angeben:

Lampenspannung 6V; 12V, 24V; 36V;
48V; 60V; 110V oder 130V

BREMSANZEIGE DMg+ep

AN DER VORLAGE MACHEN WIR SÄMTLICHE ERFINDERRECHTE GELTEND, SIE BLEIBT UNSER GEISTIGES EIGENTUM, DAS BEI VERMEIDUNG STRAF- U. ZIVILRECHTLICHER KONSEQUENZEN WEDER FOTOKOPIERT, NOCH SONST VERVIELFÄLTIGT, IRGENDWELCHEN DRITTPERSONEN ZU IRGENDWELCHEN ZWECKEN AUSGEHÄNDIGT WERDEN DARF.
STABEG APPARATEBAUGES. M.B.H. A-1140WIEN

Einbauzeichnung	:	
Schnittzeichnung	:	AV 441
Gehört zu	:	Druckluftbremse, Mg-Bremse und ep-Bremse
Gewicht	:	

STABEG Apparatebauges. m. b. H. – 1140 WIEN

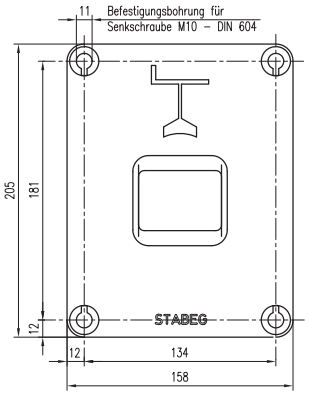

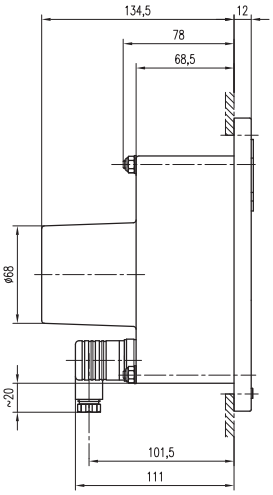

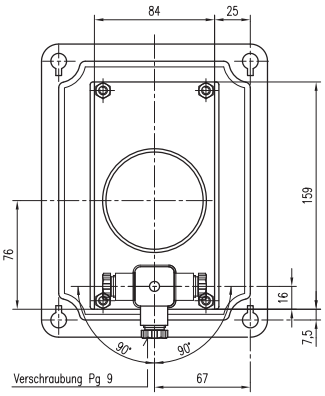

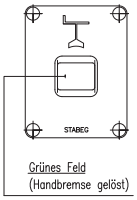

Grünes Feld
(Handbremse gelöst)

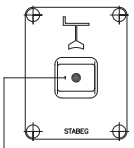

Rotes Feld
mit zusätzlichem
schwarzen Punkt ø15 mm
(Handbremse nicht gelöst)

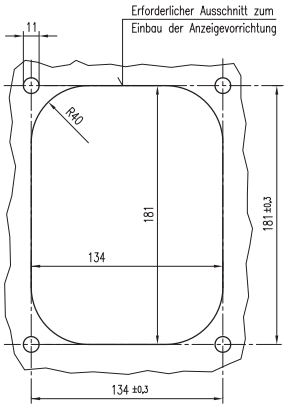

Anschlußschema
für Handbremsanzeige:

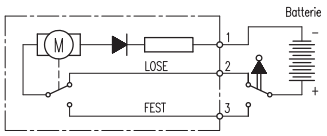

Nennspannung 24 V

Farbe von Schildlager, Gehäuse und
Aufschriften bei Bestellung angeben

ANZEIGEVORRICHTUNG Type AV 57

Einbauzeichnung	:	
Schnittzeichnung	:	AV 57
Gehört zu	:	Handbremse
Gewicht	:	

AN DER VORLAGE MACHEN WIR SÄMTLICHE ERFINDERRECHTE GELTEND, SIE BLEIBT UNSER GEISTIGES EIGENTUM; DAS BEI VERMEIDUNG STRAF- U. ZIVILRECHTLICHER KONSEQUENZEN WEDER FOTOKOPIERT, NOCH SONST VERVIELFÄLTIGT, IRGENDWELCHEN DRITTPERSONEN ZU IRGENDWELCHEN ZWECKEN AUSGEHÄNDIGT WERDEN DARF.
STABEG APPARATEBAUGES. M.B.H. A–1140WIEN

STABEG Apparatebauges. m. b. H. – 1140 WIEN

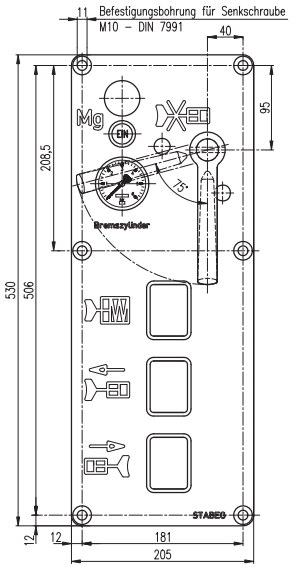

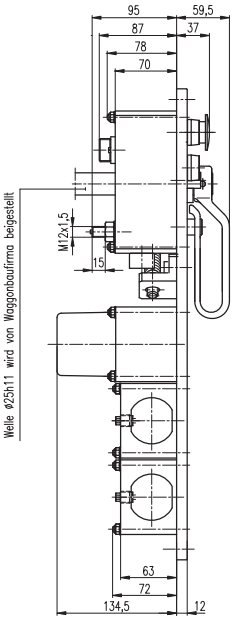

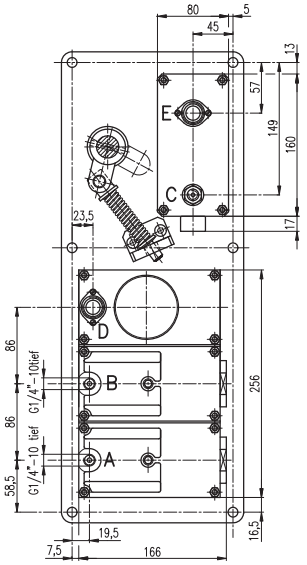

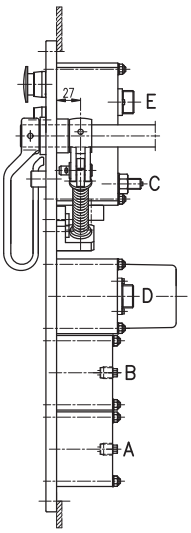

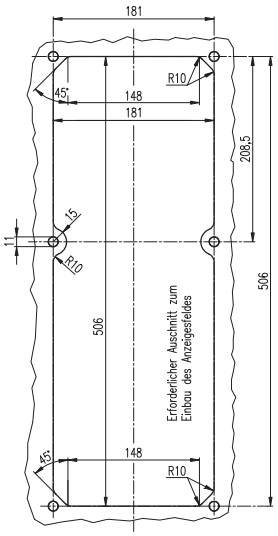

Modul–Inhalt AV–UV 1001:
- UMSTELLVORRICHTUNG EIN–AUS
- ANZEIGEVORRICHTUNGEN
  für Druckluftbremse und Federspeicherbremse
- BREMSANZEIGE
  für die Prüfung der Mg–Bremse

ANSCHLÜSSE PNEUMATISCH:

A Bremszylinder DG I
(G1/4" x 10mm tief)

B Bremszylinder DG II
(G1/4" x 10mm tief)

C Bremszylinder
(M12x1,5 – 15mm hoch)

ANSCHLÜSSE ELEKTRISCH:

D Federspeicherbremse

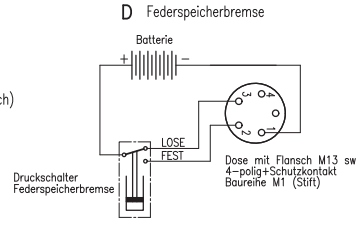

E Prüfung Mg–Bremse

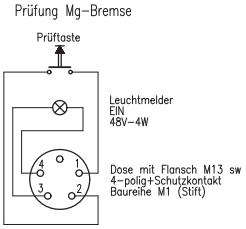

ZENTRALES PRÜF–UND ANZEIGEFELD AV–UV 1001

für ICN – Intercity Neigezüge der SBB – rechte Ausführung

Einbauzeichnung	:	AV–UV 1001
Schnittzeichnung	:	
Gehört zu	:	ICN–SBB
Gewicht	:	10,3 kg

AN DER VORLAGE MACHEN WIR SÄMTLICHE ERFINDERRECHTE GELTEND, SIE BLEIBT UNSER GEISTIGES EIGENTUM, DAS BEI VERMEIDUNG STRAF- U. ZIVILRECHTLICHER KONSEQUENZEN WEDER FOTOKOPIERT, NOCH SONST VERVIELFÄLTIGT, IRGENDWELCHEN DRITTPERSONEN ZU IRGENDWELCHEN ZWECKEN AUSGEHÄNDIGT WERDEN DARF.
STABEG APPARATEBAUGES. M.B.H. A–1140WIEN

STABEG Apparatebauges. m. b. H. – 1140 WIEN

STABEG BREMSE

NORMBLATT
N 016.073
3. Ausgabe 11/97

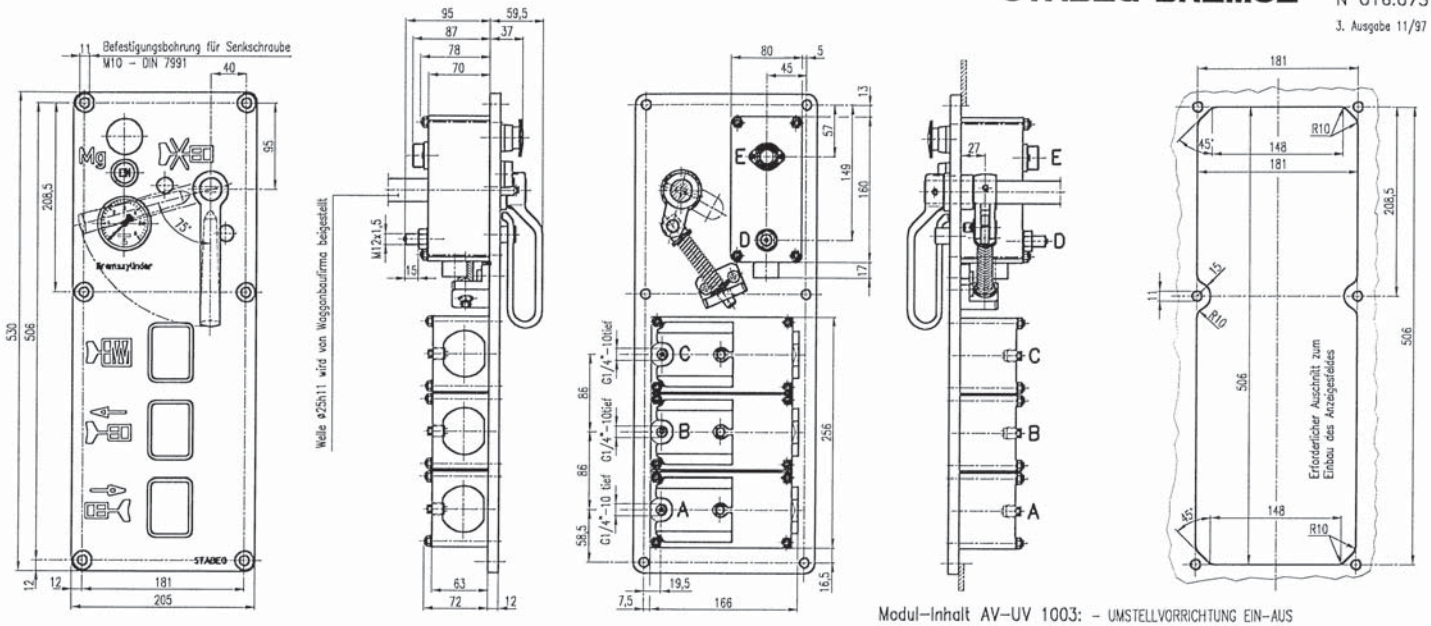

Modul-Inhalt AV-UV 1003:
- UMSTELLVORRICHTUNG EIN-AUS
- ANZEIGEVORRICHTUNGEN für Druckluftbremse und Federspeicherbremse
- BREMSANZEIGE für die Prüfung der Mg-Bremse

ANSCHLÜSSE PNEUMATISCH:

- A Bremszylinder DG I (G1/4" x 10mm tief)
- B Bremszylinder DG II (G1/4" x 10mm tief)
- C von einem Schaltventil der Federspeicherbremse (G1/4" x 10mm tief)
- D Bremszylinder (M12x1,5 – 15mm hoch)

ANSCHLÜSSE ELEKTRISCH:

E Prüfung Mg-Bremse

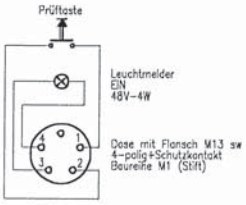

ZENTRALES PRÜF-UND ANZEIGEFELD AV-UV 1003

für ICN – Intercity Neigezüge der SBB – rechte Ausführung

Einbauzeichnung	:	AV-UV 1003
Schnittzeichnung	:	
Gehört zu	:	ICN-SBB
Gewicht	:	10 kg

AN DER VORLAGE MACHEN WIR SÄMTLICHE ERFINDERRECHTE GELTEND, SIE BLEIBT UNSER GEISTIGES EIGENTUM, DAS BEI VERWENDUNG STRAF- U. ZIVILRECHTLICHEN KONSEQUENZEN WEDER FOTOKOPIERT, NOCH SONST VERVIELFÄLTIGT, IRGENDWELCHEN DRITTPERSONEN ZU IRGENDWELCHEN ZWECKEN AUSGEHÄNDIGT WERDEN DARF.
STABEG APPARATEBAUGES. M.B.H. A-1140WIEN

STABEG Apparatebauges. m. b. H. – 1140 WIEN

STABEG BREMSE

NORMBLATT
N 016.074
3. Ausgabe 11/97

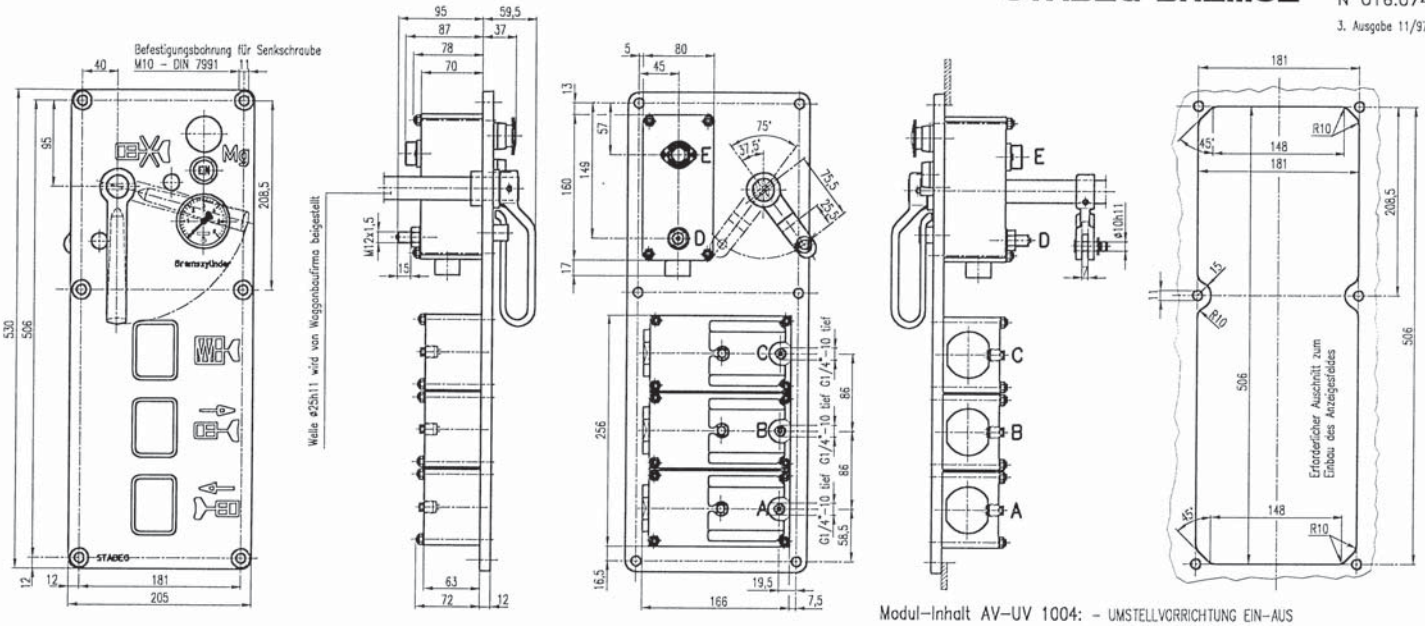

Modul-Inhalt AV-UV 1004:
- UMSTELLVORRICHTUNG EIN-AUS
- ANZEIGEVORRICHTUNGEN für Druckluftbremse und Federspeicherbremse
- BREMSANZEIGE für die Prüfung der Mg-Bremse

ANSCHLÜSSE PNEUMATISCH:

- A Bremszylinder DG I (G1/4" x 10mm tief)
- B Bremszylinder DG II (G1/4" x 10mm tief)
- C von einem Schaltventil der Federspeicherbremse (G1/4" x 10mm tief)
- D Bremszylinder (M12x1,5 – 15mm hoch)

ANSCHLÜSSE ELEKTRISCH:

E Prüfung Mg-Bremse

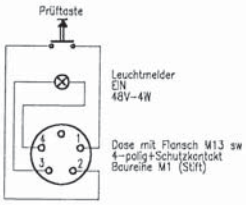

ZENTRALES PRÜF-UND ANZEIGEFELD AV-UV 1004

für ICN – Intercity Neigezüge der SBB – linke Ausführung

Einbauzeichnung	:	AV-UV 1004
Schnittzeichnung	:	
Gehört zu	:	ICN-SBB
Gewicht	:	9,8 kg

AN DER VORLAGE MACHEN WIR SÄMTLICHE ERFINDERRECHTE GELTEND, SIE BLEIBT UNSER GEISTIGES EIGENTUM, DAS BEI VERWENDUNG STRAF- U. ZIVILRECHTLICHEN KONSEQUENZEN WEDER FOTOKOPIERT, NOCH SONST VERVIELFÄLTIGT, IRGENDWELCHEN DRITTPERSONEN ZU IRGENDWELCHEN ZWECKEN AUSGEHÄNDIGT WERDEN DARF.
STABEG APPARATEBAUGES. M.B.H. A-1140WIEN

STABEG Apparatebauges. m. b. H. – 1140 WIEN

STABEG BREMSE

NORMBLATT
N 016.075
1. Ausgabe 09/97

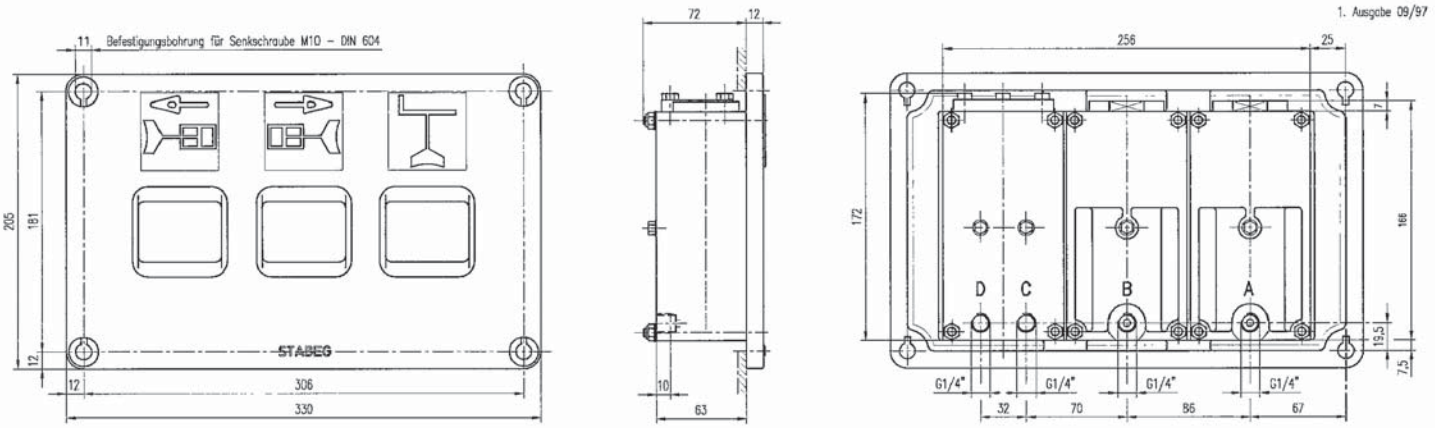

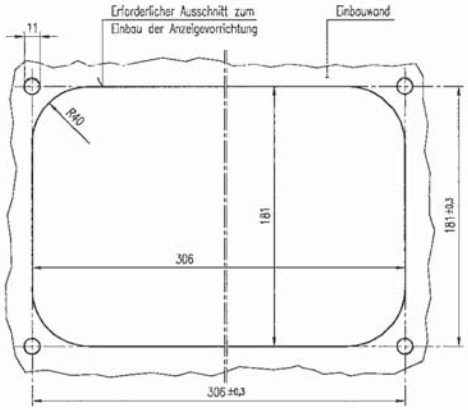

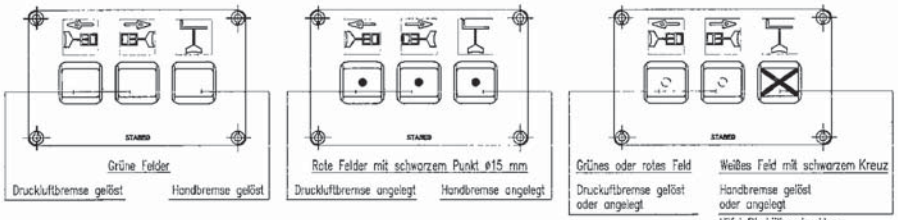

A Bremszylinder DG 1
B Bremszylinder DG 2
C von Handbremssteuerung
D Hilfsluftbehälter

Farbe von Schildlager, Gehäuse und Aufschriften bei Bestellung angeben

ANZEIGEVORRICHTUNG Type AV 2070

RECHTE AUSFÜHRUNG

für Druckluftbremse–pneumatisch und Handbremse –pneumatisch

Einbauzeichnung :
Schnittzeichnung : AV 2070
Gehört zu . Druckluftbremse/Handbremse
Gewicht : kg

AN DER VORLAGE MACHEN WIR SÄMTLICHE ERFINDERRECHTE GELTEND, SIE BLEIBT UNSER GEISTIGES EIGENTUM, DAS BEI VERMEIDUNG STRAF- U. ZIVLRECHTLICHER KONSEQUENZEN WEDER FOTOKOPIERT, NOCH SONST VERVIELFÄLTIGT, IRGENDWELCHEN DRITTPERSONEN ZU IRGENDWELCHEN ZWECKEN AUSGEHÄNDIGT WERDEN DARF.
STABEG APPARATEBAUGES. M.B.H. A–1140WIEN

STABEG Apparatebauges. m. b. H. – 1140 WIEN

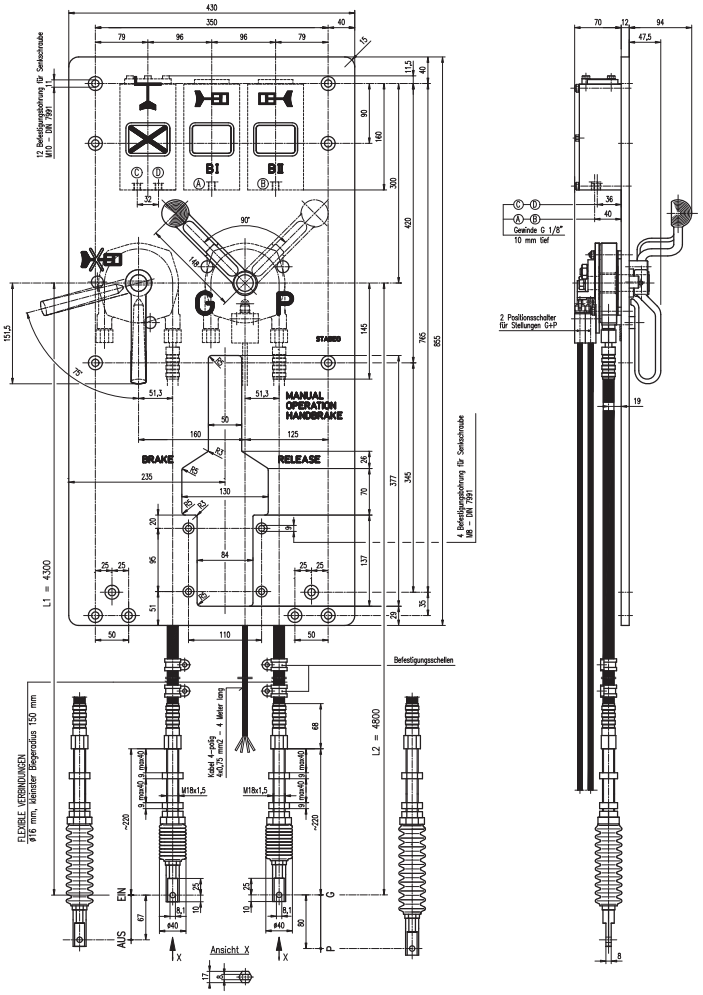

STABEG BREMSE

NORMBLATT
N 016.081
4. Ausgabe 09/98

ANZEIGEFELDER ☐ ⊙ ☒

GRÜNES FELD
- Druckluftbremse B I / B II gelöst
- Feststellbremse ⊼ gelöst

ROTES FELD mit schwarzem Punkt
- Druckluftbremse B I / B II angelegt
- Feststellbremse ⊼ angelegt

WEISSES FELD mit schwarzem Kreuz bei ⊼
- Hilfsluftbehälter drucklos
- FESTSTELLBREMSE ÜBERPRÜFEN

PNEUMATISCHE ANSCHLÜSSE

Ⓐ Bremszylinder B I (Bogie I)
Ⓑ Bremszylinder B II (Bogie II)
Ⓒ von der Feststellbremse
Ⓓ Hilfsluftbehälter

ELEKTRISCHE ANSCHLÜSSE

2 Positionsschalter für die Stellungen G und P

5A–250 V
Schutzart IP 65
–40°C, +70°C
1–poliger WECHSLER
Kontakte vergoldet



ANZEIGE–U. UMSTELLVORRICHTUNGEN Type AV–UV 1005

Anzeigevorrichtungen für die Druckluftbremse und Feststellbremse
Umstellvorrichtungen mit flexiblen Verbindungen für EIN–AUS und G–P
und mit elektr. Positionsschaltern für die Stellungen G und P

Einbauzeichnung :
Schnittzeichnung : AV–UV 1005
Gehört zu : Bremse RAIL–TRACK / Fa. WINDHOFF
Gewicht : ca. 30 kp

AN DER VORLAGE MACHEN WIR SÄMTLICHE ERFINDERRECHTE GELTEND, SIE BLEIBT UNSER GEISTIGES EIGENTUM, DAS BEI VERMEIDUNG STRAF– U. ZIVLRECHTLICHER KONSEQUENZEN WEDER FOTOKOPIERT, NOCH SONST VERVIELFÄLTIGT, IRGENDWELCHEN DRITTPERSONEN ZU IRGENDWELCHEN ZWECKEN AUSGEHÄNDIGT WERDEN DARF.
STABEG APPARATEBAUGES. M.B.H. A–1140WIEN

STABEG Apparatebauges. m. b. H. – 1140 WIEN

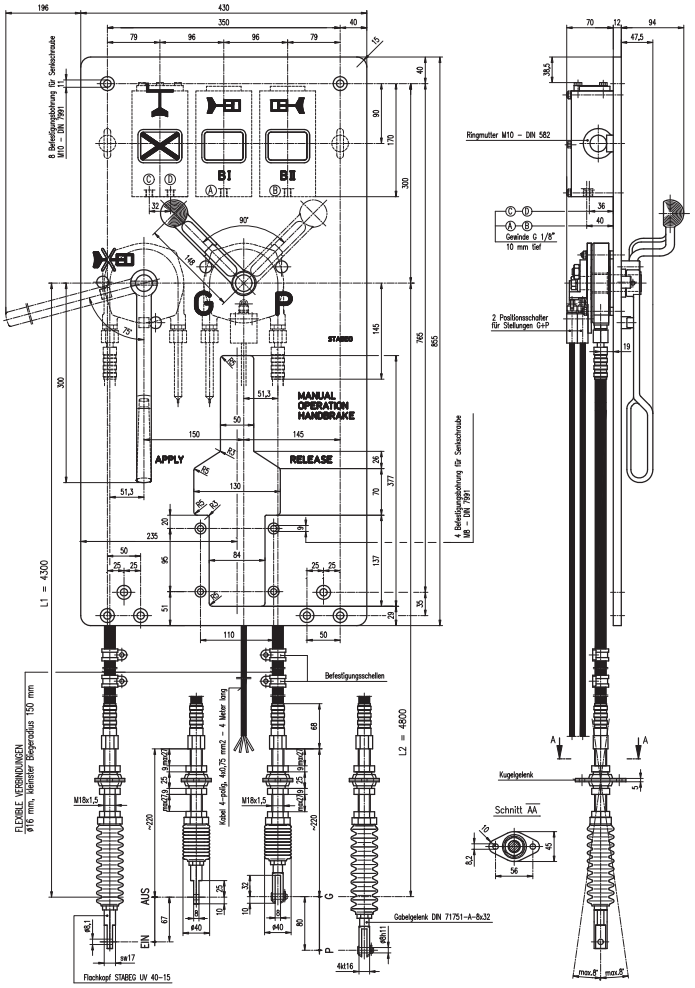

STABEG BREMSE

NORMBLATT
N 016.088
3. Ausgabe 10/00

ANZEIGEFELDER

GRÜNES FELD
- Druckluftbremse B I / B II gelöst
- Feststellbremse gelöst

ROTES FELD mit schwarzem Punkt
- Druckluftbremse B I / B II angelegt
- Feststellbremse angelegt

WEISSES FELD mit schwarzem Kreuz bei
- Hilfsluftbehälter drucklos
- FESTSTELLBREMSE ÜBERPRÜFEN

PNEUMATISCHE ANSCHLÜSSE

(A) Bremszylinder B I (Bogie I)
(B) Bremszylinder B II (Bogie II)
(C) von der Feststellbremse
(D) Hilfsluftbehälter

ELEKTRISCHE ANSCHLÜSSE

2 Positionsschalter für die Stellungen G und P

5A–250 V
Schutzart IP 65
–40°C, +70°C
1–poliger WECHSLER
Kontakte vergoldet



ANZEIGE–U. UMSTELLVORRICHTUNGEN Type AV–UV 1007B

Anzeigevorrichtungen für die Druckluftbremse und Feststellbremse
Umstellvorrichtungen mit flexiblen Verbindungen für EIN–AUS und G–P
und mit elektr. Positionsschaltern für die Stellungen G und P

Einbauzeichnung :
Schnittzeichnung : AV–UV 1007B
Gehört zu : Bremse RAIL–TRACK / Fa. WINDHOFF
Gewicht : ca. 30 kp

AN DER VORLAGE MACHEN WIR SÄMTLICHE ERFINDERRECHTE GELTEND, SIE BLEIBT UNSER GEISTIGES EIGENTUM, DAS BEI VERMEIDUNG STRAF– U. ZIVILRECHTLICHER KONSEQUENZEN WEDER FOTOKOPIERT, NOCH SONST VERVIELFÄLTIGT, IRGENDWELCHEN DRITTPERSONEN ZU IRGENDWELCHEN ZWECKEN AUSGEHÄNDIGT WERDEN DARF.
STABEG APPARATEBAUGES. M.B.H. A–1140WIEN

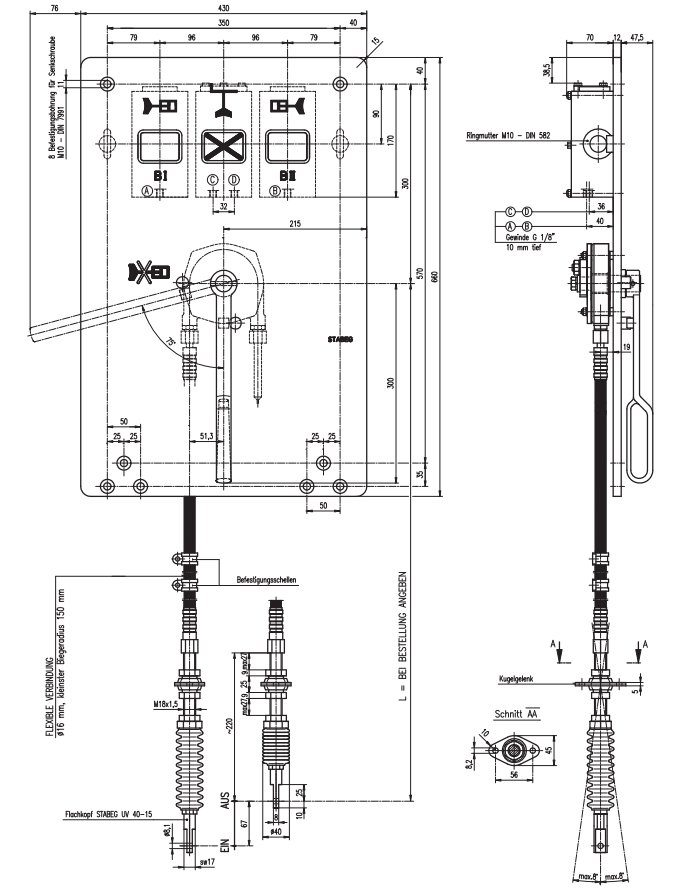

STABEG BREMSE

NORMBLATT
N 016.092
2. Ausgabe 06/01

ANZEIGEFELDER

GRÜNES FELD
- Druckluftbremse B I / B II gelöst
- Feststellbremse gelöst

ROTES FELD mit schwarzem Punkt
- Druckluftbremse B I / B II angelegt
- Feststellbremse angelegt

WEISSES FELD mit schwarzem Kreuz bei
- Hilfsluftbehälter drucklos
- FESTSTELLBREMSE ÜBERPRÜFEN

PNEUMATISCHE ANSCHLÜSSE

(A) Bremszylinder B I (Bogie I)
(B) Bremszylinder B II (Bogie II)
(C) von der Feststellbremse
(D) Hilfsluftbehälter

ANZEIGE–U. UMSTELLVORRICHTUNGEN Type AV–UV 1008A

Anzeigevorrichtungen für die Druckluftbremse und Feststellbremse
Umstellvorrichtung mit flexibler Verbindung für EIN–AUS

Einbauzeichnung :
Schnittzeichnung : AV–UV 1008A
Gehört zu : CARGO–SPRINTER CRT / Fa. WINDHOFF
Gewicht : ca. 24 kp

AN DER VORLAGE MACHEN WIR SÄMTLICHE ERFINDERRECHTE GELTEND, SIE BLEIBT UNSER GEISTIGES EIGENTUM, DAS BEI VERMEIDUNG STRAF– U. ZIVILRECHTLICHER KONSEQUENZEN WEDER FOTOKOPIERT, NOCH SONST VERVIELFÄLTIGT, IRGENDWELCHEN DRITTPERSONEN ZU IRGENDWELCHEN ZWECKEN AUSGEHÄNDIGT WERDEN DARF.
STABEG APPARATEBAUGES. M.B.H. A–1140WIEN

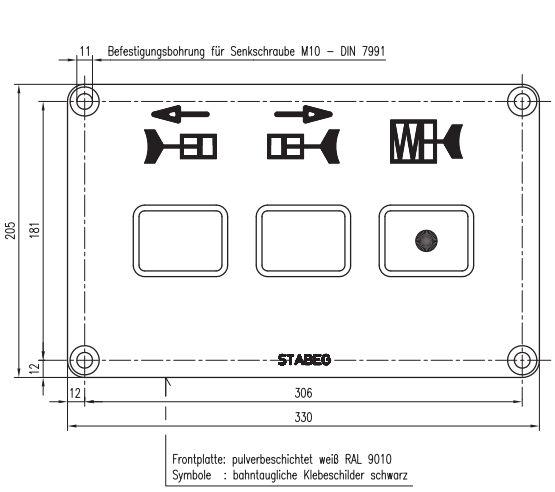

Frontplatte: pulverbeschichtet weiß RAL 9010
Symbole : bahntaugliche Klebeschilder schwarz

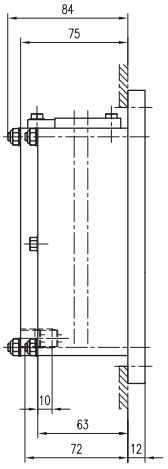

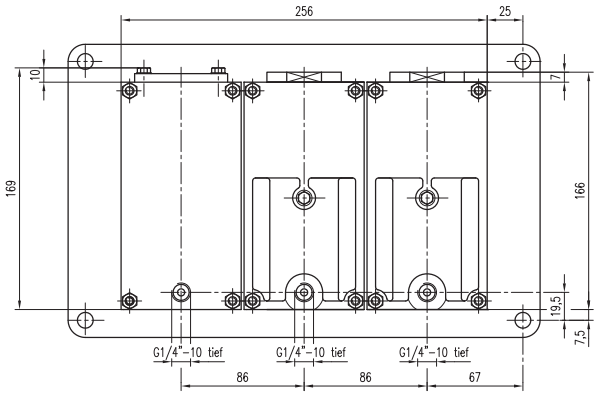

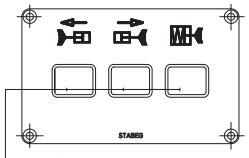

Grüne Felder
(Bremse gelöst)

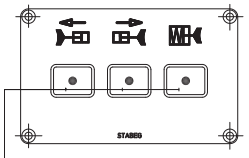

Rote Felder
mit zusätzlichem schwarzem Punkt ø15 mm
(Druckluftbremse/Federspeicherbremse angelegt)

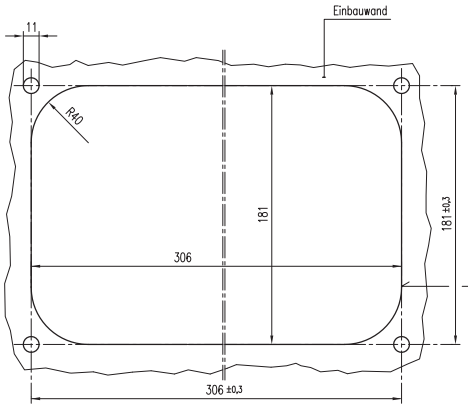

Erforderlicher Ausschnitt zum Einbau der Anzeigevorrichtung

Federspeicherbremse:

Grünes Feld vollkommen sichtbar
bei einem Druck von >4,7 ±0,1 bar.
Rotes Feld ist vollkommen sichtbar
bei einem Druck von <4,2 ±0,1 bar.

ANZEIGEVORRICHTUNG Type AV 2061

RECHTE AUSFÜHRUNG

für Druckluftbremse – pneumatisch u. Federspeicherbremse – pneumatisch

Einbauzeichnung	:	
Schnittzeichnung	:	AV 2061
Gehört zu	:	Druckluftbremse/Federspeicherbremse
Gewicht	:	7,15 kg

AN DER VORLAGE MACHEN WIR SÄMTLICHE ERFINDERRECHTE GELTEND, SIE BLEIBT UNSER GEISTIGES EIGENTUM, DAS BEI VERMEIDUNG STRAF- U. ZIVILRECHTLICHER KONSEQUENZEN WEDER FOTOKOPIERT, NOCH SONST VERVIELFÄLTIGT, IRGENDWELCHEN DRITTPERSONEN ZU IRGENDWELCHEN ZWECKEN AUSGEHÄNDIGT WERDEN DARF.
STABEG APPARATEBAUGES. M.B.H. A–1140WIEN

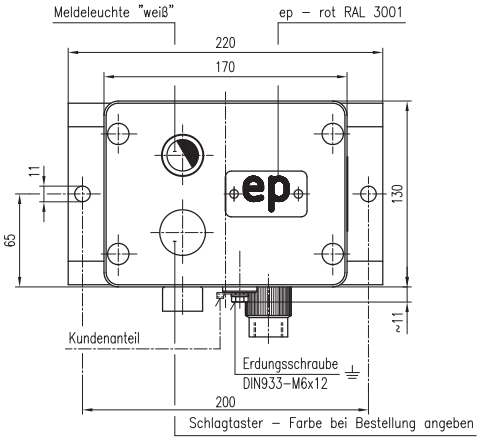

Schlagtaster – Farbe bei Bestellung angeben

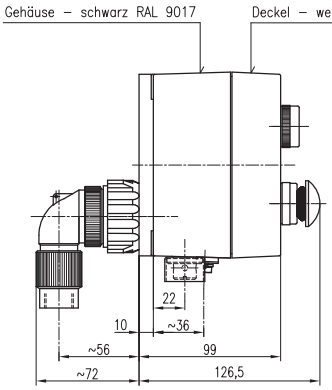

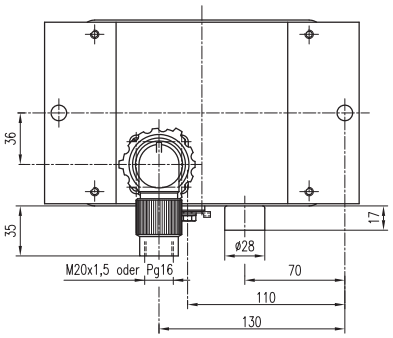

Elektrisches Schema für Bremsanzeige AV 462 :

Prüfeinrichtung ep–Bremse (ähnlich UIC 541–5)
Spannungsbereich 50,4 – 137,5 VDC

Anzeigevorrichtung AV 462

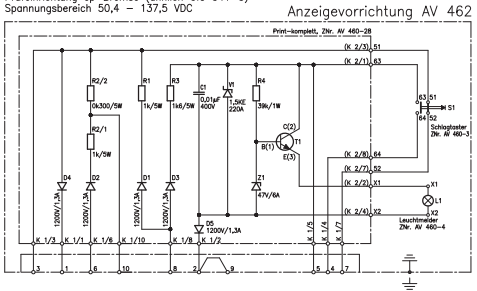

10–polige Steckverbindung mit Bajonettverschluß
Steckdose, ZNr. AV 462–1
Winkelstecker, ZNr. AV 462–3
mit Gewindeadapter M20x1,5 oder Gewindeadapter Pg16

ELEKTRISCHE ANSCHLÜSSE:

1 ..... ep–Bremsen (+); Rückmeldung vom Zugschluß
2 ..... ep–Minus
3 ..... ep–Bremsen (+); Einspeisung Zugschluß
4 ..... ep–Bremsen (+); Einspeisung Prüfung
5 ..... Querverbindung Prüfeinrichtung – parallel
6 ..... Notbremsüberbrückung (NBÜ)
7 ..... Querverbindung Prüfeinrichtungen – seriell
8 ..... ep–Zugschluß (+); Einspeiseschlaufe
9 ..... ep–Zugschluß (+); Einspeiseschlaufe
10 ..... Zugschluß–Empfangsrelais

Bei Bestellung angeben:

Gewindeadapter M20x1,5 oder
Gewindeadapter Pg16

BREMSANZEIGE ep

Einbauzeichnung	:	
Schnittzeichnung	:	AV 462
Gehört zu	:	ep–Bremse
Gewicht	:	

AN DER VORLAGE MACHEN WIR SÄMTLICHE ERFINDERRECHTE GELTEND, SIE BLEIBT UNSER GEISTIGES EIGENTUM, DAS BEI VERMEIDUNG STRAF- U. ZIVILRECHTLICHER KONSEQUENZEN WEDER FOTOKOPIERT, NOCH SONST VERVIELFÄLTIGT, IRGENDWELCHEN DRITTPERSONEN ZU IRGENDWELCHEN ZWECKEN AUSGEHÄNDIGT WERDEN DARF.
STABEG APPARATEBAUGES. M.B.H. A–1140WIEN

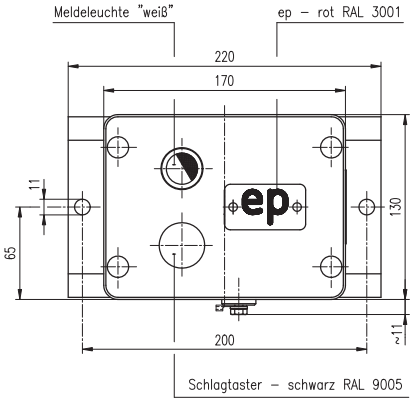

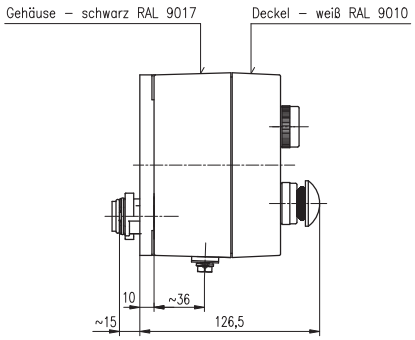

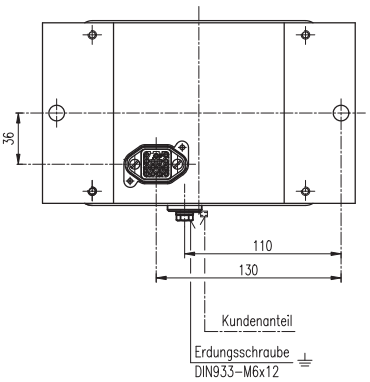

Elektrisches Schema für Bremsanzeige AV 460–01 :

Prüfeinrichtung ep–Bremse (UIC 541–5)
Spannungsbereich 50,4 – 137,5 VDC
Temperaturbereich: –40 ... +80 °C

Anzeigevorrichtung AV 460–01

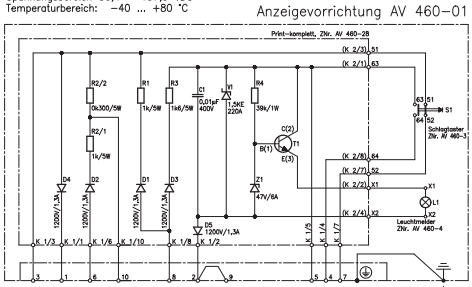

Anbaugehäuse HARTING Han 3HPR – pulverbeschichtet (BNr. 09 40 703 0311)
12–poliger Stifteinsatz HARTING Han Q12 (BNr. 09 12 012 3001)

ELEKTRISCHE ANSCHLÜSSE:

1 ..... ep–Bremsen (+); Rückmeldung vom Zugschluß
2 ..... ep–Minus
3 ..... ep–Bremsen (+); Einspeisung Zugschluß
4 ..... ep–Bremsen (+); Einspeisung Prüfung
5 ..... Querverbindung Prüfeinrichtung – parallel
6 ..... Notbremsüberbrückung (NBÜ)
7 ..... Querverbindung Prüfeinrichtungen – seriell
8 ..... ep–Zugschluß (+); Einspeiseschlaufe
9 ..... ep–Zugschluß (+); Einspeiseschlaufe
10 ..... Zugschluß–Empfangsrelais

BREMSANZEIGE ep

Einbauzeichnung	:	-------
Schnittzeichnung	:	AV 460–01
Gehört zu	:	ep–Bremse
Gewicht	:	2,20 kg

AN DER VORLAGE MACHEN WIR SÄMTLICHE ERFINDERRECHTE GELTEND. SIE BLEIBT UNSER GEISTIGES EIGENTUM, DAS BEI VERMEIDUNG STRAF– U. ZIVILRECHTLICHER KONSEQUENZEN WEDER FOTOKOPIERT, NOCH SONST VERVIELFÄLTIGT, IRGEND–WELCHEN DRITTPERSONEN ZU IRGENDWELCHEN ZWECKEN AUSGEHÄNDIGT WERDEN DARF.
STABEG APPARATEBAUGES. M.B.H. A–1140WIEN

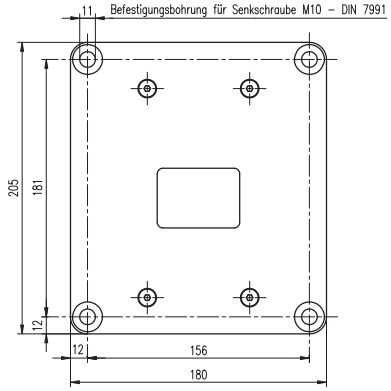

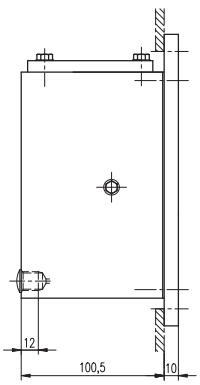

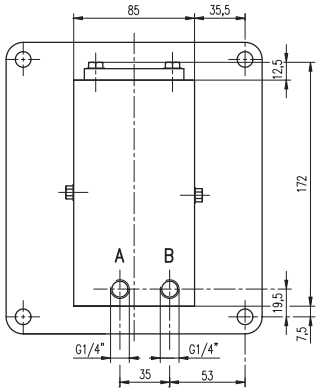

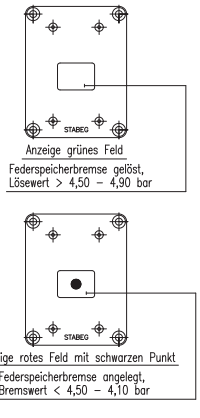

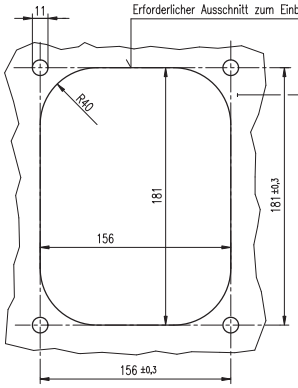

A __ Federspeicher–Lösedruck
B __ Versorgungsdruck für Anzeige X

Technische Daten:

Überlastbarkeit	bis 12 bar
max. Temperaturbereich	–40 bis +80° C
Einbaulage	stehend

Farb–Variante 01:
- Rostschutzgrundierung für Deckel
  Farbton achatgrau ~RAL 7038 mit 2–K auf Epoxiharzbasis, 15–25 µm
- Endlackierung Deckel–Vorderseite und Sichtrand,
  Farbton RAL 9005 schwarz
  Trocken–Schichtdicke ds 40–60 µm
- Alle anderen Gehäuseteile eloxiert

ANZEIGEVORRICHTUNG Type AV 72

pneumatische Anzeige für Federspeicherbremse

Einbauzeichnung	:	N 016.116
Schnittzeichnung	:	AV 72
Gehört zu	:	Federspeicherbremse
Gewicht	:	4,1 kg

AN DER VORLAGE MACHEN WIR SÄMTLICHE ERFINDERRECHTE GELTEND. SIE BLEIBT UNSER GEISTIGES EIGENTUM, DAS BEI VERMEIDUNG STRAF– U. ZIVILRECHTLICHER KONSEQUENZEN WEDER FOTOKOPIERT, NOCH SONST VERVIELFÄLTIGT, IRGEND–WELCHEN DRITTPERSONEN ZU IRGENDWELCHEN ZWECKEN AUSGEHÄNDIGT WERDEN DARF.
STABEG APPARATEBAUGES. M.B.H. A–1140WIEN

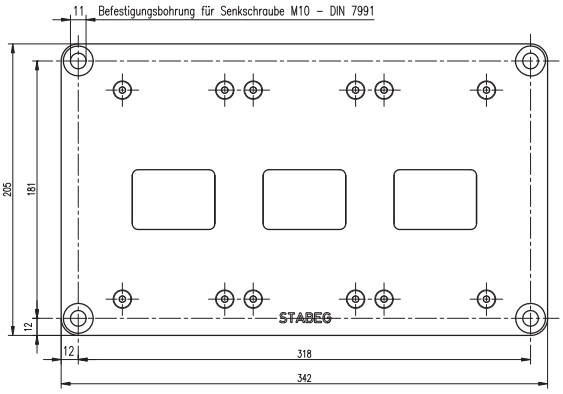

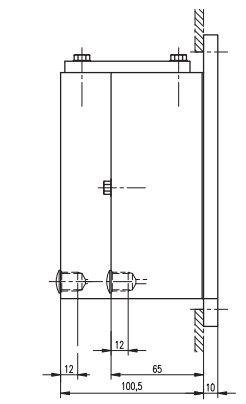

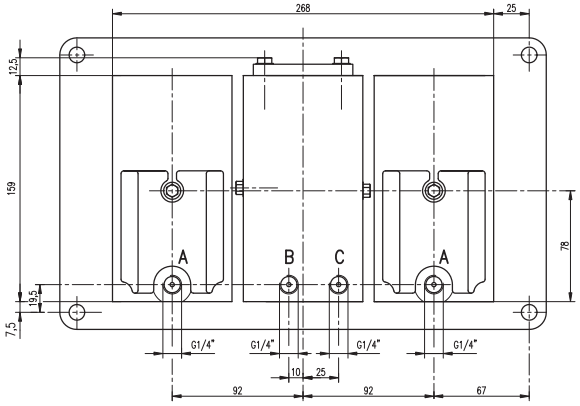

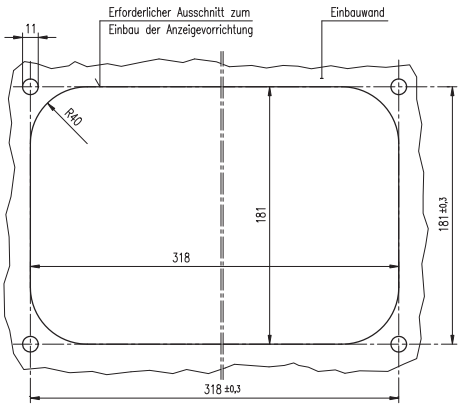

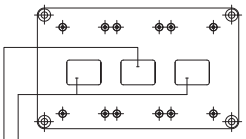

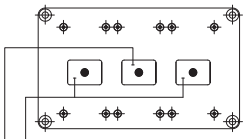

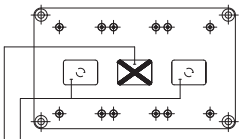

Bremse überprüfen !

ANZEIGEVORRICHTUNG Type AV 2072

pneumat. Druckluftbrems– und Federspeicherbremsanzeige

A __ Bremszylinder
B __ Federspeicher–Lösedruck
C __ Versorgungsdruck für Anzeige X

Technische Daten:

Überlastbarkeit	bis 12 bar
max. Temperaturbereich	–40 bis +80° C
Federwerte	bei Bestellung angeben
Einbaulage	stehend

Farbe von Schildlager und Gehäuse bei Bestellung angeben

Einbauzeichnung	:	N 016.123
Schnittzeichnung	:	AV 2072
Gehört zu	:	Druckluftbremse/Federspeicherbremse
Gewicht	:	kg

AN DER VORLAGE MACHEN WIR SÄMTLICHE ERFINDERRECHTE GELTEND. SIE BLEIBT UNSER GEISTIGES EIGENTUM, DAS BEI VERMEIDUNG STRAF– U. ZIVILRECHTLICHER KONSEQUENZEN WEDER FOTOKOPIERT, NOCH SONST VERVIELFÄLTIGT, IRGENDWELCHEN DRITTPERSONEN ZU IRGENDWELCHEN ZWECKEN AUSGEHÄNDIGT WERDEN DARF.
STABEG APPARATEBAUGES. M.B.H. A–1140WIEN

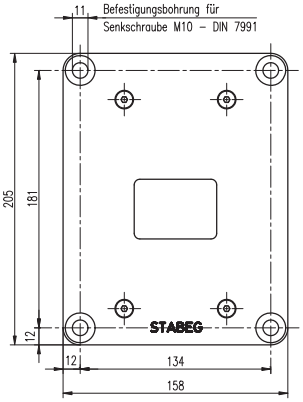

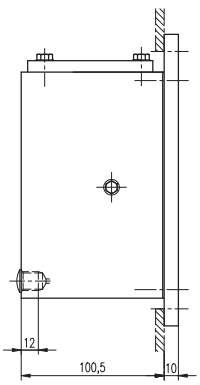

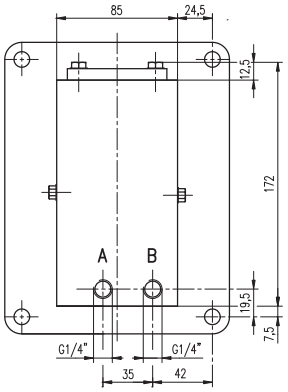

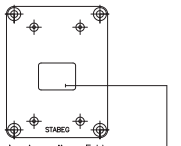

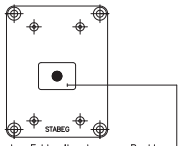

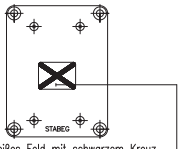

Bremse überprüfen !

A __ Federspeicher–Lösedruck
B __ Versorgungsdruck für Anzeige X

Technische Daten:

Überlastbarkeit	bis 12 bar
max. Temperaturbereich	–40 bis +80° C
Einbaulage	stehend

Bei Bestellung angeben: Type

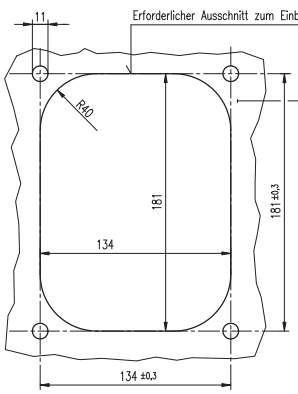

Farb–Variante 01: Type AV 73–01
- Rostschutzgrundierung für Deckel
  Farbton achatgrau ~RAL 7038 mit 2–K auf Epoxiharzbasis, 15–25 µm
- Endlackierung Deckel–Vorderseite und Sichtrand,
  Farbton RAL 7022 umbragrau
  Trocken–Schichtdicke ds 40–60 µm
- Alle anderen Gehäuseteile eloxiert

Farb–Variante 02: Type AV 73–02
- Rostschutzgrundierung für Deckel
  Farbton achatgrau ~RAL 7038 mit 2–K auf Epoxiharzbasis, 15–25 µm
- Endlackierung Deckel–Vorderseite und Sichtrand,
  Farbton RAL 7031 blaugrau
  Trocken–Schichtdicke ds 40–60 µm
- Alle anderen Gehäuseteile eloxiert

ANZEIGEVORRICHTUNG Type AV 73

pneumatische Anzeige für Federspeicherbremse

Einbauzeichnung	:	N 016.125
Schnittzeichnung	:	AV 73
Gehört zu	:	Federspeicherbremse
Gewicht	:	3,9 kg

AN DER VORLAGE MACHEN WIR SÄMTLICHE ERFINDERRECHTE GELTEND. SIE BLEIBT UNSER GEISTIGES EIGENTUM, DAS BEI VERMEIDUNG STRAF– U. ZIVILRECHTLICHER KONSEQUENZEN WEDER FOTOKOPIERT, NOCH SONST VERVIELFÄLTIGT, IRGENDWELCHEN DRITTPERSONEN ZU IRGENDWELCHEN ZWECKEN AUSGEHÄNDIGT WERDEN DARF.
STABEG APPARATEBAUGES. M.B.H. A–1140WIEN

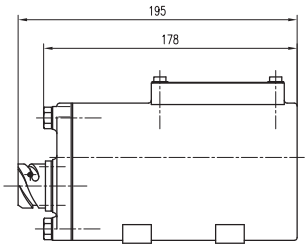

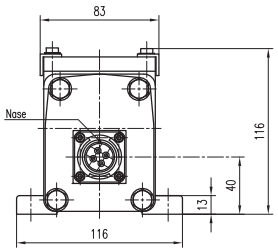

STECKERANSCHLUSS

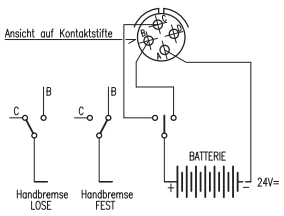

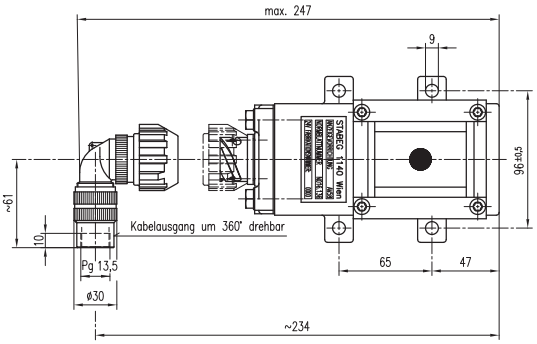

Schaufeldfläche ca. 2400 mm²

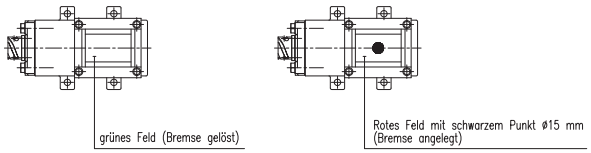

ANZEIGEVORRICHTUNG Type AV 58

Nennspannung 24 V=
Funktionsspannung 5 V= bis 32 V=

Einbauzeichnung	:	
Schnittzeichnung	:	AV 58
Gehört zu	:	Handbremse
Gewicht	:	2,45 kg

AN DER VORLAGE MACHEN WIR SÄMTLICHE ERFINDERRECHTE GELTEND, SIE BLEIBT UNSER GEISTIGES EIGENTUM, DAS BEI VERMEIDUNG STRAF- U. ZIVILRECHTLICHER KONSEQUENZEN WEDER FOTOKOPIERT, NOCH SONST VERVIELFÄLTIGT, IRGENDWELCHEN DRITTPERSONEN ZU IRGENDWELCHEN ZWECKEN AUSGEHÄNDIGT WERDEN DARF.
STABEG APPARATEBAUGES. M.B.H. A-1140WIEN

STABEG Apparatebauges. m. b. H. – 1140 WIEN

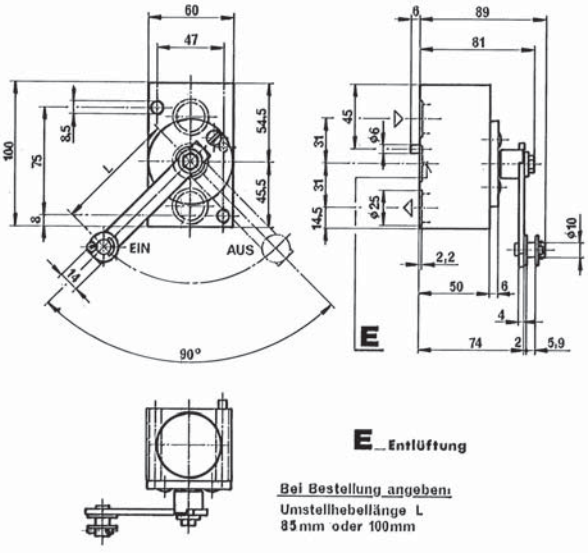

E Entlüftung

Bei Bestellung angeben:
Umstellhebellänge L
85 mm oder 100mm

ABSPERRHAHN 3/4" mit Umstellhebel

Einbauzeichnung	:	
Schnittzeichnung	:	**57.505.3**
Gehört zu	:	**Apparatetafel Reisezugwagen**
Gewicht	:	

STABEG Apparatebauges. m.b.H. – 1140 WIEN

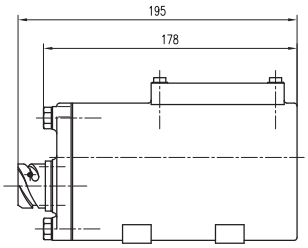

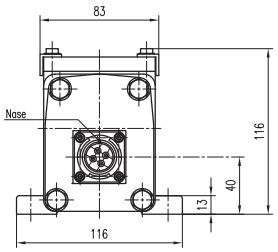

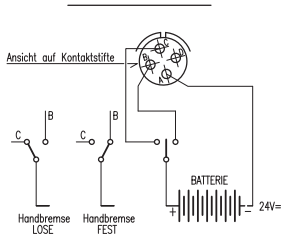

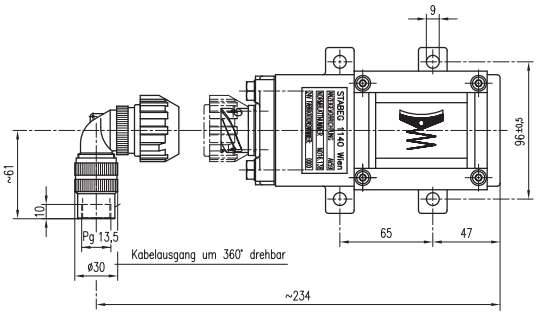

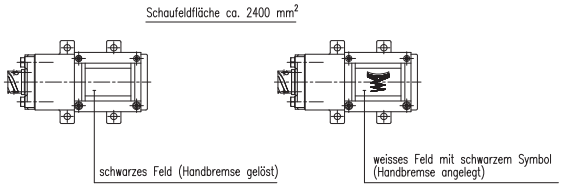

ANZEIGEVORRICHTUNG Type AV 59

Nennspannung 24 V=
Funktionsspannung 5 V= bis 32 V=

Einbauzeichnung	:	
Schnittzeichnung	:	AV 59
Gehört zu	:	Handbremse
Gewicht	:	2,45 kg

AN DER VORLAGE MACHEN WIR SÄMTLICHE ERFINDERRECHTE GELTEND, SIE BLEIBT UNSER GEISTIGES EIGENTUM; DAS BEI VERMEIDUNG STRAF- U. ZIVILRECHTLICHER KONSEQUENZEN WEDER FOTOKOPIERT, NOCH SONST VERVIELFÄLTIGT, IRGENDWELCHEN DRITTPERSONEN ZU IRGENDWELCHEN ZWECKEN AUSGEHÄNDIGT WERDEN DARF.
STABEG APPARATEBAUGES. M.B.H. A-1140WIEN

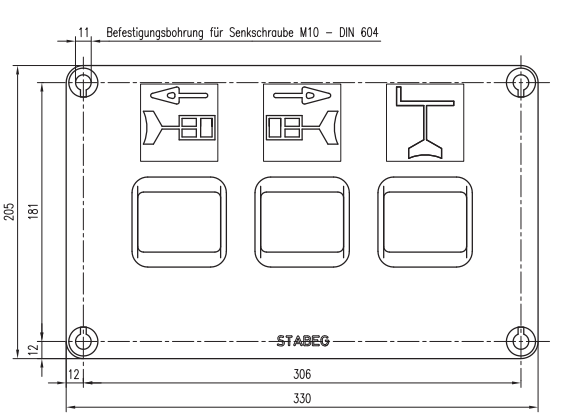

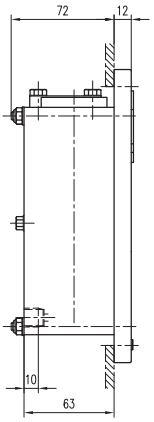

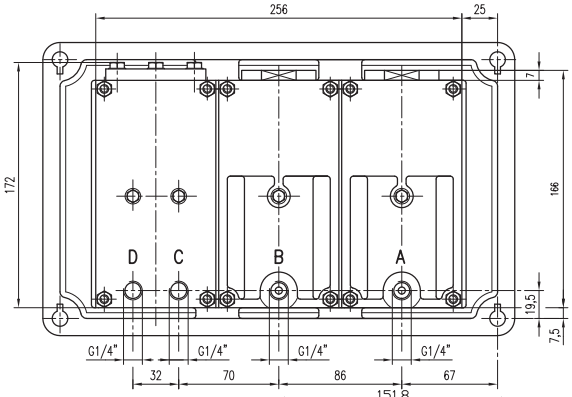

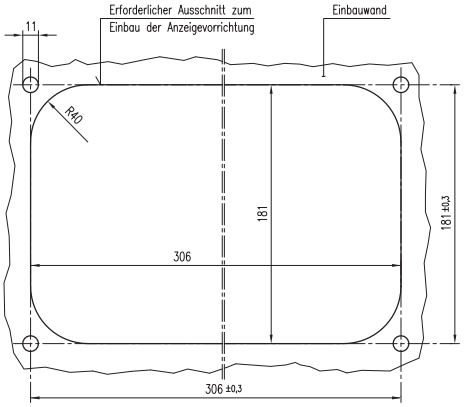

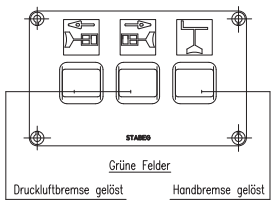

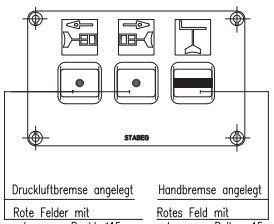

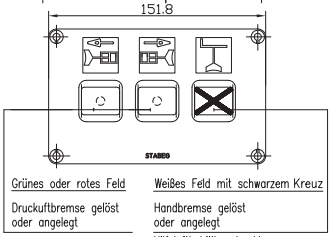

A Bremszylinder DG 1
B Bremszylinder DG 2
C von Handbremssteuerung
D Hilfsluftbehälter

Farbe von Schildlager, Gehäuse und Aufschriften bei Bestellung angeben

ANZEIGEVORRICHTUNG Type AV 2075

für Druckluftbremse–pneumatisch und Handbremse –pneumatisch

RECHTE AUSFÜHRUNG

Einbauzeichnung	:	
Schnittzeichnung	:	AV 2075
Gehört zu	:	Druckluftbremse/Handbremse
Gewicht	:	6,6kg

AN DER VORLAGE MACHEN WIR SÄMTLICHE ERFINDERRECHTE GELTEND, SIE BLEIBT UNSER GEISTIGES EIGENTUM; DAS BEI VERMEIDUNG STRAF- U. ZIVILRECHTLICHER KONSEQUENZEN WEDER FOTOKOPIERT, NOCH SONST VERVIELFÄLTIGT, IRGENDWELCHEN DRITTPERSONEN ZU IRGENDWELCHEN ZWECKEN AUSGEHÄNDIGT WERDEN DARF.
STABEG APPARATEBAUGES. M.B.H. A-1140WIEN

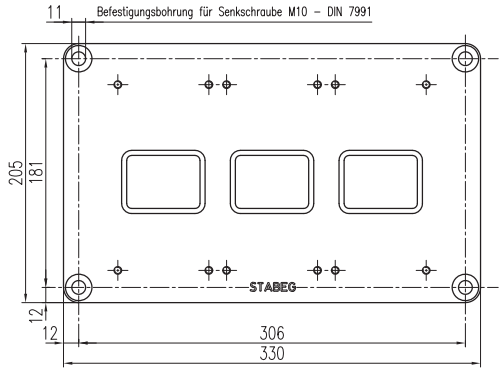

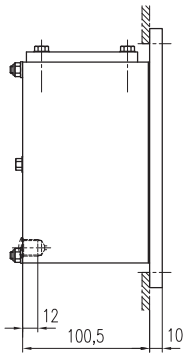

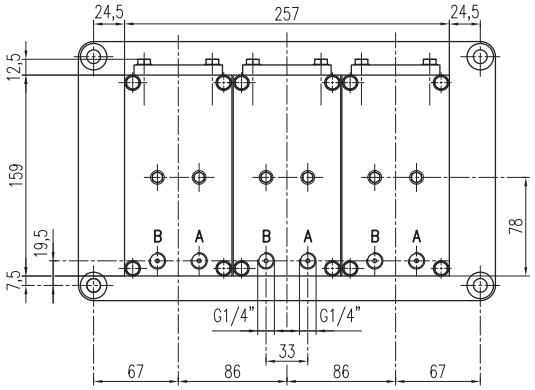

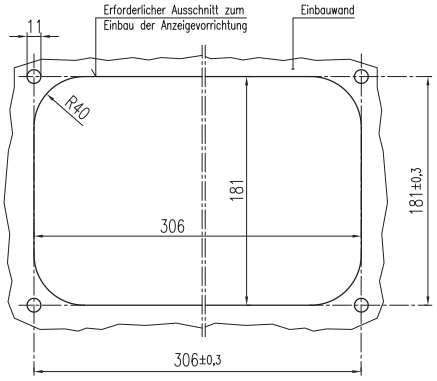

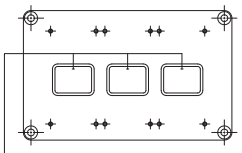

Grünes Feld
Druckluftbremse gelöst

Anschluss A
Anzeigefeld bei fallendem Druck unter 0,2 bar sichtbar

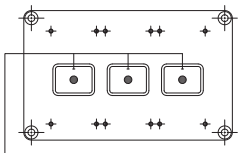

Rotes Feld mit schwarzem Punkt
Druckluftbremse angelegt

Anschluss A
Anzeigefeld muss bei steigendem Druck von max. 1,2 bar sichtbar sein

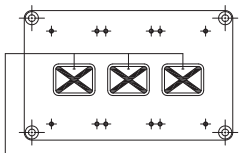

Weißes Feld mit schwarzem Kreuz
Druckluftbremse gelöst oder angelegt

Anschluss B
Anzeigefeld bei fallendem Druck unter 0,5 bar sichtbar !
Druckluftbremse überprüfen !

A ___ von Bremssteuerung
B ___ Versorgungsdruck für Anzeige X

Technische Daten:
Überlastbarkeit bis 12 bar
max. Temperaturbereich –40 bis +80° C

Farbe von Schildlager und Gehäuse bei Bestellung angeben

Abnahmeprüfzeugnis 3.1.B nach DIN 50049
Konformitätserklärung EN 15220

ANZEIGEVORRICHTUNG Type AV 2073

für Druckluftbremse – pneumatisch

Einbauzeichnung	:	N 016.148
Schnittzeichnung	:	AV 2073
Gehört zu	:	Handbremse / Druckluftbremse
Gewicht	:	7,0 kg

AN DER VORLAGE MACHEN WIR SÄMTLICHE ERFINDERRECHTE GELTEND, SIE BLEIBT UNSER GEISTIGES EIGENTUM, DAS BEI VERMEIDUNG STRAF- U. ZIVILRECHTLICHER KONSEQUENZEN WEDER FOTOKOPIERT, NOCH SONST VERVIELFÄLTIGT, IRGENDWELCHEN DRITTPERSONEN ZU IRGENDWELCHEN ZWECKEN AUSGEHÄNDIGT WERDEN DARF.
STABEG APPARATEBAUGES. M.B.H. A-1140WIEN

STABEG Apparatebauges. m. b. H. – 1140 WIEN

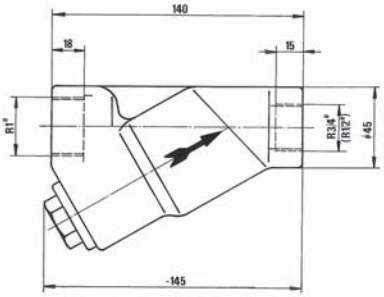

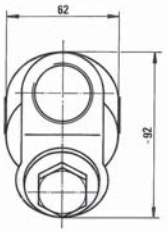

Bemerkung:
Bei Bestellung angeben:
Filter für 1/2" oder 3/4" Leitung

FILTER Type Fi7 (für 1/2" oder 3/4" Leitung)

Einbauzeichnung	:	
Schnittzeichnung	:	Fi7
Gehört zu	:	Druckluftbremse
Gewicht	:	kp

STABEG Apparatebauges. m.b.H. - 1140 WIEN

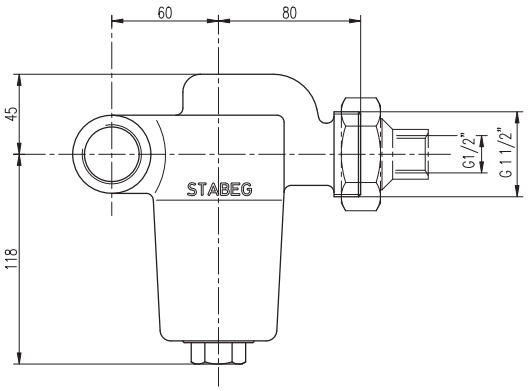

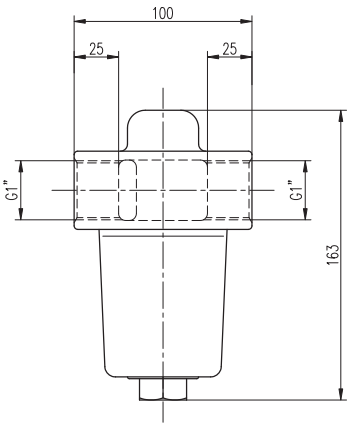

ZENTRIFUGALSTAUBFÄNGER Type ST 1

Einbauzeichnung	:	ST 1 (ST 1 VE)
Schnittzeichnung	:	
Gehört zu	:	Druckluftbremse
Gewicht	:	3,0 kg

AN DER VORLAGE MACHEN WIR SÄMTLICHE ERFINDERRECHTE GELTEND, SIE BLEIBT UNSER GEISTIGES EIGENTUM, DAS BEI VERMEIDUNG STRAF- U. ZIVILRECHTLICHER KONSEQUENZEN WEDER FOTOKOPIERT, NOCH SONST VERVIELFÄLTIGT, IRGENDWELCHEN DRITTPERSONEN ZU IRGENDWELCHEN ZWECKEN AUSGEHÄNDIGT WERDEN DARF.
STABEG APPARATEBAUGES. M.B.H. A-1140WIEN

STABEG Apparatebauges. m. b. H. – 1140 WIEN

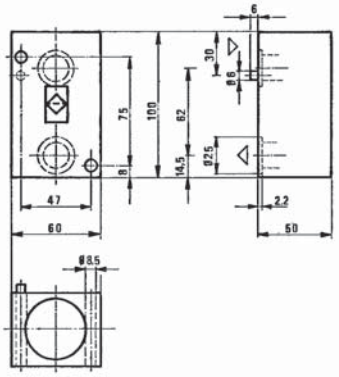

STAUBFILTER 3/4"

Einbauzeichnung	:	E 60.001.4
Schnittzeichnung	:	60.001.3
Gehört zu	:	Druckluftbremse (Apparatetafel)
Gewicht	:	0,6 kp

STABEG Apparatebauges. m.b.H. - 1140 WIEN

STABEG BREMSE

NORMBLATT
N 018 001
3. Ausgabe 1/81

Form A

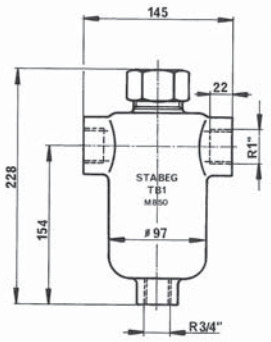

Form B

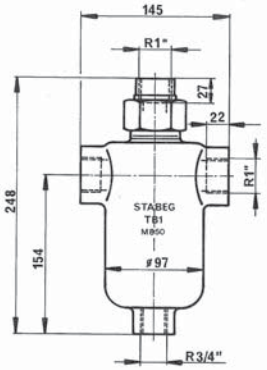

Form C

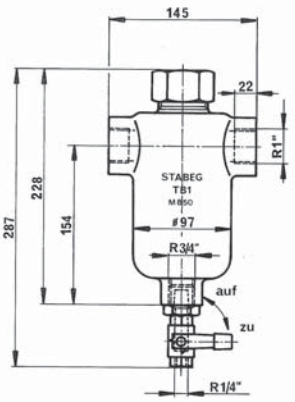

Form D

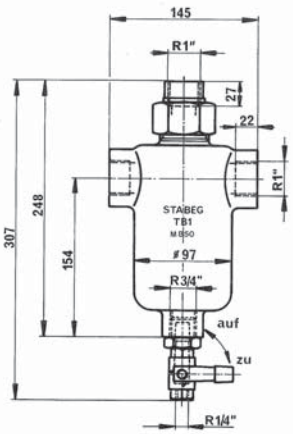

Betriebsdruck : bis 11 bar Überdruck
Prüfdruck : 14 bar Überdruck

Bei Bestellung angeben:

Form A : ohne oberen Anschluß, ohne Ablaßhahn
Form B : mit oberem Anschluß, ohne Ablaßhahn
Form C : ohne oberen Anschluß, mit Ablaßhahn
Form D : mit oberem Anschluß, mit Ablaßhahn

TROPFBECHER TYPE TB1 (entspricht DIN 5596)

Einbauzeichnung	:	TB1
Schnittzeichnung	:	
Gehört zu	:	**Druckluftbremse**
Gewicht	:	

STABEG Apparatebauges. m.b.H. — 1140 WIEN

STABEG BREMSE

NORMBLATT
N 020.001
3. Ausgabe 07/11

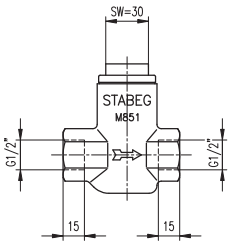

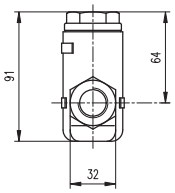

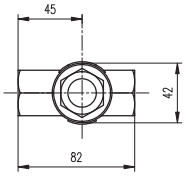

Maximaler Betriebsdruck: 10 bar

RÜCKSCHLAGVENTIL 1/2" Type RVK 1/2"
(entspricht DIN 5593-GG20)

Einbauzeichnung	:	RVK 1/2" (RVK 1/2" VE)
Schnittzeichnung	:	
Gehört zu	:	Druckluftbremse
Gewicht	:	0,85 kg

AN DER VORLAGE MACHEN WIR SÄMTLICHE ERFINDERRECHTE GELTEND, SIE BLEIBT UNSER GEISTIGES EIGENTUM, DAS BEI VERMEIDUNG STRAF- U. ZIVILRECHTLICHER KONSEQUENZEN WEDER FOTOKOPIERT, NOCH SONST VERVIELFÄLTIGT, IRGENDWELCHEN DRITTPERSONEN ZU IRGENDWELCHEN ZWECKEN AUSGEHÄNDIGT WERDEN DARF.
STABEG APPARATEBAUGES. M.B.H. A-1140WIEN

STABEG Apparatebauges. m. b. H. – 1140 WIEN

STABEG BREMSE

NORMBLATT
N020006
3. Ausgabe 7/76

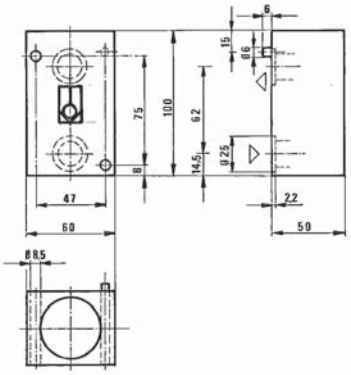

RÜCKSCHLAGVENTIL

Einbauzeichnung : E 55.001.4
Schnittzeichnung : 55.001.3
Gehört zu : Druckluftbremse (Apparatetafel)
Gewicht : 0,70 kp

STABEG Apparatebauges. m.b.H. - 1140 WIEN

STABEG OERLIKON BREMSE

NORMBLATT
N021010
4. Ausgabe 7/78

Pos.	Inhalt	A-ϕ	L	l	a	B	C-ϕ	D	E-ϕ	b	Gewicht
1	3 Liter	127	302	212	35	R 1/2"	50	24	40	50	
2	15 Liter	256	371	229	61	R 1/2"	50	24	40	100	
3	25 Liter	256	575	433	61	R 1/2"	50	24	40	216	
4	30 Liter	306	494	330	72	R 1/2"	50	24	40	100	
5	35 Liter										
6	40 Liter	306	634	466	74	R 1/2"	50	24	40	100	
7	55 Liter	306	846	678	74	R 1/2"	50	24	40	339	
8	65 Liter	306	990	822	74	R 1/2"	50	24	40	100	
9	75 Liter	306	1136	968	74	R 1/2"	50	24	40	100	
10	77 Liter	306	1164	996	74	R 1/2"	50	24	40	100	
11	80 Liter										
12	90 Liter	306	1349	1181	74	R 1/2"	50	24	40	100	
13	100 Liter	306	1492	1324	74	R 3/4"	50	24	40	100	
14	105 Liter	306	1554	1386	74	R 3/4"	50	24	40	100	
15	110 Liter	306	1634	1466	74	R 1"	50	24	40	100	
16	120 Liter										
17	125 Liter										
18	130 Liter	306	1918	1750	74	R 3/4"	50	24	40	100	
19	140 Liter	508	795	556	109,5	R 3/4"	50	24	40	100	
20	160 Liter	508	897	658	109,5	R 3/4"	50	24	40	100	
21	180 Liter	508	999	760	109,5	R 3/4"	50	24	40	100	
22	200 Liter	508	1099	860	109,5	R 3/4"	50	24	40	100	
23	250 Liter	508	1305	1066	109,5	R 1"	50	24	40	100	
26	50 Liter	306	778	610	74	R 1/2"	50	24	40	100	

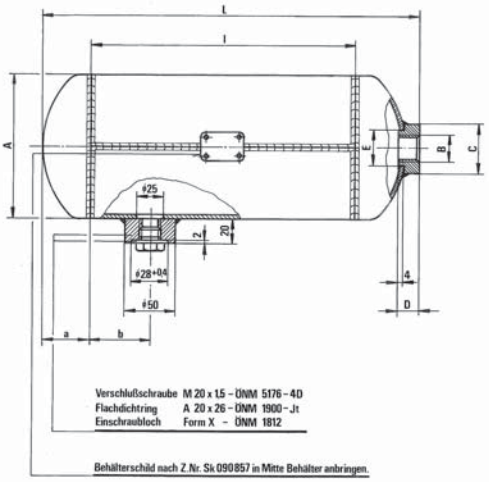

Betriebsdruck: 11 bar , Prüfdruck: 16,5 bar

Werkstoff: St 34 KT, St 35 KT, St 41 KT (ÖNM 3121)
St 37 T (ÖNM 3115)

Baustoffprüfung
Ausführung, Schweißung
Rostschutz
Abnahme
Schweißfaktor (0,7)
} Bedingnisheft 804.11 Technische Lieferbedingungen für Druckbehälter Ausg. 1965

Berechnung:

Werkstoff- und Bauvorschriften für die Herstellung von Dampfkesseln (W.B.V.)
Bundesgesetzblatt 55. Stück v. 2.12.49
Erlaß des Bundesministeriums für Handel und Wiederaufbau
Zahl 39 659/I-6/54

LUFTBEHÄLTER

Einbauzeichnung :
Schnittzeichnung :
Gehört zu : Druckluftbremse
Gewicht : siehe Tabelle

STABEG Apparatebauges. m.b.H. - 1140 WIEN

STABEG BREMSE

NORMBLATT
NO22001
2. Ausgabe 8/73

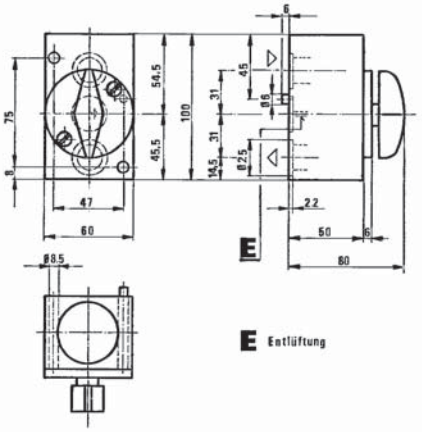

ABSPERRHAHN 3/4"

Einbauzeichnung : E 57.001.4
Schnittzeichnung : 57.001.3
Gehört zu : Druckluftbremse (Apparatetafel)
Gewicht : 0,75 kp

STABEG Apparatebauges. m.b.H. - 1140 WIEN

STABEG OERLIKON BREMSE

NORMBLATT
NO22012
1. Ausgabe 5/73

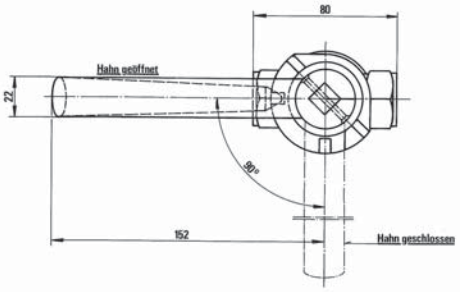

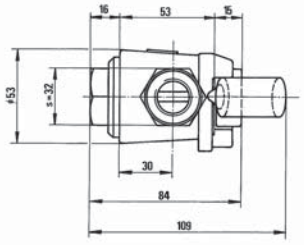

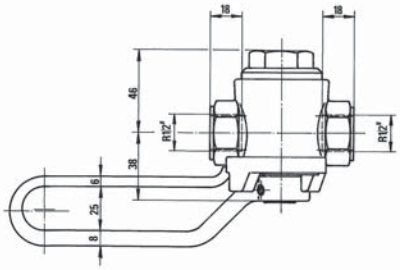

ABSPERRHAHN R 1/2" Type 10340 - $\frac{1}{2}$..

Einbauzeichnung :
Schnittzeichnung : 10340 - $\frac{1}{2}$..
Gehört zu : Druckluftbremse
Gewicht : kp

Bemerkung:
Bestell Nr.:

10340 - 1 Absperrhahn R1/2", ohne Entlüftung, linke Ausführung
10340 - 2 Absperrhahn R1/2" ohne Entlüftung, rechte Ausführung

10340 - 1.1 Absperrhahn R1/2", mit Entlüftung, linke Ausführung (linke Seite entlüftet)
10340 - 1.2 Absperrhahn R1/2", mit Entlüftung, linke Ausführung (rechte Seite entlüftet)
10340 - 2.1 Absperrhahn R1/2", mit Entlüftung, rechte Ausführung (linke Seite entlüftet)
10340 - 2.2 Absperrhahn R1/2", mit Entlüftung, rechte Ausführung (rechte Seite entlüftet)

STABEG Apparatebauges. m.b.H. - 1140 WIEN

STABEG BREMSE

NORMBLATT
N022022
1. Ausgabe 8/76

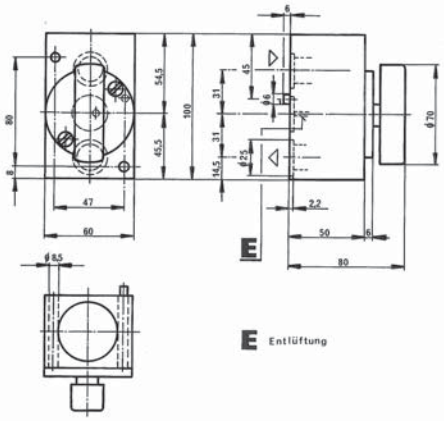

ABSPERRHAHN 3/4"

Einbauzeichnung :
Schnittzeichnung : 57.503.3
Gehört zu : Druckluftbremse (Apparatetafel)
Gewicht : 0,7 kp

STABEG Apparatebauges. m.b.H. - 1140 WIEN

STABEG BREMSE

NORMBLATT
N 022.046
2. Ausgabe 12/10

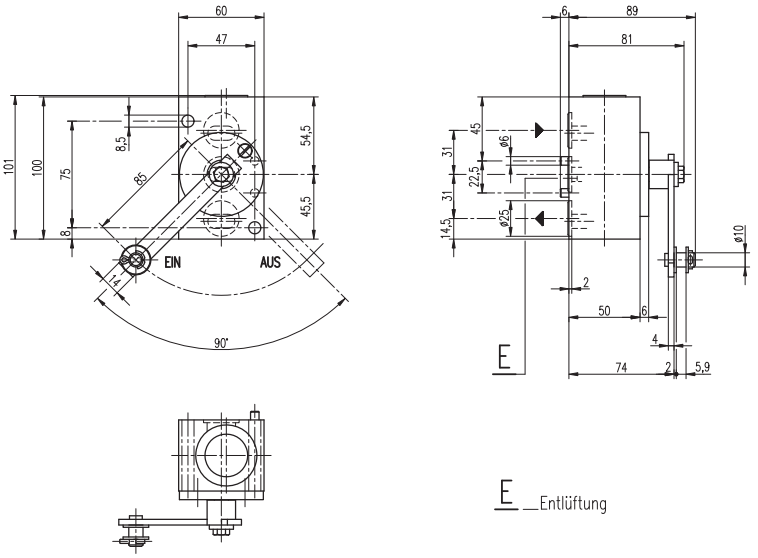

3-WEG-ABSPERRHAHN 3/4"

mit Umstellhebel

Einbauzeichnung :
Schnittzeichnung : 57.608.2
Gehört zu : Apparatetafel Reisezugwagen
Gewicht :

AN DER VORLAGE MACHEN WIR SÄMTLICHE ERFINDERRECHTE GELTEND. SIE BLEIBT UNSER GEISTIGES EIGENTUM, DAS BEI VERMEIDUNG STRAF- U. ZIVILRECHTLICHER KONSEQUENZEN WEDER FOTOKOPIERT, NOCH SONST VERVIELFÄLTIGT, IRGENDWELCHEN DRITTPERSONEN ZU IRGENDWELCHEN ZWECKEN AUSGEHÄNDIGT WERDEN DARF.
STABEG APPARATEBAUGES. M.B.H. A-1140WIEN

STABEG Apparatebauges. m. b. H. – 1140 WIEN

Ausführung A2

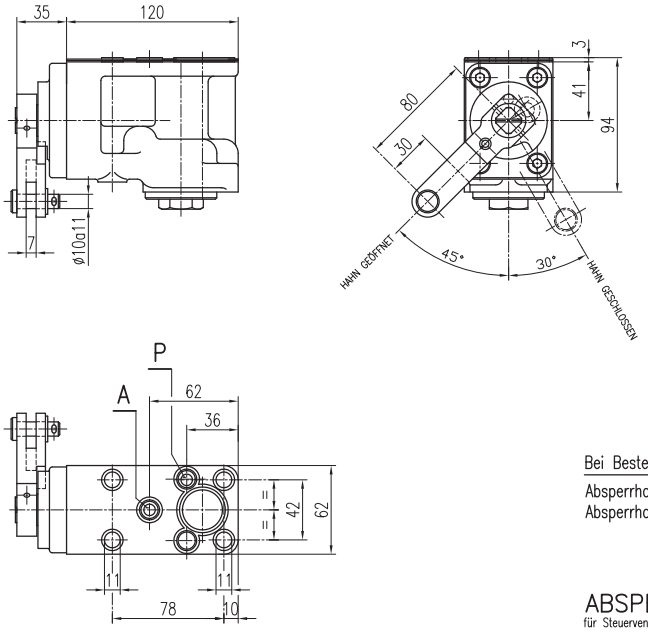

Ausführung A1

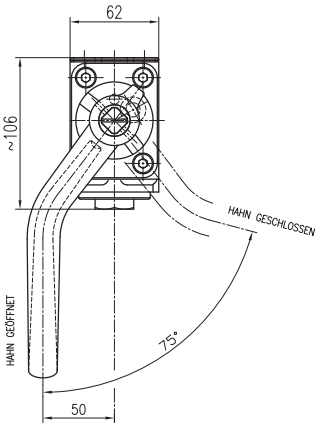

Bei Bestellung angeben:

Absperrhahn 75° Ausführung A1 mit Handgriff oder
Absperrhahn 75° Ausführung A2 mit Gabelhebel

P = Eingang (von Hauptleitung)
A = Ausgang (zum Steuerventil)

ABSPERRHAHN 75°

für Steuerventilträger S2

Einbauzeichnung	:	
Schnittzeichnung	:	WB 200.067-Z
Gehört zu	:	Druckluftbremse
Gewicht	:	

AN DER VORLAGE MACHEN WIR SÄMTLICHE ERFINDERRECHTE GELTEND, SIE BLEIBT UNSER GEISTIGES EIGENTUM, DAS BEI VERMEIDUNG STRAF- U. ZIVILRECHTLICHER KONSEQUENZEN WEDER FOTOKOPIERT, NOCH SONST VERVIELFÄLTIGT, IRGEND-WELCHEN DRITTPERSONEN ZU IRGENDWELCHEN ZWECKEN AUSGEHÄNDIGT WERDEN DARF.
STABEG APPARATEBAUGES. M.B.H. A-1140WIEN

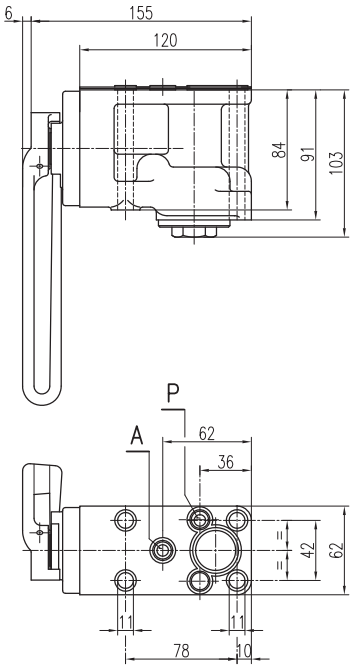

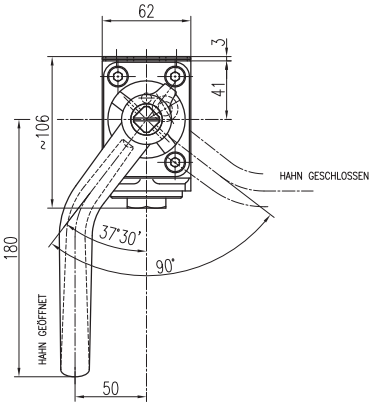

P = Eingang (von Hauptleitung)
A = Ausgang (zum Steuerventil)

ABSPERRHAHN 90°

für Steuerventilträger S2

Einbauzeichnung	:	
Schnittzeichnung	:	WB 200.066-Z
Gehört zu	:	Druckluftbremse
Gewicht	:	

AN DER VORLAGE MACHEN WIR SÄMTLICHE ERFINDERRECHTE GELTEND, SIE BLEIBT UNSER GEISTIGES EIGENTUM, DAS BEI VERMEIDUNG STRAF- U. ZIVILRECHTLICHER KONSEQUENZEN WEDER FOTOKOPIERT, NOCH SONST VERVIELFÄLTIGT, IRGEND-WELCHEN DRITTPERSONEN ZU IRGENDWELCHEN ZWECKEN AUSGEHÄNDIGT WERDEN DARF.
STABEG APPARATEBAUGES. M.B.H. A-1140WIEN

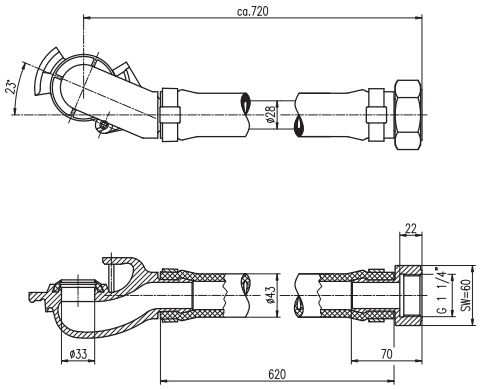

Prüfung: Auf Dichtheit – Prüfdruck 15 bar

BREMSKUPPLUNG

für selbsttätige Druckluftbremse nach UIC 541 VE – Anlage 4

Einbauzeichnung	:	
Schnittzeichnung	:	11 270
Gehört zu	:	Druckluftbremse
Gewicht	:	2,6 kg

AN DER VORLAGE MACHEN WIR SÄMTLICHE ERFINDERRECHTE GELTEND, SIE BLEIBT UNSER GEISTIGES EIGENTUM, DAS BEI VERMEIDUNG STRAF- U. ZIVILRECHTLICHER KONSEQUENZEN WEDER FOTOKOPIERT, NOCH SONST VERVIELFÄLTIGT, IRGEND-WELCHEN DRITTPERSONEN ZU IRGENDWELCHEN ZWECKEN AUSGEHÄNDIGT WERDEN DARF.
STABEG APPARATEBAUGES. M.B.H. A–1140WIEN

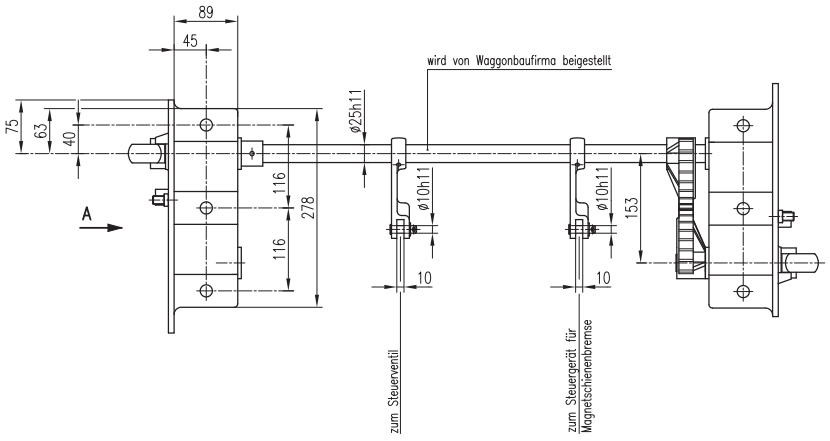

Bemerkung:		FARBEN
Schildlager	–	weiß
Aufschrift (RIC) / (R)	–	schwarz
R+Mg	–	rot
Zahlenschilder ⓐ	–	Grund weiß Tonnage schwarz
Zahlenschilder ⓑ	–	Grund weiß Tonnage rot
Griff	–	gelb

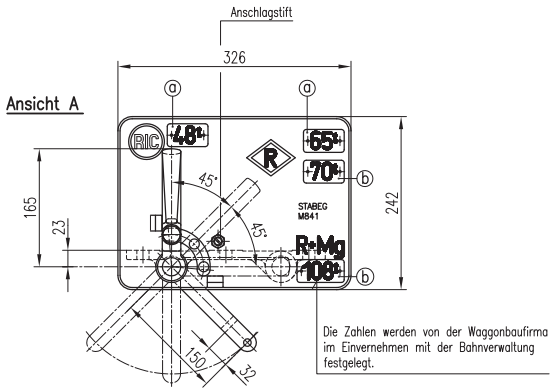

Bei Bestellung angeben:
Zahlenschild – Tonnage
Ausführung "a" ohne Anschlagstift
Ausführung "b" mit Anschlagstift

UMSTELLVORRICHTUNG Type RIC–R–R+Mg

Einbauzeichnung	:	
Schnittzeichnung	:	UV 3
Gehört zu	:	Druckluftbremse
Gewicht	:	17,8 kg (ohne Welle)

AN DER VORLAGE MACHEN WIR SÄMTLICHE ERFINDERRECHTE GELTEND, SIE BLEIBT UNSER GEISTIGES EIGENTUM, DAS BEI VERMEIDUNG STRAF- U. ZIVILRECHTLICHER KONSEQUENZEN WEDER FOTOKOPIERT, NOCH SONST VERVIELFÄLTIGT, IRGEND-WELCHEN DRITTPERSONEN ZU IRGENDWELCHEN ZWECKEN AUSGEHÄNDIGT WERDEN DARF.
STABEG APPARATEBAUGES. M.B.H. A–1140WIEN

STABEG BREMSE

NORMBLATT
N 027.012
2. Ausgabe 04/98

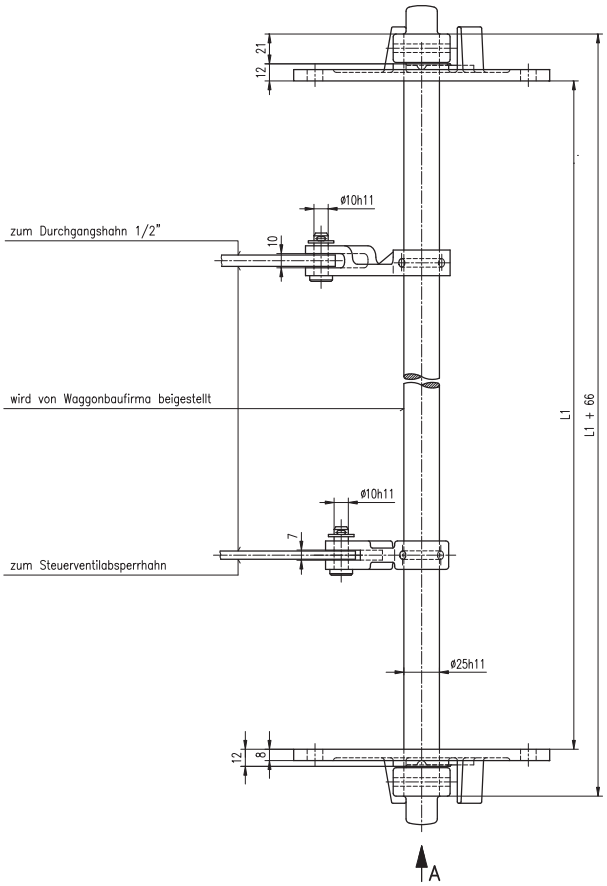

Ansicht A

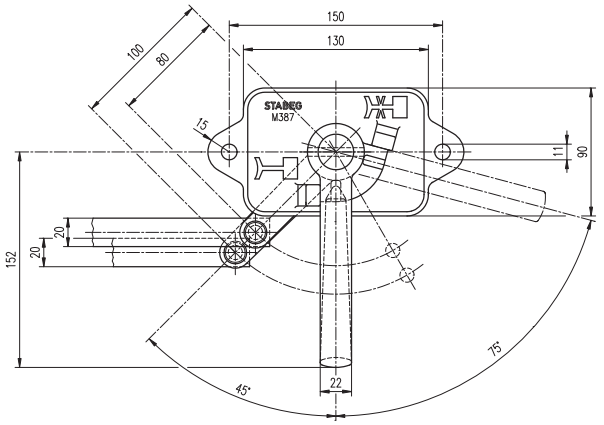

UMSTELLVORRICHTUNG Type EIN–AUS Betätigung 75°

Einbauzeichnung :
Schnittzeichnung : 14.982
Gehört zu :
Gewicht : 2,9 kg (ohne Welle und ohne Verbindungsstange)

AN DER VORLAGE MACHEN WIR SÄMTLICHE ERFINDERRECHTE GELTEND. SIE BLEIBT UNSER GEISTIGES EIGENTUM, DAS BEI VERMEIDUNG STRAF- U. ZIVILRECHTLICHER KONSEQUENZEN WEDER FOTOKOPIERT, NOCH SONST VERVIELFÄLTIGT, IRGENDWELCHEN DRITTPERSONEN ZU IRGENDWELCHEN ZWECKEN AUSGEHÄNDIGT WERDEN DARF.
STABEG APPARATEBAUGES. M.B.H. A–1140WIEN

STABEG Apparatebauges. m. b. H. – 1140 WIEN

STABEG BREMSE

NORMBLATT
N 027.019
2. Ausgabe 04/98

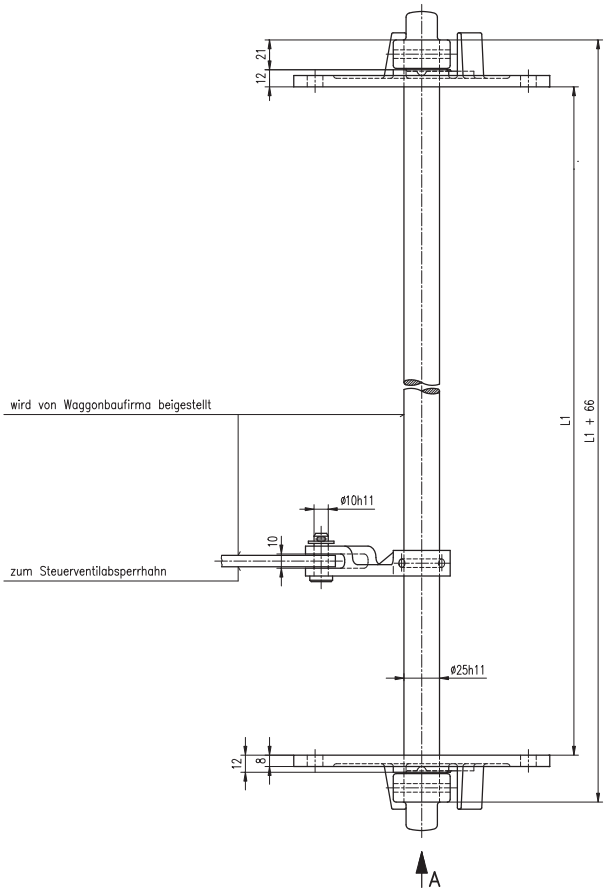

Ansicht A

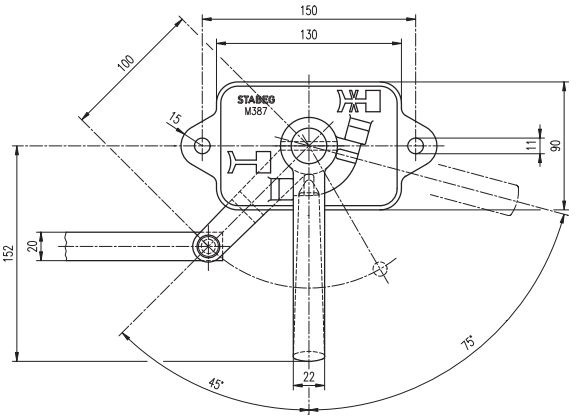

UMSTELLVORRICHTUNG Type EIN–AUS Betätigung 75°

Einbauzeichnung :
Schnittzeichnung : UV 30
Gehört zu :
Gewicht : 2,9 kg (ohne Welle und ohne Verbindungsstange)

AN DER VORLAGE MACHEN WIR SÄMTLICHE ERFINDERRECHTE GELTEND. SIE BLEIBT UNSER GEISTIGES EIGENTUM, DAS BEI VERMEIDUNG STRAF- U. ZIVILRECHTLICHER KONSEQUENZEN WEDER FOTOKOPIERT, NOCH SONST VERVIELFÄLTIGT, IRGENDWELCHEN DRITTPERSONEN ZU IRGENDWELCHEN ZWECKEN AUSGEHÄNDIGT WERDEN DARF.
STABEG APPARATEBAUGES. M.B.H. A–1140WIEN

STABEG Apparatebauges. m. b. H. – 1140 WIEN

STABEG BREMSE

NORMBLATT
N 027.039
5. Ausgabe 02/04

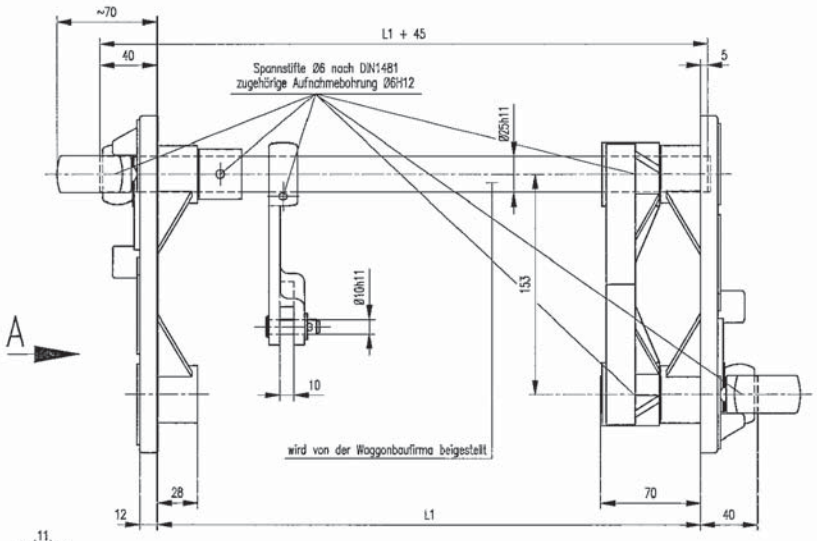

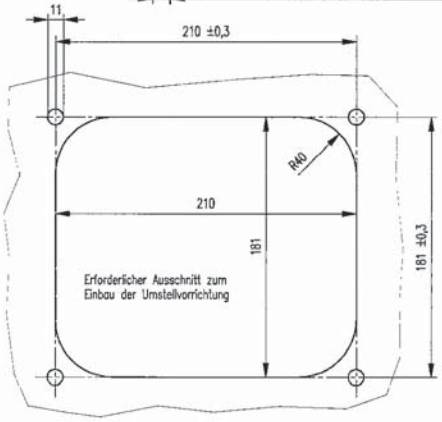

Ansicht A

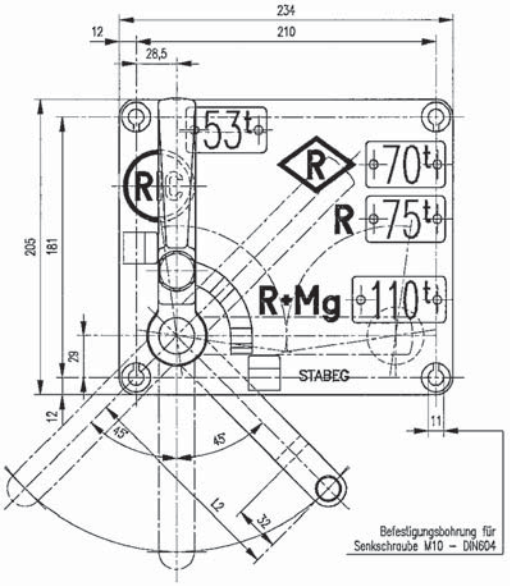

BEI BESTELLUNG ANGEBEN:

Anzahl der Umstellhebel und Mass L2
Farbe von Schildlager, Handgriffe, Aufschriften, u.s.w.

Zahlenschilder:
Die Zahlen der Zahlenschilder werden von der Waggonbaufirma im Einvernehmen mit der Bahnverwaltung festgelegt.

UMSTELLVORRICHTUNG TYPE RIC–R–R+Mg

Einbauzeichnung	:	UV 23
Schnittzeichnung	:	UV 23
Gehört zu	:	Druckluftbremse
Gewicht	:	6,50 kg

STABEG Apparatebauges. m. b. H. – 1140 WIEN

STABEG BREMSE

NORMBLATT
N 027040
3.Ausgabe 9/95

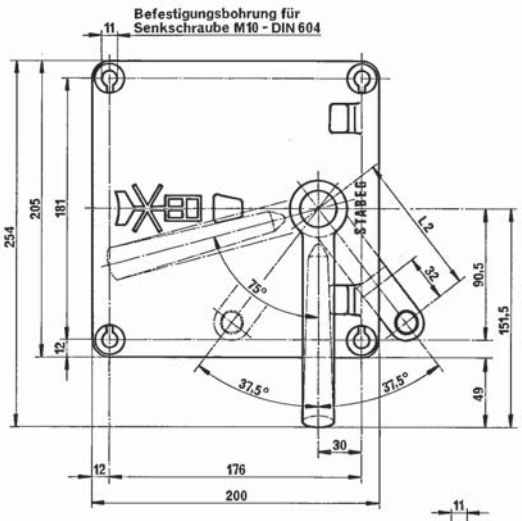

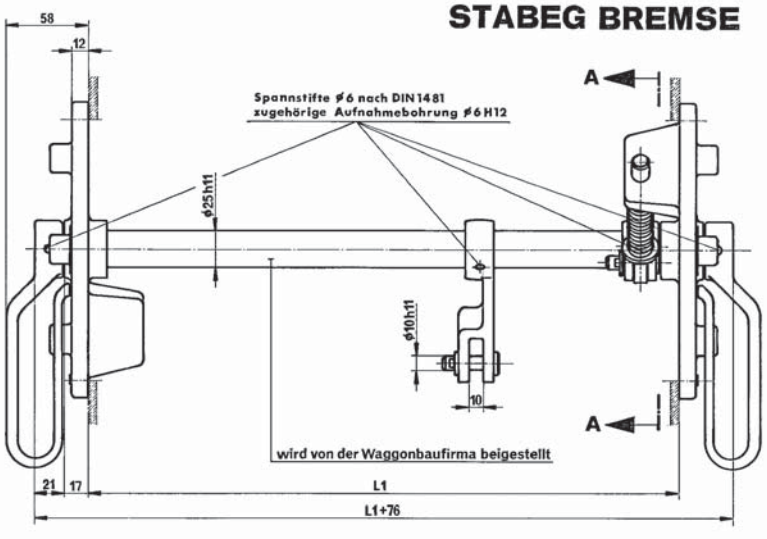

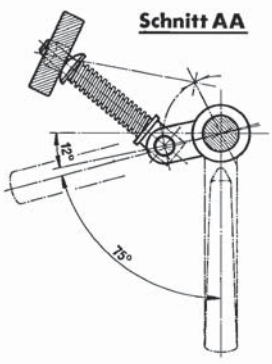

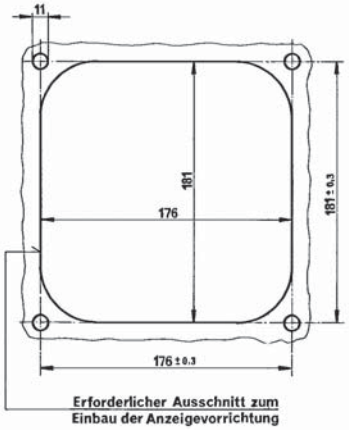

Bei Bestellung angeben: Anzahl der Umstellhebel
Maß L2 von Umstellhebel
Farbe von Schildlager, Handgriff und Aufschrift

UMSTELLVORRICHTUNG Type EIN–AUS Betätigung 75°, mit Verstellsicherung

Einbauzeichnung	:	
Schnittzeichnung	:	**UV 24**
Gehört zu	:	**Druckluftbremse**
Gewicht	:	3,6 kg

STABEG Apparatebauges. m.b.H. — 1140 WIEN

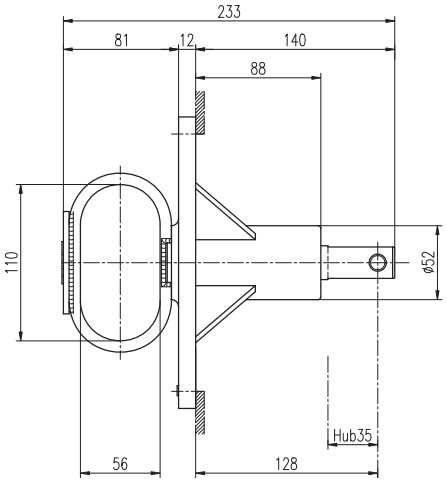

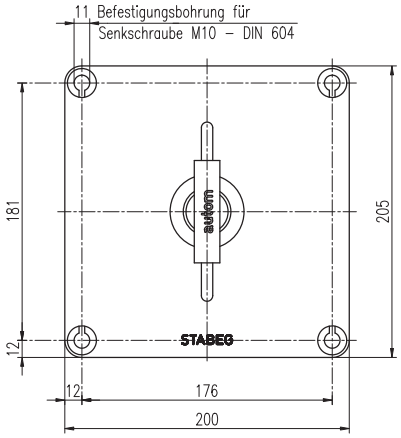

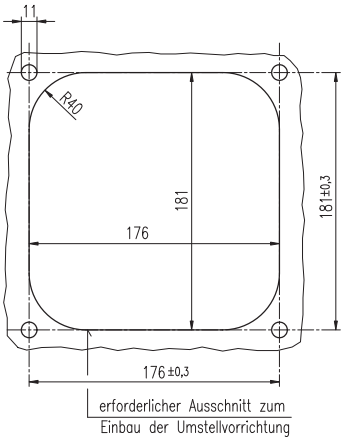

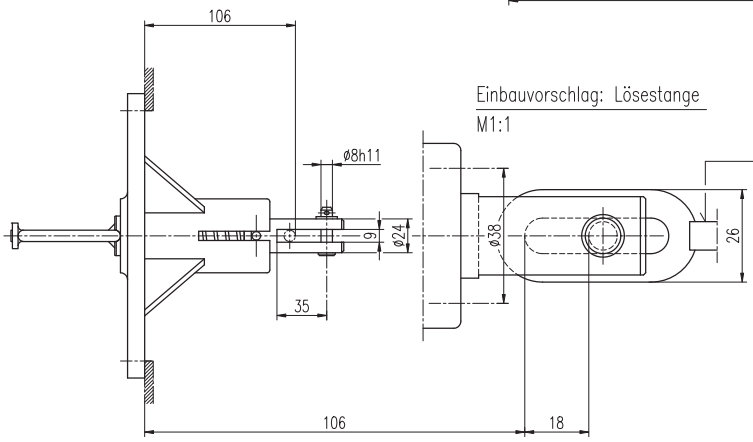

Einbauvorschlag: Lösestange
M1:1

Farbe von Schildlager und Handgriff (Lösezug) bei Bestellung angeben

Einbaulage der Lösestange (Ruhezustand)

LÖSEZUG Type UV 25

Einbauzeichnung	:	
Schnittzeichnung	:	UV 25
Gehört zu	:	Druckluftbremse
Gewicht	:	2,2 kg

AN DER VORLAGE MACHEN WIR SÄMTLICHE ERFINDERRECHTE GELTEND, SIE BLEIBT UNSER GEISTIGES EIGENTUM, DAS BEI VERMEIDUNG STRAF- U. ZIVILRECHTLICHER KONSEQUENZEN WEDER FOTOKOPIERT, NOCH SONST VERVIELFÄLTIGT, IRGENDWELCHEN DRITTPERSONEN ZU IRGENDWELCHEN ZWECKEN AUSGEHÄNDIGT WERDEN DARF.
STABEG APPARATEBAUGES. M.B.H. A-1140WIEN

STABEG Apparatebauges. m. b. H. – 1140 WIEN

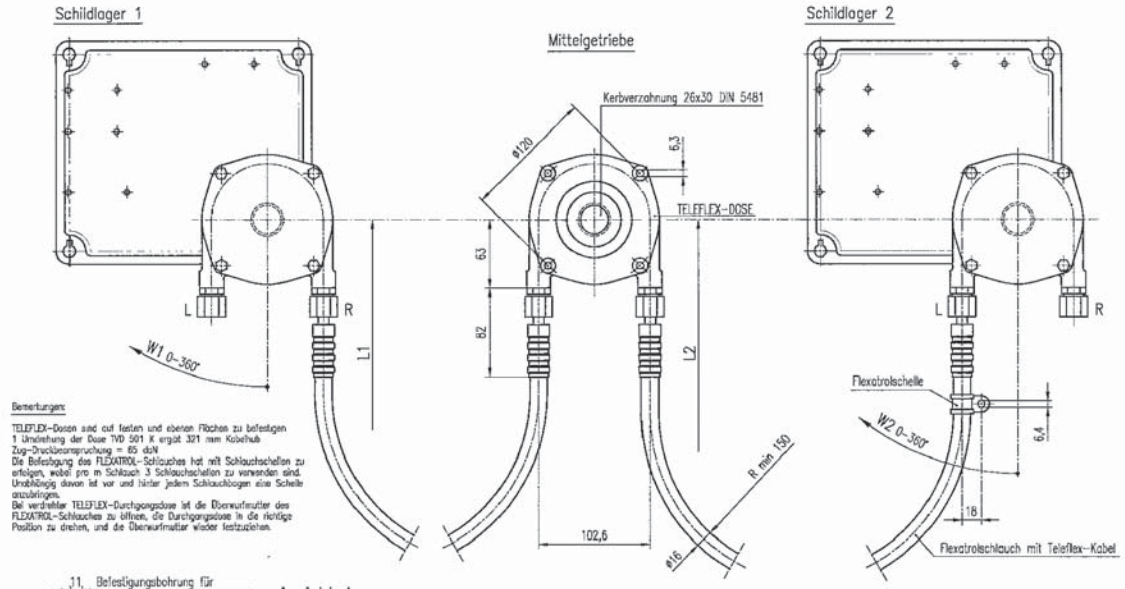

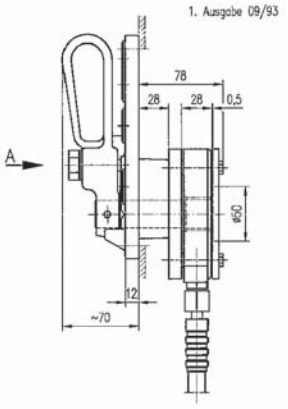

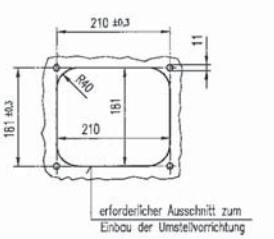

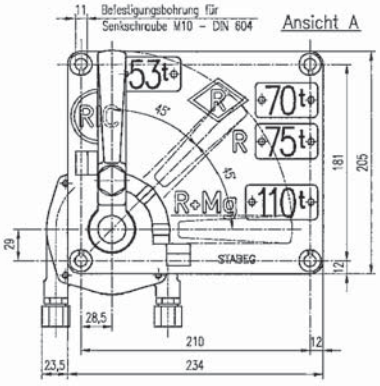

Benötigte Bestellangaben:

R oder L–W1/L1/L2–L oder R–W2

Bemerkung zu Bestellangaben:

R ..... Ausgangslage des Kabels beim Schildlager–rechts
L ..... Ausgangslage des Kabels beim Schildlager–links
Durch spiegelbildgleiche Betätigung der Handgriffe muß sowohl ein rechter als auch ein linker Kabelausgang vorhanden sein
W1 ..... Winkel des Kabelausganges beim ersten Schildlager
W2 ..... Winkel des Kabelausganges beim zweiten Schildlager
L1 ..... Länge des FLEXATROL–Schlauches von der Dose des ersten Schildlagers bis zur TELEFLEX–Dose auf der Apparatetafel.
L2 ..... Länge des FLEXATROL–Schlauches von der Dose auf der Apparatetafel bis zur TELEFLEX–Dose auf dem zweiten Schildlager.

Zahlenschilder–Tonage

Die Zahlen werden von der Waggonbaufirma im Einvernehmen mit der Bahnverwaltung festgelegt.

Farbe von Schildlager, Handgriffe, Aufschrift u.s.w.

UMSTELLVORRICHTUNG Type RIC–R–R+Mg

mit beweglichem Anschluß

Einbauzeichnung	:	
Schnittzeichnung	:	UV 40
Gehört zu		Druckluftbremse
Gewicht	:	12,5 kg mit 5 m Teleflex–Kabel

AN DER VORLAGE MACHEN WIR SÄMTLICHE ERFINDERRECHTE GELTEND, SIE BLEIBT UNSER GEISTIGES EIGENTUM, DAS BEI VERMEIDUNG STRAF- U. ZIVILRECHTLICHER KONSEQUENZEN WEDER FOTOKOPIERT, NOCH SONST VERVIELFÄLTIGT, IRGENDWELCHEN DRITTPERSONEN ZU IRGENDWELCHEN ZWECKEN AUSGEHÄNDIGT WERDEN DARF.
STABEG APPARATEBAUGES. M.B.H. A-1140WIEN

STABEG Apparatebauges. m. b. H. – 1140 WIEN

STABEG BREMSE

NORMBLATT
N 027.057
1. Ausgabe 09/93

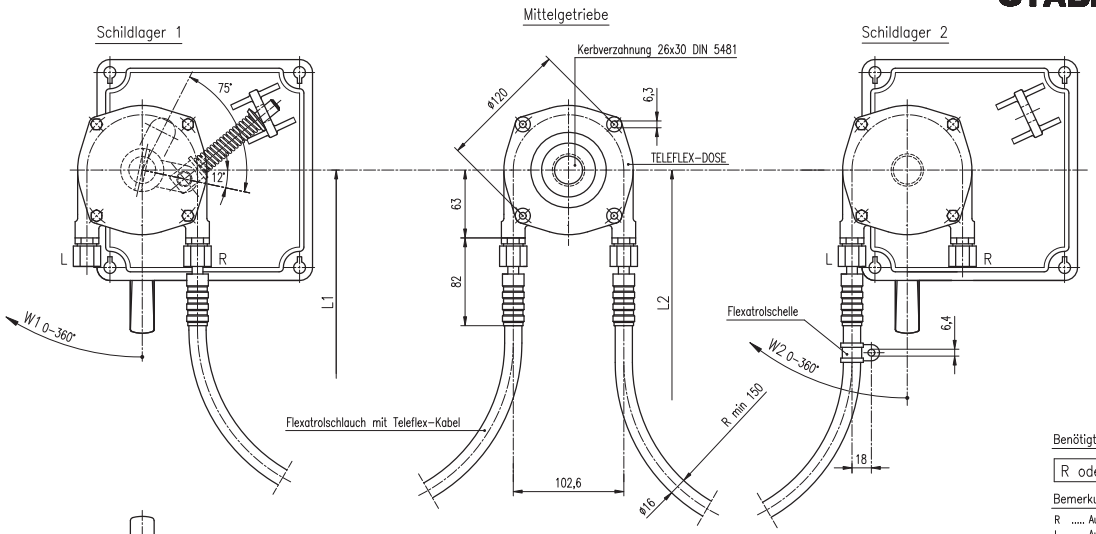

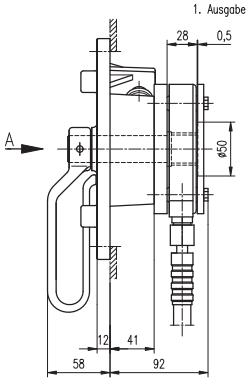

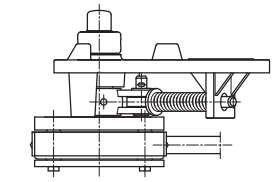

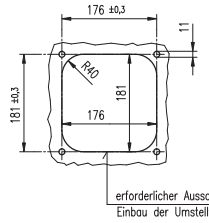

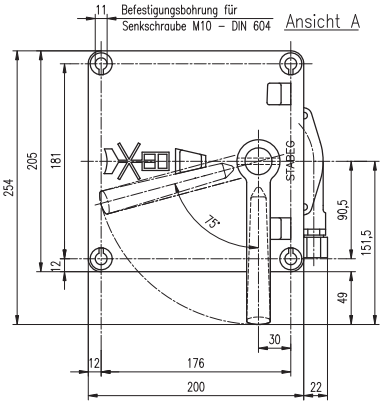

Bemerkungen:

TELEFLEX-Dosen sind auf festen und ebenen Flächen zu befestigen.
1 Umdrehung der Dose TVD 501 K ergibt 321 mm Kabelhub.
Zug-Druckbeanspruchung = 65 daN
Die Befestigung des FLEXATROL-Schlauches hat mit Schlauchschellen zu erfolgen, wobei pro m Schlauch 3 Schlauchschellen zu verwenden sind. Unabhängig davon ist vor und hinter jedem Schlauchbogen eine Schelle anzubringen.
Bei verdrehter TELEFLEX-Durchgangsdose ist die Überwurfmutter des FLEXATROL-Schlauches zu öffnen, die Durchgangsdose in die richtige Position zu drehen, und die Überwurfmutter wieder festzuziehen.

Benötigte Bestellangaben:

R oder L-W1/L1/L2-L oder R-W2

Bemerkung zu Bestellangaben:

R ..... Ausgangslage des Kabels beim Schildlager-rechts
L ..... Ausgangslage des Kabels beim Schildlager-links
Durch spiegelbildgleiche Betätigung der Handgriffe muß sowohl ein rechter als auch ein linker Kabelausgang vorhanden sein.
W1 ..... Winkel des Kabelausganges beim ersten Schildlager
W2 ..... Winkel des Kabelausganges beim zweiten Schildlager
L1 ..... Länge des FLEXATROL-Schlauches von der Dose des ersten Schildlagers bis zur TELEFLEX-Dose auf der Apparatetafel.
L2 ..... Länge des FLEXATROL-Schlauches von der Dose auf der Apparatetafel bis zur TELEFLEX-Dose auf dem zweiten Schildlager.

Farbe von Schildlager, Handgriffe, Aufschrift u.s.w.

UMSTELLVORRICHTUNG Type EIN-AUS

mit beweglichem Anschluß und Verstellsicherung - RECHTE AUSFÜHRUNG

Einbauzeichnung :
Schnittzeichnung : UV 41
Gehört zu : Druckluftbremse
Gewicht : 12,2 kg
mit 5 m Teleflex-Kabel

AN DER VORLAGE MACHEN WIR SÄMTLICHE ERFINDERRECHTE GELTEND, SIE BLEIBT UNSER GEISTIGES EIGENTUM, DAS BEI VERMEIDUNG STRAF- U. ZIVILRECHTLICHER KONSEQUENZEN WEDER FOTOKOPIERT, NOCH SONST VERVIELFÄLTIGT, IRGENDWELCHEN DRITTPERSONEN ZU IRGENDWELCHEN ZWECKEN AUSGEHÄNDIGT WERDEN DARF.
STABEG APPARATEBAUGES. M.B.H. A-1140WIEN

STABEG Apparatebauges. m. b. H. - 1140 WIEN

STABEG BREMSE

NORMBLATT
N 027.060
1. Ausgabe 04/94

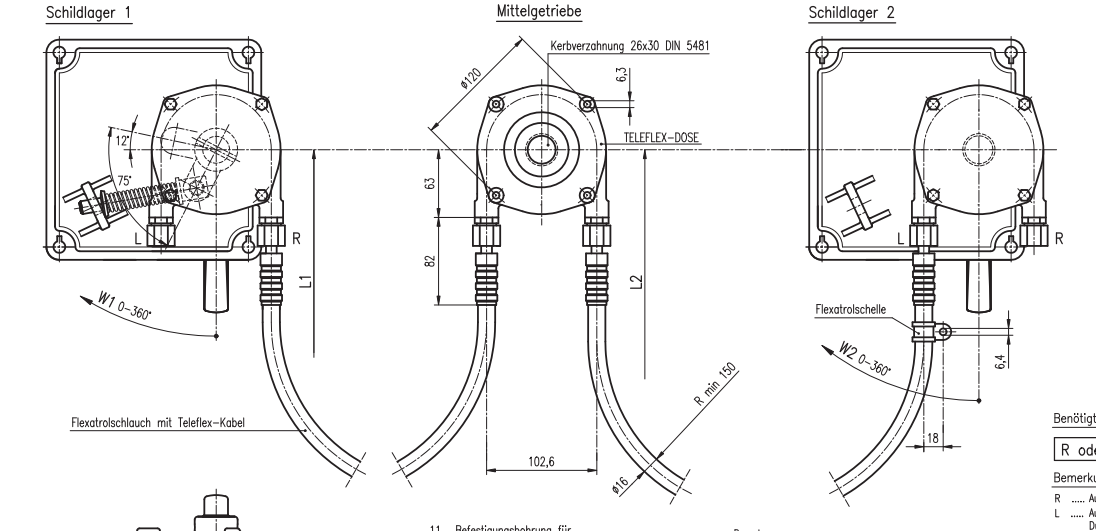

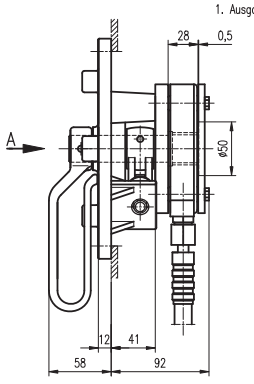

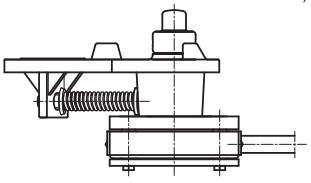

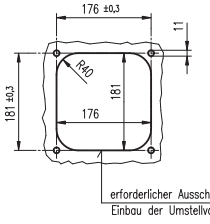

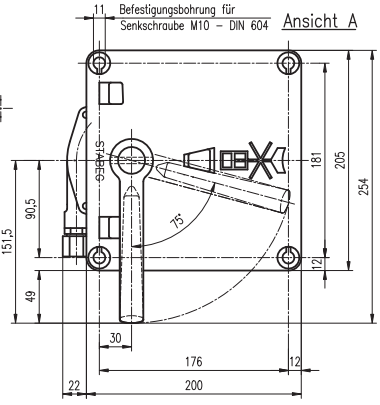

Bemerkungen:

TELEFLEX-Dosen sind auf festen und ebenen Flächen zu befestigen.
1 Umdrehung der Dose TVD 501 K ergibt 321 mm Kabelhub.
Zug-Druckbeanspruchung = 65 daN
Die Befestigung des FLEXATROL-Schlauches hat mit Schlauchschellen zu erfolgen, wobei pro m Schlauch 3 Schlauchschellen zu verwenden sind. Unabhängig davon ist vor und hinter jedem Schlauchbogen eine Schelle anzubringen.
Bei verdrehter TELEFLEX-Durchgangsdose ist die Überwurfmutter des FLEXATROL-Schlauches zu öffnen, die Durchgangsdose in die richtige Position zu drehen, und die Überwurfmutter wieder festzuziehen.

Benötigte Bestellangaben:

R oder L-W1/L1/L2-L oder R-W2

Bemerkung zu Bestellangaben:

R ..... Ausgangslage des Kabels beim Schildlager-rechts
L ..... Ausgangslage des Kabels beim Schildlager-links
Durch spiegelbildgleiche Betätigung der Handgriffe muß sowohl ein rechter als auch ein linker Kabelausgang vorhanden sein.
W1 ..... Winkel des Kabelausganges beim ersten Schildlager
W2 ..... Winkel des Kabelausganges beim zweiten Schildlager
L1 ..... Länge des FLEXATROL-Schlauches von der Dose des ersten Schildlagers bis zur TELEFLEX-Dose auf der Apparatetafel.
L2 ..... Länge des FLEXATROL-Schlauches von der Dose auf der Apparatetafel bis zur TELEFLEX-Dose auf dem zweiten Schildlager.

Farbe von Schildlager, Handgriffe, Aufschrift u.s.w.

UMSTELLVORRICHTUNG Type EIN-AUS

mit beweglichem Anschluß und Verstellsicherung - LINKE AUSFÜHRUNG

Einbauzeichnung :
Schnittzeichnung : UV 45
Gehört zu : Druckluftbremse
Gewicht : 12,2 kg
mit 5 m Teleflex-Kabel

AN DER VORLAGE MACHEN WIR SÄMTLICHE ERFINDERRECHTE GELTEND, SIE BLEIBT UNSER GEISTIGES EIGENTUM, DAS BEI VERMEIDUNG STRAF- U. ZIVILRECHTLICHER KONSEQUENZEN WEDER FOTOKOPIERT, NOCH SONST VERVIELFÄLTIGT, IRGENDWELCHEN DRITTPERSONEN ZU IRGENDWELCHEN ZWECKEN AUSGEHÄNDIGT WERDEN DARF.
STABEG APPARATEBAUGES. M.B.H. A-1140WIEN

STABEG Apparatebauges. m. b. H. - 1140 WIEN

STABEG BREMSE

NORMBLATT
N 027.061
4. Ausgabe 02/97

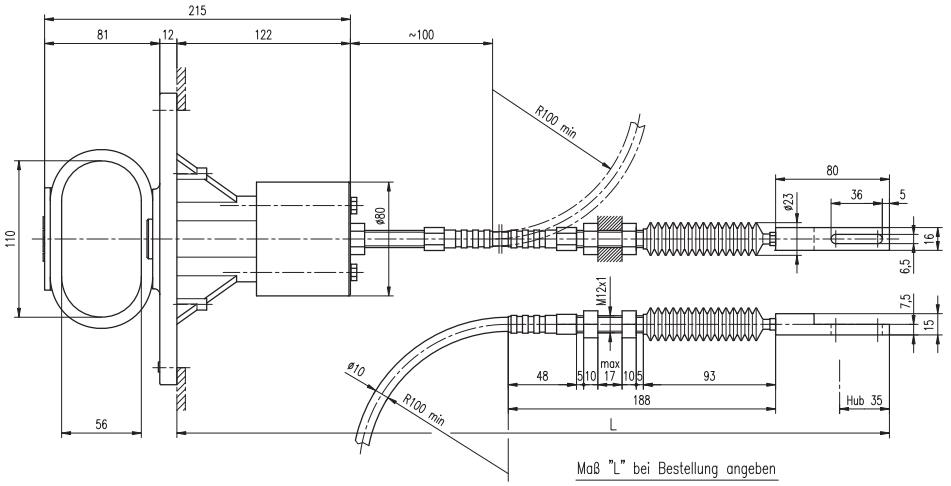

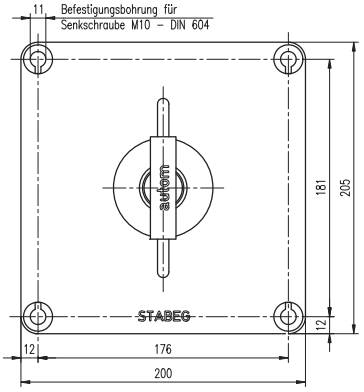

Maß "L" bei Bestellung angeben
Mindestbiegeradius des Flexatrolschlauches R100

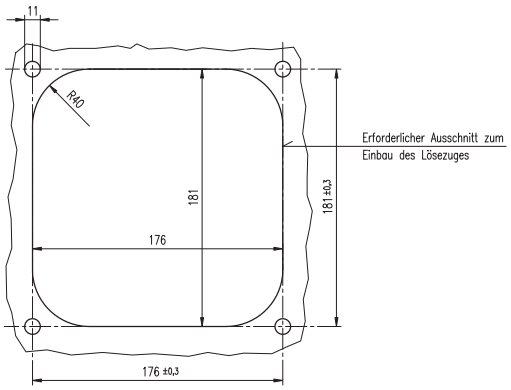

Farbe von Schildlager und Handgriff (Lösezug) bei Bestellung angeben

LÖSEZUG Type UV 46

mit flexibler Verbindung

Einbauzeichnung	:	
Schnittzeichnung	:	UV 46
Gehört zu	:	Druckluftbremse
Gewicht	:	

AN DER VORLAGE MACHEN WIR SÄMTLICHE ERFINDERRECHTE GELTEND, SIE BLEIBT UNSER GEISTIGES EIGENTUM, DAS BEI VERMEIDUNG STRAF- U. ZIVILRECHTLICHER KONSEQUENZEN WEDER FOTOKOPIERT, NOCH SONST VERVIELFÄLTIGT, IRGENDWELCHEN DRITTPERSONEN ZU IRGENDWELCHEN ZWECKEN AUSGEHÄNDIGT WERDEN DARF.
STABEG APPARATEBAUGES. M.B.H. A–1140WIEN

STABEG BREMSE

NORMBLATT
N 027.066
3. Ausgabe 10/00

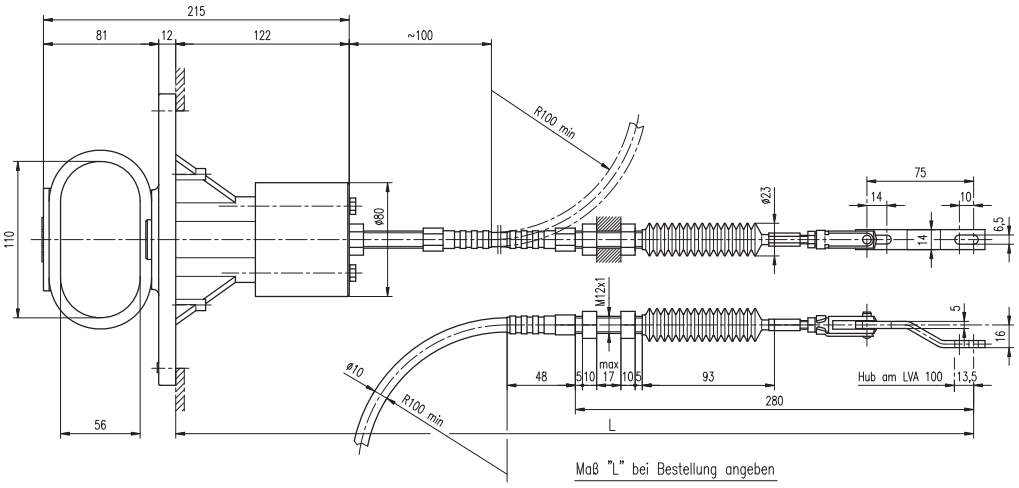

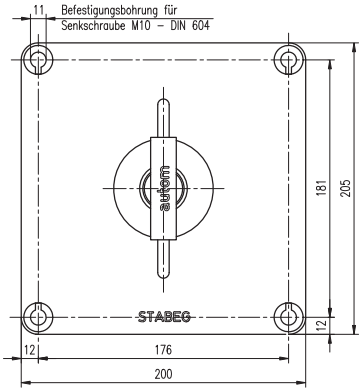

Maß "L" bei Bestellung angeben
Mindestbiegeradius des Flexatrolschlauches R100

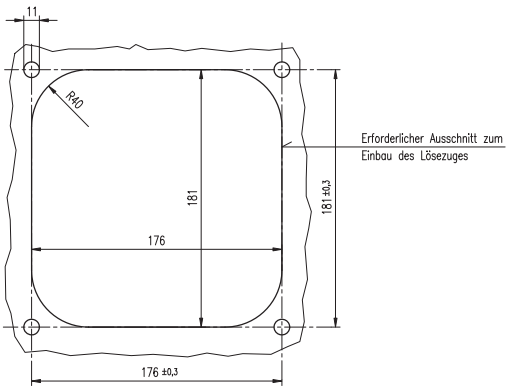

Farbe von Schildlager und Handgriff (Lösezug) bei Bestellung angeben

LÖSEZUG Type UV 51

mit flexibler Verbindung

Einbauzeichnung	:	
Schnittzeichnung	:	UV 51
Gehört zu	:	Druckluftbremse
Gewicht	:	

AN DER VORLAGE MACHEN WIR SÄMTLICHE ERFINDERRECHTE GELTEND, SIE BLEIBT UNSER GEISTIGES EIGENTUM, DAS BEI VERMEIDUNG STRAF- U. ZIVILRECHTLICHER KONSEQUENZEN WEDER FOTOKOPIERT, NOCH SONST VERVIELFÄLTIGT, IRGENDWELCHEN DRITTPERSONEN ZU IRGENDWELCHEN ZWECKEN AUSGEHÄNDIGT WERDEN DARF.
STABEG APPARATEBAUGES. M.B.H. A–1140WIEN

STABEG BREMSE

NORMBLATT
N 027070
3. Ausgabe 3/96

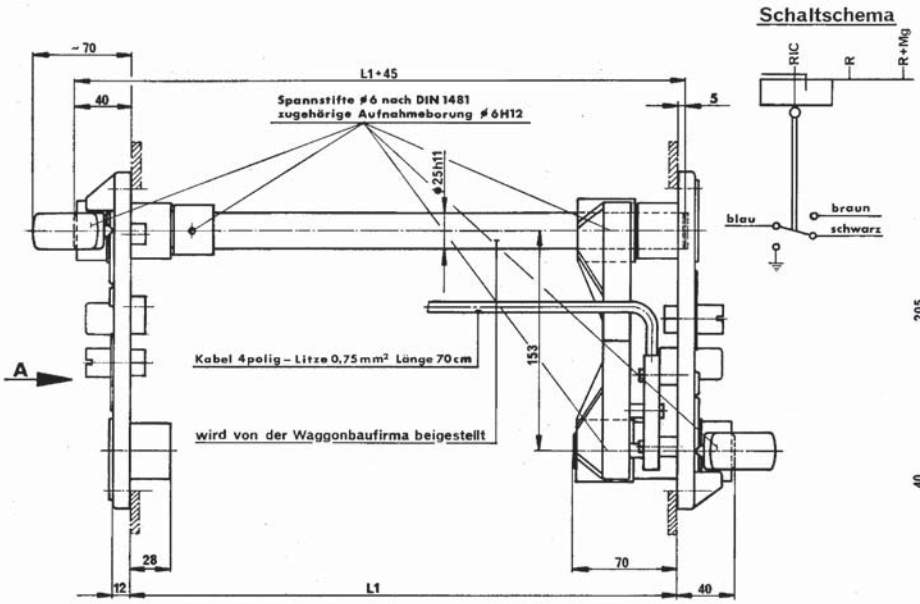

Schaltschema

Ansicht A

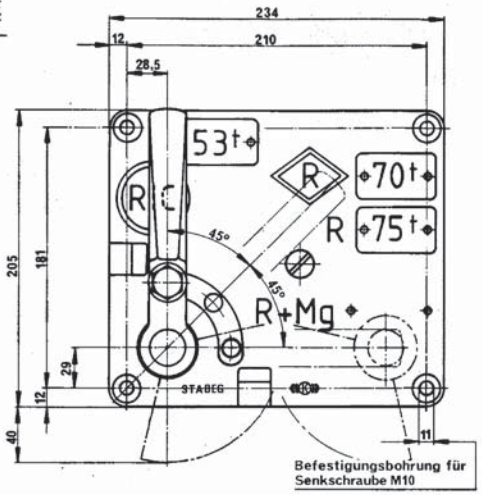



Bei Bestellung angeben:

Zahlenschilder – Tonnage
Die Zahlen werden von der Waggonbaufirma
im Einvernehmen mit der Bahnverwaltung festgelegt

UMSTELLVORRICHTUNG TYPE RIC-R (R+Mg)

mit elektr. Wechselkontakt zwischen den Stellungen RIC-R

Einbauzeichnung	:	UV55
Schnittzeichnung	:	
Gehört zu	:	
Gewicht	:	

STABEG Apparatebauges. m.b.H. — 1140 WIEN

STABEG BREMSE

NORMBLATT
N 029.001
1. Ausgabe 11/12

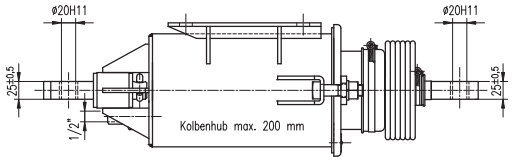

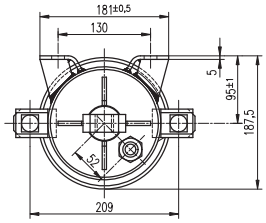

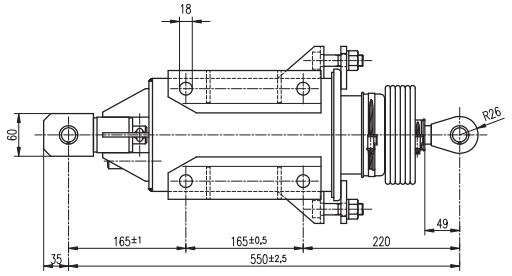

BREMSZYLINDER 6"

mit Hebelträger, mit Rückholeinrichtung

Einbauzeichnung	:	BZ 6 D
Schnittzeichnung	:	
Gehört zu	:	Druckluftbremse
Gewicht	:	kg

AN DER VORLAGE MACHEN WIR SÄMTLICHE ERFINDERRECHTE GELTEND, SIE BLEIBT UNSER GEISTIGES EIGENTUM, DAS BEI VERMEIDUNG STRAF- U. ZIVILRECHTLICHER KONSEQUENZEN WEDER FOTOKOPIERT, NOCH SONST VERVIELFÄLTIGT, IRGENDWELCHEN DRITTPERSONEN ZU IRGENDWELCHEN ZWECKEN AUSGEHÄNDIGT WERDEN DARF.
STABEG APPARATEBAUGES. M.B.H. A-1140WIEN

STABEG Apparatebauges. m. b. H. – 1140 WIEN

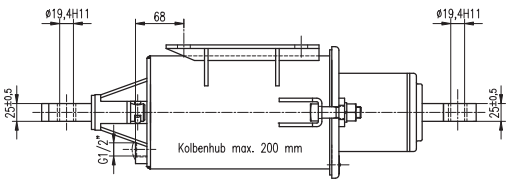

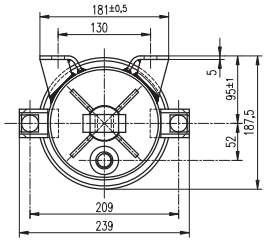

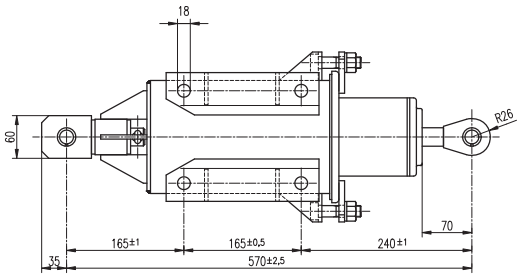

BREMSZYLINDER 6"

mit Hebelträger, mit Rückholeinrichtung

Einbauzeichnung :

Schnittzeichnung : BZ 6 F

Gehört zu : Druckluftbremse

Gewicht : kg

AN DER VORLAGE MACHEN WIR SÄMTLICHE ERFINDERRECHTE GELTEND, SIE BLEIBT UNSER GEISTIGES EIGENTUM, DAS BEI VERMEIDUNG STRAF- U. ZIVILRECHTLICHER KONSEQUENZEN WEDER FOTOKOPIERT, NOCH SONST VERVIELFÄLTIGT, IRGENDWELCHEN DRITTPERSONEN ZU IRGENDWELCHEN ZWECKEN AUSGEHÄNDIGT WERDEN DARF.
STABEG APPARATEBAUGES. M.B.H. A-1140WIEN

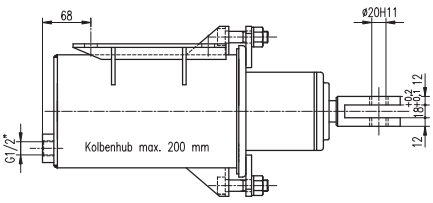

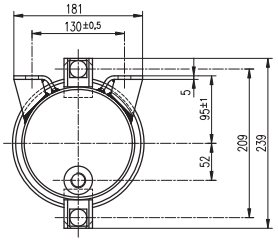

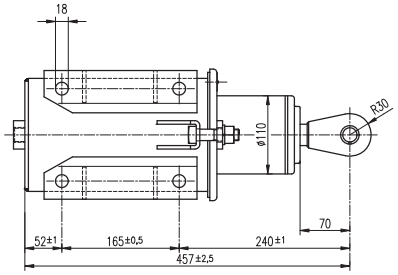

BREMSZYLINDER 6"

ohne Hebelträger, mit Rückholeinrichtung

Einbauzeichnung :

Schnittzeichnung : BZ 6 F2

Gehört zu : Druckluftbremse

Gewicht : kg

AN DER VORLAGE MACHEN WIR SÄMTLICHE ERFINDERRECHTE GELTEND, SIE BLEIBT UNSER GEISTIGES EIGENTUM, DAS BEI VERMEIDUNG STRAF- U. ZIVILRECHTLICHER KONSEQUENZEN WEDER FOTOKOPIERT, NOCH SONST VERVIELFÄLTIGT, IRGENDWELCHEN DRITTPERSONEN ZU IRGENDWELCHEN ZWECKEN AUSGEHÄNDIGT WERDEN DARF.
STABEG APPARATEBAUGES. M.B.H. A-1140WIEN

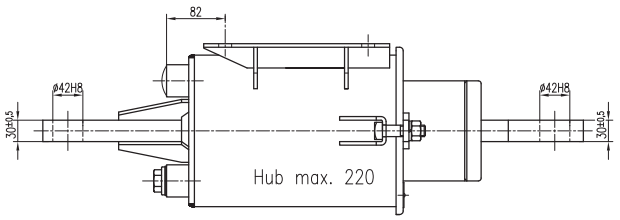

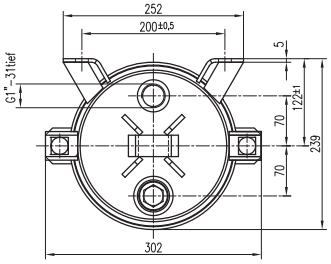

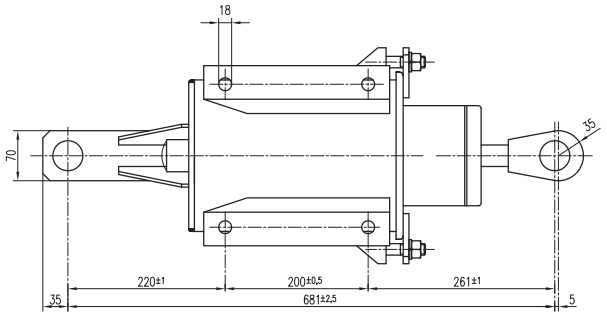

Technische Daten:

wirksamer Kolbendurchmesser	= 203 mm
wirksame Kolbenfläche	= 323,65 cm²
max. Kolbenhub	= 220 mm
Feder–Gegenkraft bei mittl. Kolbenhub	= 95,0 daN
Prüfung	= 10 bar
Temperaturbereich	= –40°C...+70°C

BREMSZYLINDER 8"

mit Hebelträger, mit Gestänge–Rückzugfeder

Einbauzeichnung :

Schnittzeichnung : BZ 8 SKS

Gehört zu : Druckluftbremse

Gewicht : kg

AN DER VORLAGE MACHEN WIR SÄMTLICHE ERFINDERRECHTE GELTEND, SIE BLEIBT UNSER GEISTIGES EIGENTUM, DAS BEI VERMEIDUNG STRAF– U. ZIVILRECHTLICHER KONSEQUENZEN WEDER FOTOKOPIERT, NOCH SONST VERVIELFÄLTIGT, IRGENDWELCHEN DRITTPERSONEN ZU IRGENDWELCHEN ZWECKEN AUSGEHÄNDIGT WERDEN DARF.
STABEG APPARATEBAUGES. M.B.H. A–1140WIEN

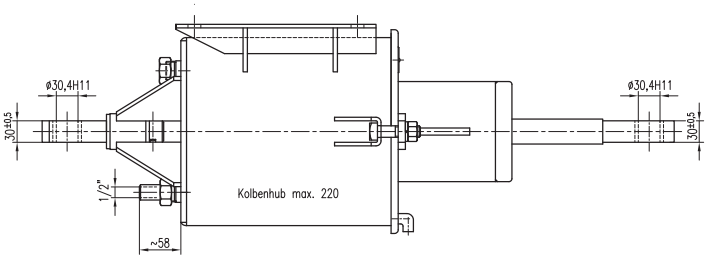

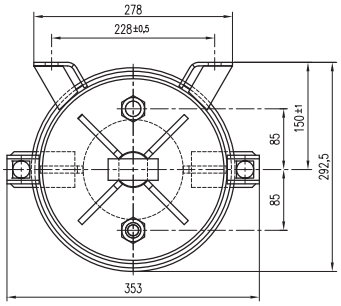

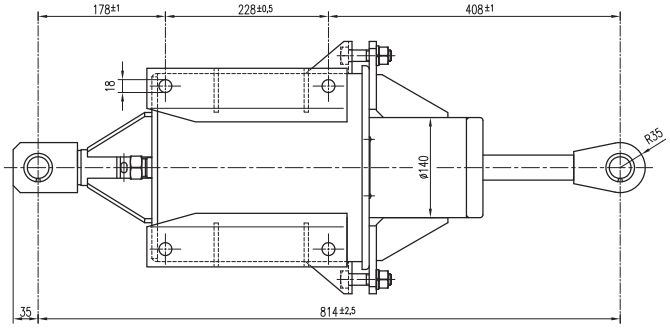

BREMSZYLINDER 10"

mit drehbarem Hebelträger, mit Rückholvorrichtung

Einbauzeichnung :

Schnittzeichnung : BZ 10 D

Gehört zu : Druckluftbremse

Gewicht : kg

AN DER VORLAGE MACHEN WIR SÄMTLICHE ERFINDERRECHTE GELTEND, SIE BLEIBT UNSER GEISTIGES EIGENTUM, DAS BEI VERMEIDUNG STRAF– U. ZIVILRECHTLICHER KONSEQUENZEN WEDER FOTOKOPIERT, NOCH SONST VERVIELFÄLTIGT, IRGENDWELCHEN DRITTPERSONEN ZU IRGENDWELCHEN ZWECKEN AUSGEHÄNDIGT WERDEN DARF.
STABEG APPARATEBAUGES. M.B.H. A–1140WIEN

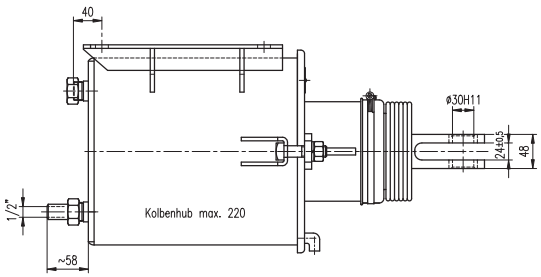

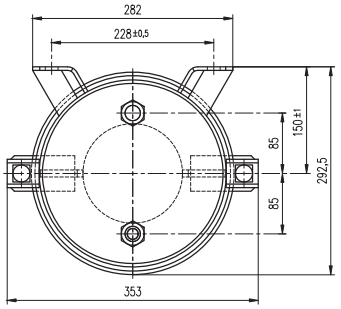

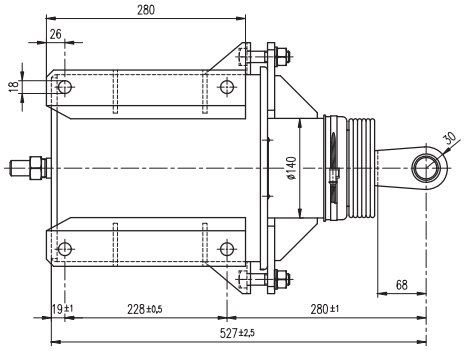

BREMSZYLINDER 10"

ohne Hebelträger, mit Rückholeinrichtung

Einbauzeichnung	:	
Schnittzeichnung	:	BZ 10 C1
Gehört zu	:	Druckluftbremse
Gewicht	:	kg

AN DER VORLAGE MACHEN WIR SÄMTLICHE ERFINDERRECHTE GELTEND, SIE BLEIBT UNSER GEISTIGES EIGENTUM, DAS BEI VERMEIDUNG STRAF- U. ZIVILRECHTLICHER KONSEQUENZEN WEDER FOTOKOPIERT, NOCH SONST VERVIELFÄLTIGT, IRGENDWELCHEN DRITTPERSONEN ZU IRGENDWELCHEN ZWECKEN AUSGEHÄNDIGT WERDEN DARF.
STABEG APPARATEBAUGES. M.B.H. A-1140WIEN

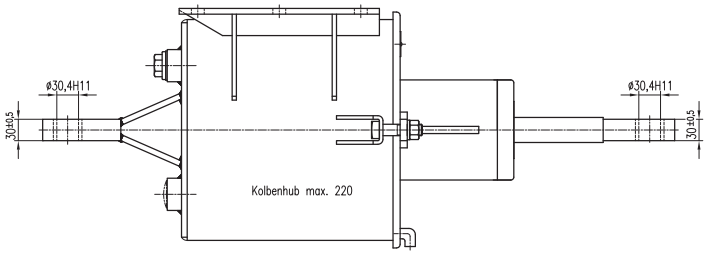

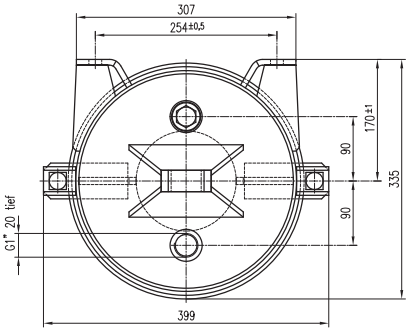

Lage der Luftanschlüsse:

Bremszylinder BZ 12 D7-001
Luftanschluß unten – Verschlußschraube oben



Bremszylinder BZ 12 D7-002
Luftanschluß links – Verschlußschraube rechts

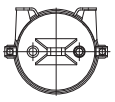

Bremszylinder BZ 12 D7-003
Luftanschluß oben – Verschlußschraube unten



Bremszylinder BZ 12 D7-004
Luftanschluß rechts – Verschlußschraube links

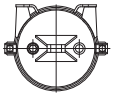

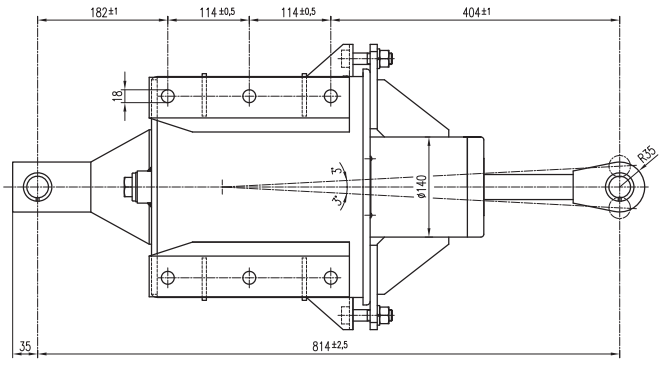

BREMSZYLINDER 12"

mit Hebelträger, mit Rückholeinrichtung

Einbauzeichnung	:	
Schnittzeichnung	:	BZ 12 D-7
Gehört zu	:	Druckluftbremse
Gewicht	:	44 kg

AN DER VORLAGE MACHEN WIR SÄMTLICHE ERFINDERRECHTE GELTEND, SIE BLEIBT UNSER GEISTIGES EIGENTUM, DAS BEI VERMEIDUNG STRAF- U. ZIVILRECHTLICHER KONSEQUENZEN WEDER FOTOKOPIERT, NOCH SONST VERVIELFÄLTIGT, IRGENDWELCHEN DRITTPERSONEN ZU IRGENDWELCHEN ZWECKEN AUSGEHÄNDIGT WERDEN DARF.
STABEG APPARATEBAUGES. M.B.H. A-1140WIEN

STABEG BREMSE

NORMBLATT
N 029.403
1. Ausgabe 11/18

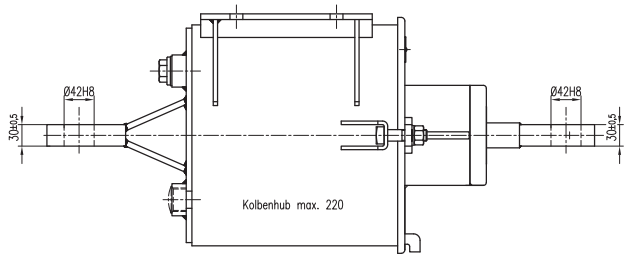

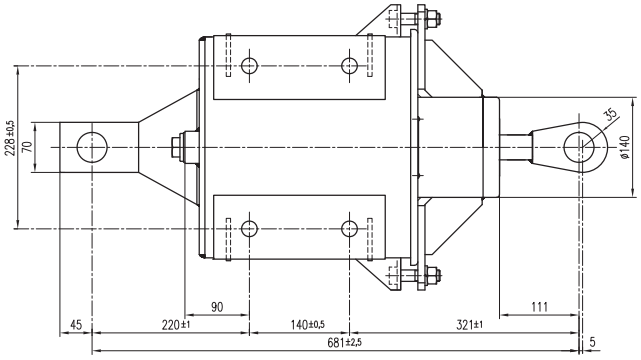

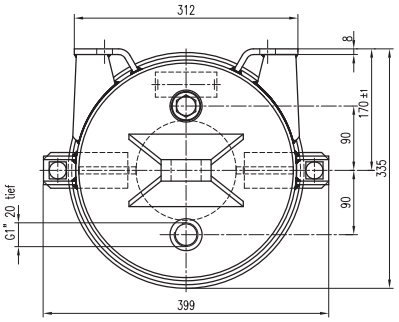

Lage der Luftanschlüsse:

Bremszylinder BZ 12 SK-001
Luftanschluß unten – Verschlußschraube oben



Bremszylinder BZ 12 SK-002
Luftanschluß links – Verschlußschraube rechts

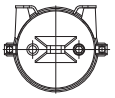

Bremszylinder BZ 12 SK-003
Luftanschluß oben – Verschlußschraube unten



Bremszylinder BZ 12 SK-004
Luftanschluß rechts – Verschlußschraube links

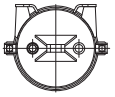

BREMSZYLINDER 12"

mit Hebelträger, mit Rückholeinrichtung

Einbauzeichnung	:	
Schnittzeichnung	:	BZ 12 SKS
Gehört zu	:	Druckluftbremse
Gewicht	:	48 kg

AN DER VORLAGE MACHEN WIR SÄMTLICHE ERFINDERRECHTE GELTEND, SIE BLEIBT UNSER GEISTIGES EIGENTUM, DAS BEI VERMEIDUNG STRAF- U. ZIVILRECHTLICHER KONSEQUENZEN WEDER FOTOKOPIERT, NOCH SONST VERVIELFÄLTIGT, IRGEND-WELCHEN DRITTPERSONEN ZU IRGENDWELCHEN ZWECKEN AUSGEHÄNDIGT WERDEN DARF.
STABEG APPARATEBAUGES. M.B.H. A-1140WIEN

STABEG BREMSE

NORMBLATT
N 029.404
2. Ausgabe 01/10

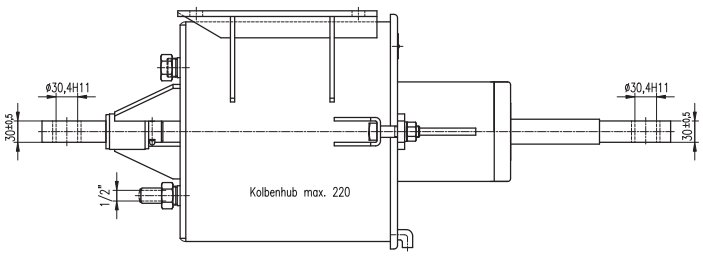

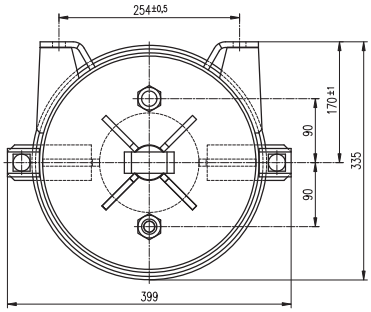

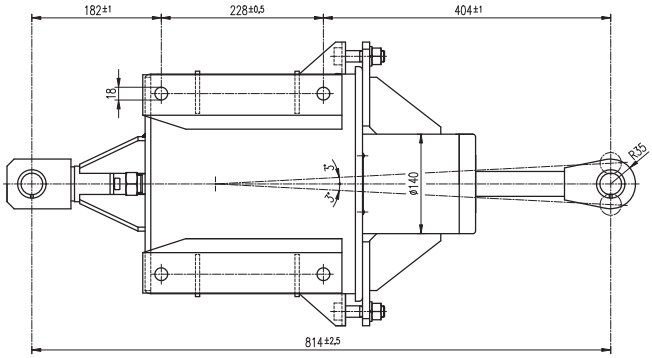

BREMSZYLINDER 12"

mit drehb. Hebelträger, mit Rückholeinrichtung

Einbauzeichnung	:	
Schnittzeichnung	:	BZ 12 D
Gehört zu	:	Druckluftbremse
Gewicht	:	45,7 kg

AN DER VORLAGE MACHEN WIR SÄMTLICHE ERFINDERRECHTE GELTEND, SIE BLEIBT UNSER GEISTIGES EIGENTUM, DAS BEI VERMEIDUNG STRAF- U. ZIVILRECHTLICHER KONSEQUENZEN WEDER FOTOKOPIERT, NOCH SONST VERVIELFÄLTIGT, IRGEND-WELCHEN DRITTPERSONEN ZU IRGENDWELCHEN ZWECKEN AUSGEHÄNDIGT WERDEN DARF.
STABEG APPARATEBAUGES. M.B.H. A-1140WIEN

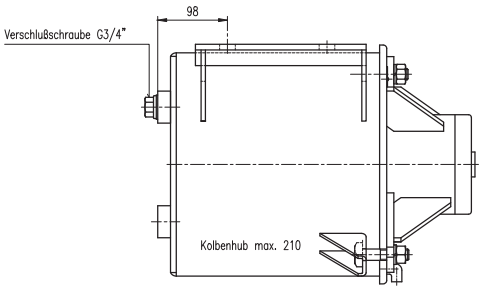

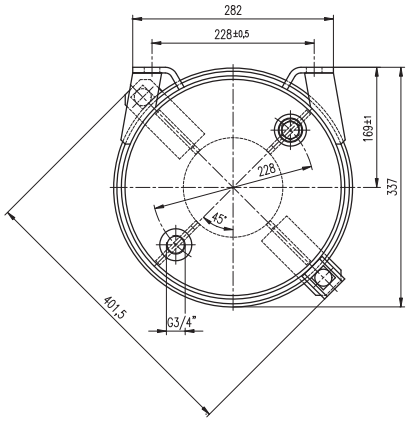

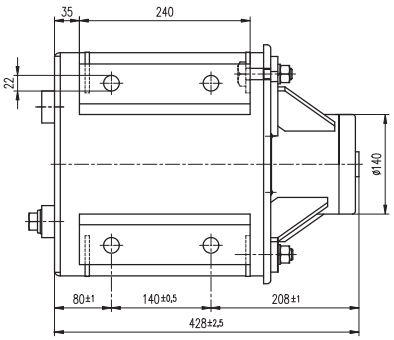

BREMSZYLINDER 12"

ohne Hebelträger, ohne Rückholeinrichtung

Einbauzeichnung :
Schnittzeichnung : BZ 12 A
Gehört zu : Druckluftbremse
Gewicht : kg

AN DER VORLAGE MACHEN WIR SÄMTLICHE ERFINDERRECHTE GELTEND, SIE BLEIBT UNSER GEISTIGES EIGENTUM, DAS BEI VERMEIDUNG STRAF- U. ZIVILRECHTLICHER KONSEQUENZEN WEDER FOTOKOPIERT, NOCH SONST VERVIELFÄLTIGT, IRGEND-WELCHEN DRITTPERSONEN ZU IRGENDWELCHEN ZWECKEN AUSGEHÄNDIGT WERDEN DARF.
STABEG APPARATEBAUGES. M.B.H. A-1140WIEN

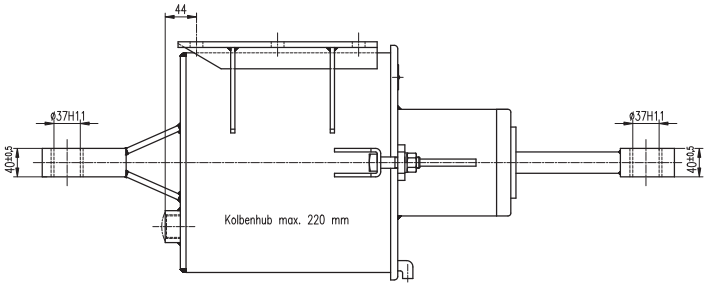

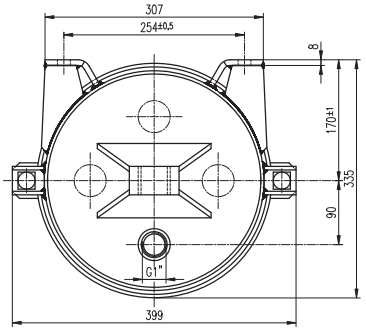

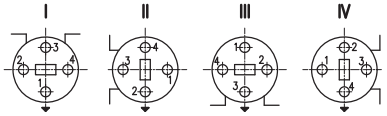

Stellung des Hebelträgers und des Luftanschlusses zur Befestigung

Stellung des Kolbenstangenauges gleich der des Hebelträgers.
Entlüftungsbohrung

Bestellbeispiel:

Bremszylinder BZ 12D-6, Normblatt N 029.431
Ausführung I, Stellung des Luftabschlusses 1.

Bei Bestellung ist die Ausführung und Stellung des Luftanschlusses bekannt zu geben da eine Änderung nachträglich nicht möglich ist!

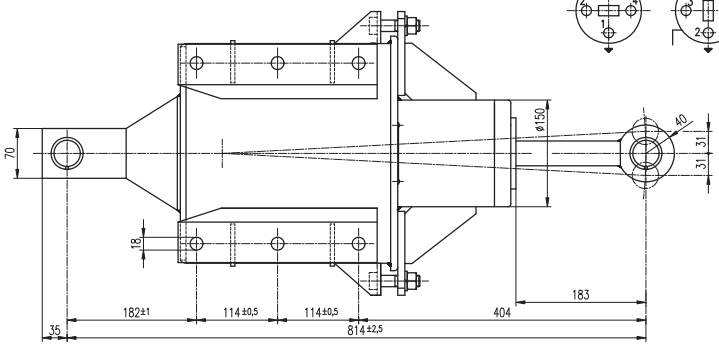

ZUR BEACHTUNG:
Verwendung des Bremszylinders nur mit angeschlossenem Hebelträger

BREMSZYLINDER 12"

mit Hebelträger, mit eingebauter Gestängerückzugfeder

Einbauzeichnung :
Schnittzeichnung : BZ 12 D-6
Gehört zu : Druckluftbremse
Gewicht : kg

AN DER VORLAGE MACHEN WIR SÄMTLICHE ERFINDERRECHTE GELTEND, SIE BLEIBT UNSER GEISTIGES EIGENTUM, DAS BEI VERMEIDUNG STRAF- U. ZIVILRECHTLICHER KONSEQUENZEN WEDER FOTOKOPIERT, NOCH SONST VERVIELFÄLTIGT, IRGEND-WELCHEN DRITTPERSONEN ZU IRGENDWELCHEN ZWECKEN AUSGEHÄNDIGT WERDEN DARF.
STABEG APPARATEBAUGES. M.B.H. A-1140WIEN

STABEG BREMSE

NORMBLATT
N 029.438
1. Ausgabe 12/02

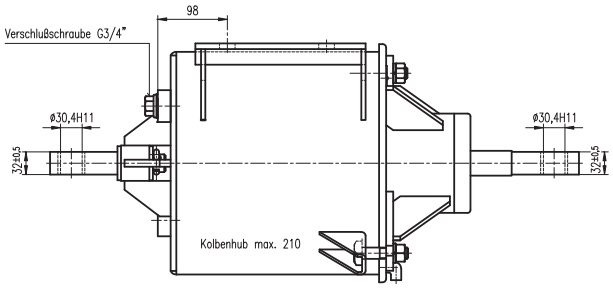

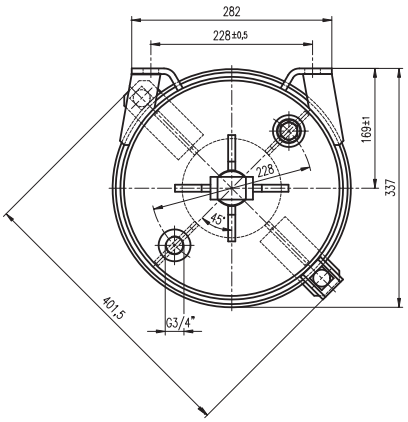

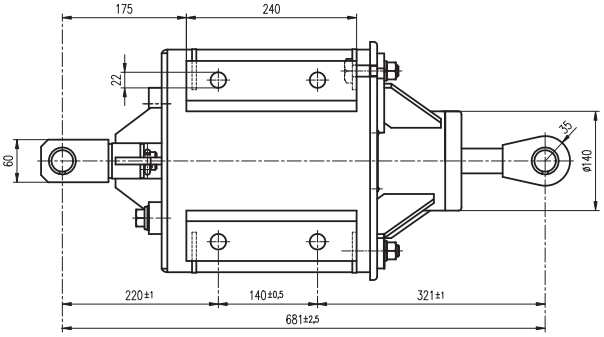

bei Bestellung angeben: Ausführung "a" oder "b"

Ausführung "a": ohne Rückholeinrichtung
Ausführung "b": mit Rückholeinrichtung

BREMSZYLINDER 12"

mit drehbarem Hebelträger, ohne oder mit Rückholeinrichtung

Einbauzeichnung :
Schnittzeichnung : BZ 12 G
Gehört zu : Druckluftbremse
Gewicht : kg

AN DER VORLAGE MACHEN WIR SÄMTLICHE ERFINDERRECHTE GELTEND, SIE BLEIBT UNSER GEISTIGES EIGENTUM, DAS BEI VERMEIDUNG STRAF- U. ZIVILRECHTLICHER KONSEQUENZEN WEDER FOTOKOPIERT, NOCH SONST VERVIELFÄLTIGT, IRGENDWELCHEN DRITTPERSONEN ZU IRGENDWELCHEN ZWECKEN AUSGEHÄNDIGT WERDEN DARF.
STABEG APPARATEBAUGES. M.B.H. A-1140WIEN

STABEG BREMSE

NORMBLATT
N 029.443
1. Ausgabe 09/21

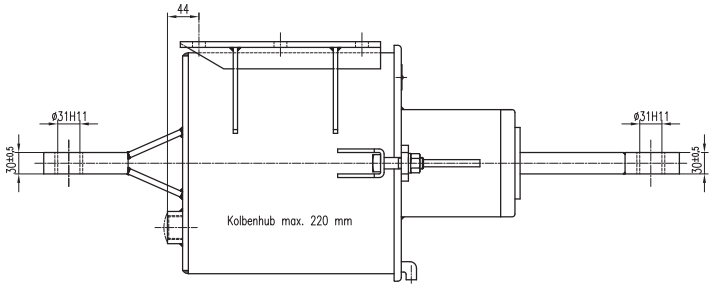

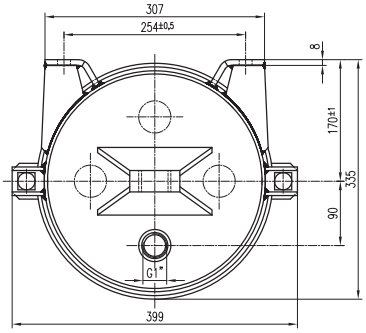

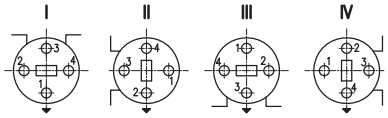

Stellung des Hebelträgers und des Luftanschlusses zur Befestigung

Stellung des Kolbenstangenauges gleich der des Hebelträgers.
▾ Entlüftungsbohrung

Bestellbeispiel:
Bremszylinder BZ 12D-8, Normblatt N 029.443
Ausführung I, Stellung des Luftabschlusses 1.

Bei Bestellung ist die Ausführung und Stellung des Luftanschlusses bekannt zu geben da eine Änderung nachträglich nicht möglich ist!

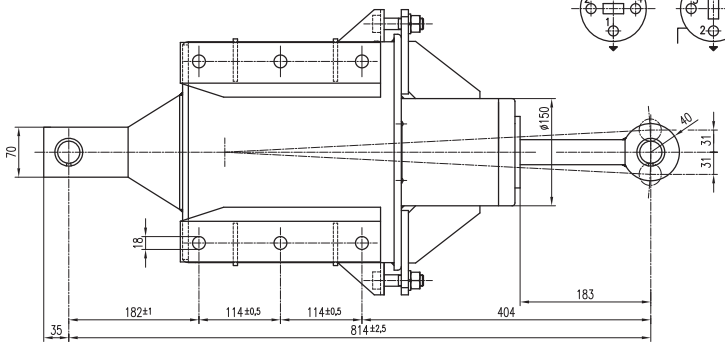

ZUR BEACHTUNG:
Verwendung des Bremszylinders nur
mit angeschlossenem Hebelträger

BREMSZYLINDER 12"

mit Hebelträger, mit eingebauter Gestängerückzugfeder

Einbauzeichnung :
Schnittzeichnung : BZ 12 D-8
Gehört zu : Druckluftbremse
Gewicht : 55 kg

AN DER VORLAGE MACHEN WIR SÄMTLICHE ERFINDERRECHTE GELTEND, SIE BLEIBT UNSER GEISTIGES EIGENTUM, DAS BEI VERMEIDUNG STRAF- U. ZIVILRECHTLICHER KONSEQUENZEN WEDER FOTOKOPIERT, NOCH SONST VERVIELFÄLTIGT, IRGENDWELCHEN DRITTPERSONEN ZU IRGENDWELCHEN ZWECKEN AUSGEHÄNDIGT WERDEN DARF.
STABEG APPARATEBAUGES. M.B.H. A-1140WIEN

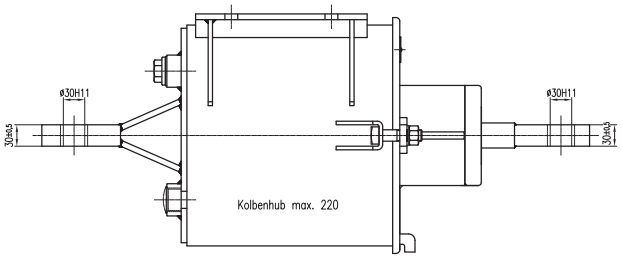

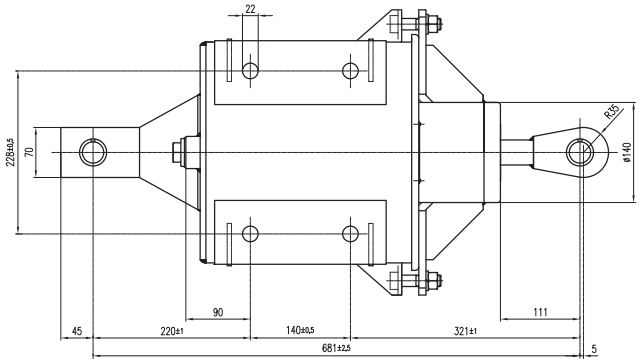

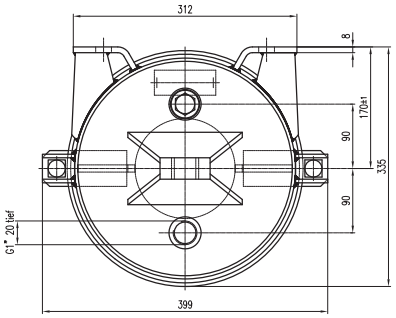

Lage der Luftanschlüsse:

Bremszylinder BZ 12 SKS-01-001
Luftanschluß unten – Verschlußschraube oben



Bremszylinder BZ 12 SKS-01-002
Luftanschluß links – Verschlußschraube rechts

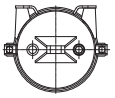

Bremszylinder BZ 12 SKS-01-003
Luftanschluß oben – Verschlußschraube unten



Bremszylinder BZ 12 SKS-01-004
Luftanschluß rechts – Verschlußschraube links

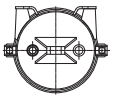

BREMSZYLINDER 12"

mit Hebelträger, mit Rückholeinrichtung

Einbauzeichnung	:	BZ 12 SKS-01
Schnittzeichnung	:	
Gehört zu	:	Druckluftbremse
Gewicht	:	48 kg

AN DER VORLAGE MACHEN WIR SÄMTLICHE ERFINDERRECHTE GELTEND, SIE BLEIBT UNSER GEISTIGES EIGENTUM, DAS BEI VERMEIDUNG STRAF- U. ZIVILRECHTLICHER KONSEQUENZEN WEDER FOTOKOPIERT, NOCH SONST VERVIELFÄLTIGT, IRGEND-WELCHEN DRITTPERSONEN ZU IRGENDWELCHEN ZWECKEN AUSGEHÄNDIGT WERDEN DARF.
STABEG APPARATEBAUGES. M.B.H. A-1140WIEN

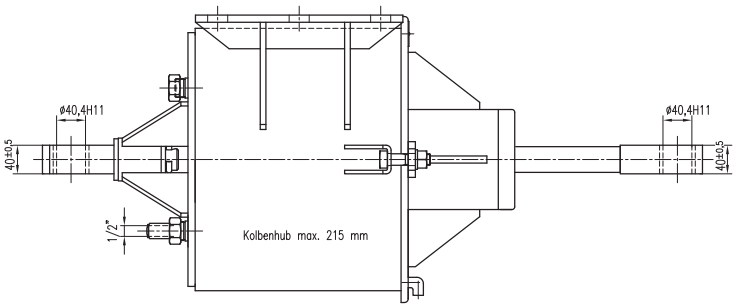

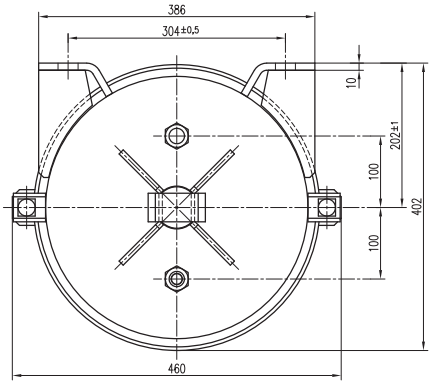

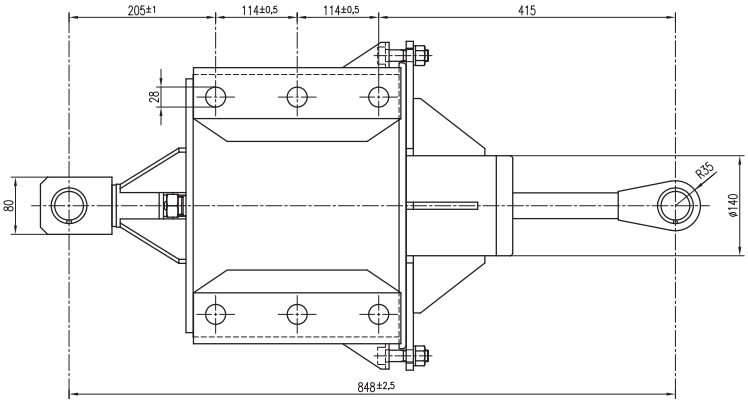

BREMSZYLINDER 14"

mit drehbarem Hebelträger, mit Rückholeinrichtung

Einbauzeichnung	:	BZ 14 D
Schnittzeichnung	:	
Gehört zu	:	Druckluftbremse
Gewicht	:	kg

AN DER VORLAGE MACHEN WIR SÄMTLICHE ERFINDERRECHTE GELTEND, SIE BLEIBT UNSER GEISTIGES EIGENTUM, DAS BEI VERMEIDUNG STRAF- U. ZIVILRECHTLICHER KONSEQUENZEN WEDER FOTOKOPIERT, NOCH SONST VERVIELFÄLTIGT, IRGEND-WELCHEN DRITTPERSONEN ZU IRGENDWELCHEN ZWECKEN AUSGEHÄNDIGT WERDEN DARF.
STABEG APPARATEBAUGES. M.B.H. A-1140WIEN

STABEG BREMSE

NORMBLATT
N 029.518
1. Ausgabe 01/12

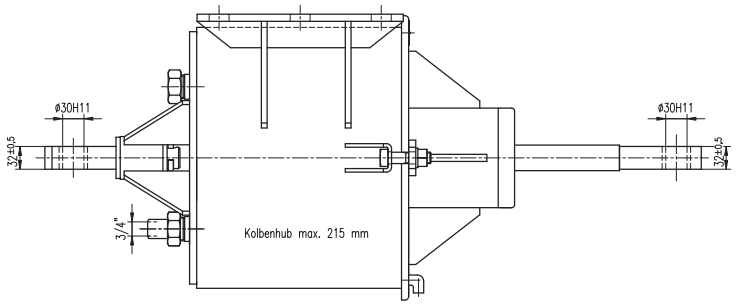

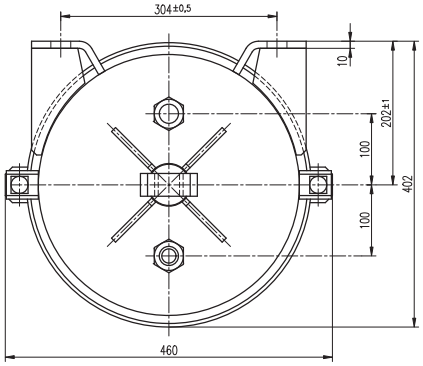

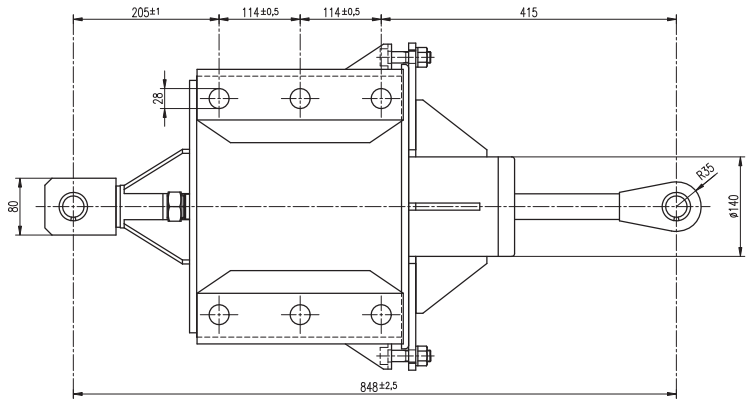

BREMSZYLINDER 14"

mit Hebelträger, mit Rückholeinrichtung

Einbauzeichnung	:	BZ 14 D-1
Schnittzeichnung	:	
Gehört zu	:	Druckluftbremse
Gewicht	:	kg

AN DER VORLAGE MACHEN WIR SÄMTLICHE ERFINDERRECHTE GELTEND, SIE BLEIBT UNSER GEISTIGES EIGENTUM, DAS BEI VERMEIDUNG STRAF- U. ZIVILRECHTLICHER KONSEQUENZEN WEDER FOTOKOPIERT, NOCH SONST VERVIELFÄLTIGT, IRGEND-WELCHEN DRITTPERSONEN ZU IRGENDWELCHEN ZWECKEN AUSGEHÄNDIGT WERDEN DARF.
STABEG APPARATEBAUGES. M.B.H. A-1140WIEN

STABEG BREMSE

NORMBLATT
N 029.520
1. Ausgabe 01/12

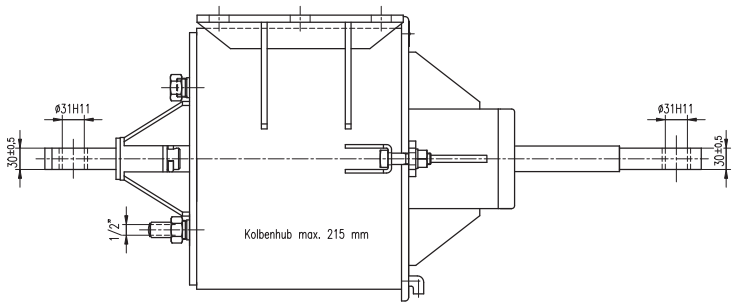

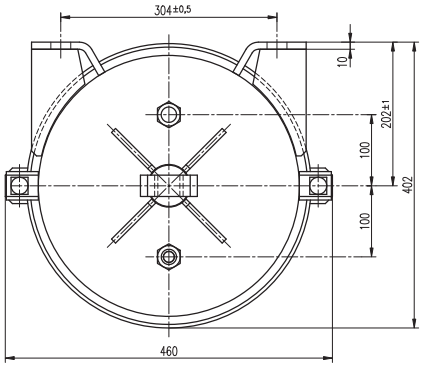

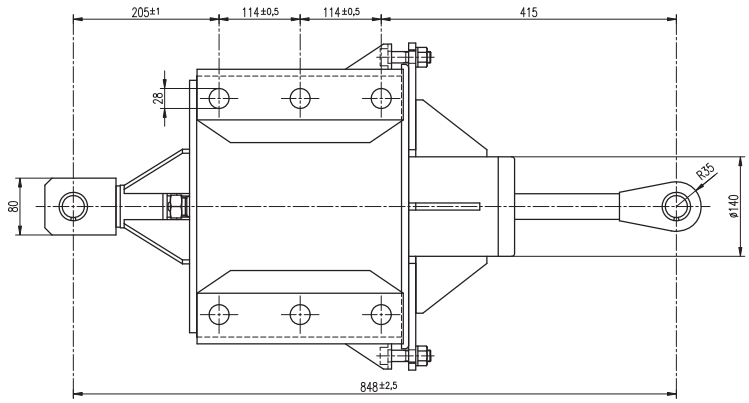

BREMSZYLINDER 14"

mit Hebelträger, mit Rückholeinrichtung

Einbauzeichnung	:	BZ 14 D-3
Schnittzeichnung	:	
Gehört zu	:	Druckluftbremse
Gewicht	:	kg

AN DER VORLAGE MACHEN WIR SÄMTLICHE ERFINDERRECHTE GELTEND, SIE BLEIBT UNSER GEISTIGES EIGENTUM, DAS BEI VERMEIDUNG STRAF- U. ZIVILRECHTLICHER KONSEQUENZEN WEDER FOTOKOPIERT, NOCH SONST VERVIELFÄLTIGT, IRGEND-WELCHEN DRITTPERSONEN ZU IRGENDWELCHEN ZWECKEN AUSGEHÄNDIGT WERDEN DARF.
STABEG APPARATEBAUGES. M.B.H. A-1140WIEN

STABEG BREMSE

NORMBLATT
N 029.521
1. Ausgabe 01/12

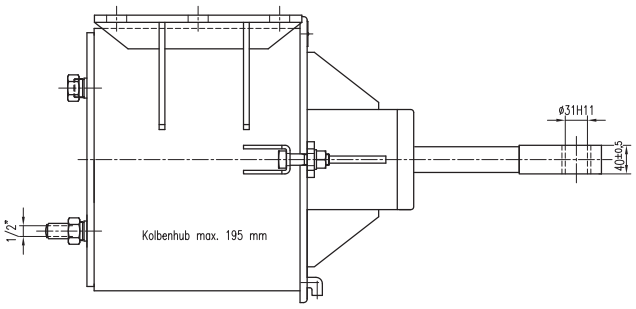

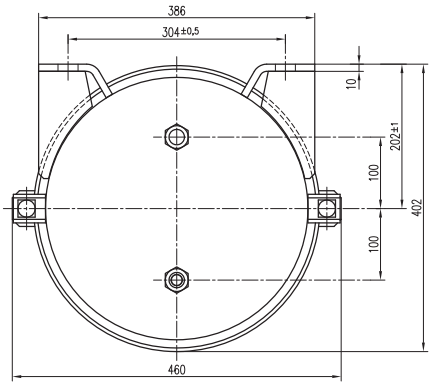

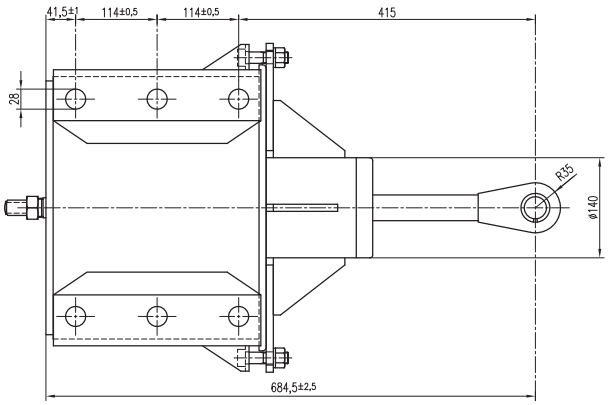

BREMSZYLINDER 14"

ohne Hebelträger, mit Rückholeinrichtung

Einbauzeichnung	:	
Schnittzeichnung	:	BZ 14 D-4
Gehört zu	:	Druckluftbremse
Gewicht	:	kg

AN DER VORLAGE MACHEN WIR SÄMTLICHE ERFINDERRECHTE GELTEND, SIE BLEIBT UNSER GEISTIGES EIGENTUM, DAS BEI VERMEIDUNG STRAF- U. ZIVILRECHTLICHER KONSEQUENZEN WEDER FOTOKOPIERT, NOCH SONST VERVIELFÄLTIGT, IRGENDWELCHEN DRITTPERSONEN ZU IRGENDWELCHEN ZWECKEN AUSGEHÄNDIGT WERDEN DARF.
STABEG APPARATEBAUGES. M.B.H. A-1140WIEN

STABEG BREMSE

NORMBLATT
N 029.523
1. Ausgabe 07/16

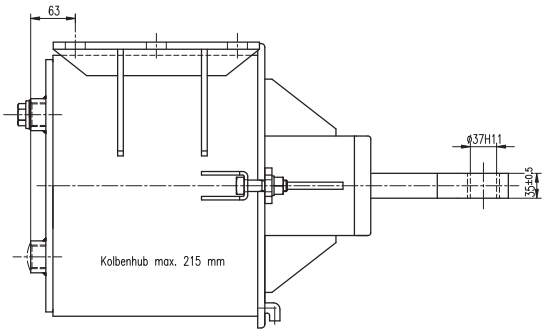

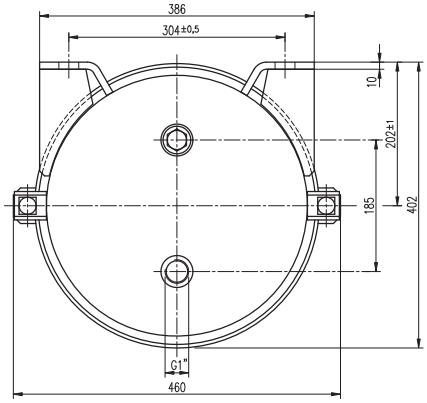

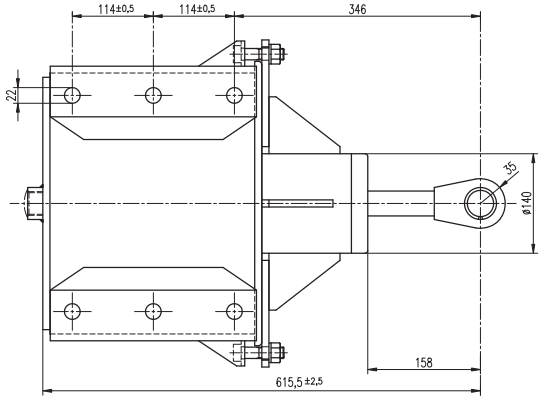

BREMSZYLINDER 14"

ohne Hebelträger, mit Rückholeinrichtung

Einbauzeichnung	:	
Schnittzeichnung	:	BZ 14 D-18
Gehört zu	:	Druckluftbremse
Gewicht	:	kg

AN DER VORLAGE MACHEN WIR SÄMTLICHE ERFINDERRECHTE GELTEND, SIE BLEIBT UNSER GEISTIGES EIGENTUM, DAS BEI VERMEIDUNG STRAF- U. ZIVILRECHTLICHER KONSEQUENZEN WEDER FOTOKOPIERT, NOCH SONST VERVIELFÄLTIGT, IRGENDWELCHEN DRITTPERSONEN ZU IRGENDWELCHEN ZWECKEN AUSGEHÄNDIGT WERDEN DARF.
STABEG APPARATEBAUGES. M.B.H. A-1140WIEN

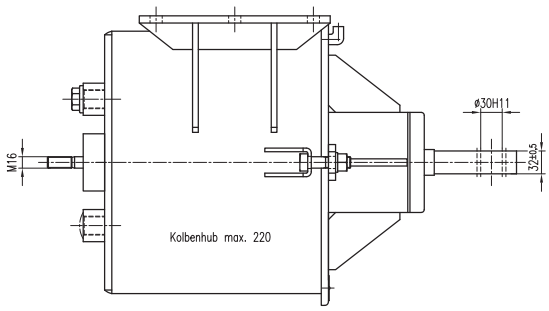

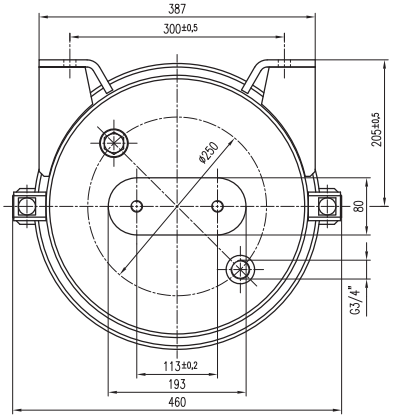

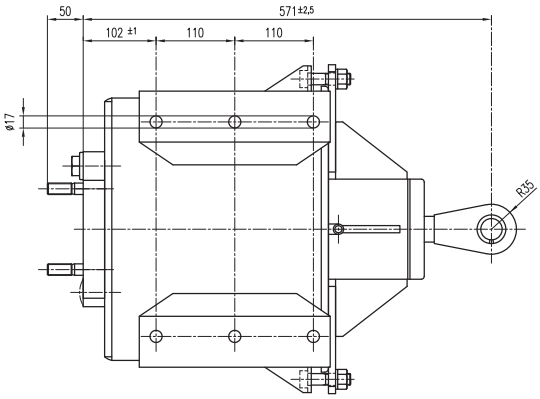

BREMSZYLINDER 14"

ohne Hebelträger, ohne Rückholeinrichtung

Einbauzeichnung	:	BZ 14 D19
Schnittzeichnung	:	
Gehört zu	:	Druckluftbremse
Gewicht	:	kg

AN DER VORLAGE MACHEN WIR SÄMTLICHE ERFINDERRECHTE GELTEND, SIE BLEIBT UNSER GEISTIGES EIGENTUM, DAS BEI VERMEIDUNG STRAF- U. ZIVILRECHTLICHER KONSEQUENZEN WEDER FOTOKOPIERT, NOCH SONST VERVIELFÄLTIGT, IRGENDWELCHEN DRITTPERSONEN ZU IRGENDWELCHEN ZWECKEN AUSGEHÄNDIGT WERDEN DARF.
STABEG APPARATEBAUGES. M.B.H. A-1140WIEN

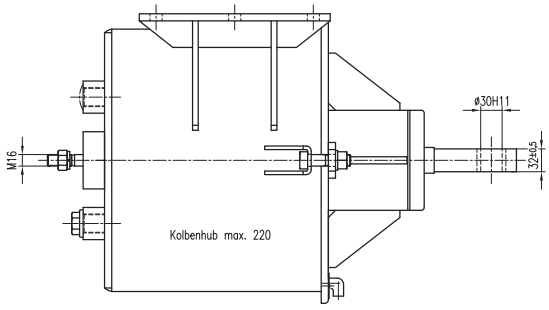

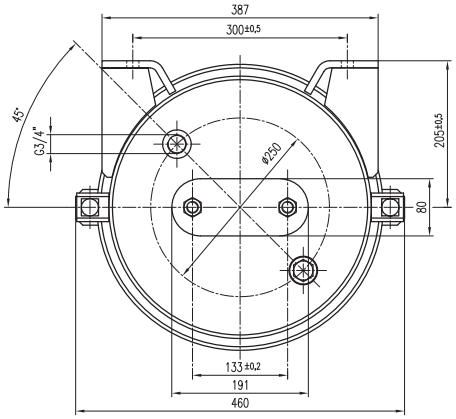

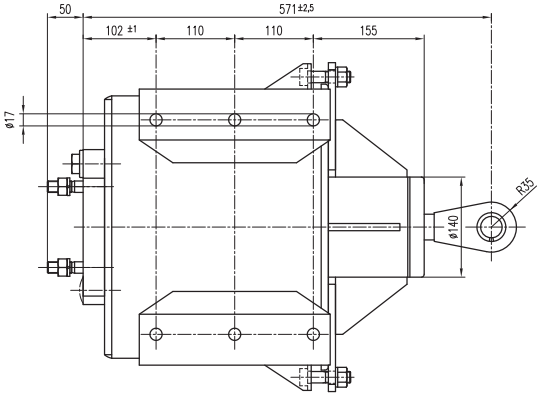

BREMSZYLINDER 14"

ohne Hebelträger, ohne Rückholeinrichtung

Einbauzeichnung	:	BZ 14 D20
Schnittzeichnung	:	
Gehört zu	:	Druckluftbremse
Gewicht	:	kg

AN DER VORLAGE MACHEN WIR SÄMTLICHE ERFINDERRECHTE GELTEND, SIE BLEIBT UNSER GEISTIGES EIGENTUM, DAS BEI VERMEIDUNG STRAF- U. ZIVILRECHTLICHER KONSEQUENZEN WEDER FOTOKOPIERT, NOCH SONST VERVIELFÄLTIGT, IRGENDWELCHEN DRITTPERSONEN ZU IRGENDWELCHEN ZWECKEN AUSGEHÄNDIGT WERDEN DARF.
STABEG APPARATEBAUGES. M.B.H. A-1140WIEN

STABEG BREMSE

NORMBLATT
N 029.526
2. Ausgabe 06/20

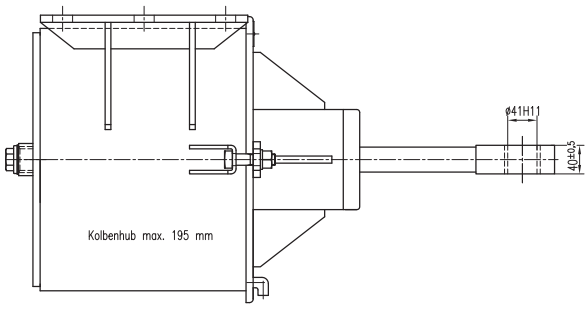

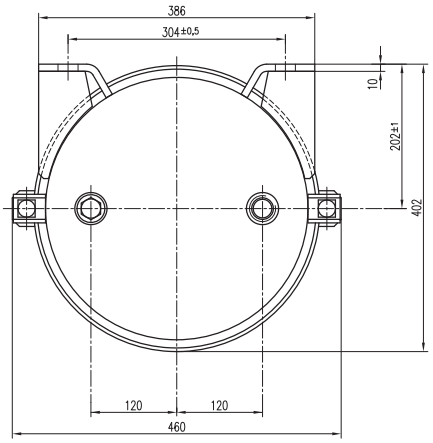

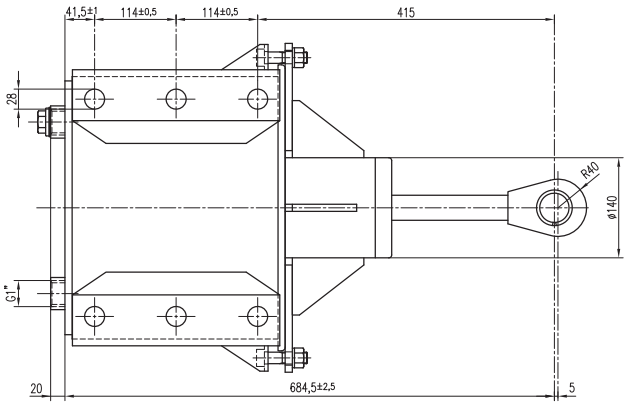

BREMSZYLINDER 14"

ohne Hebelträger, mit Rückholeinrichtung

Einbauzeichnung :
Schnittzeichnung : BZ 14 D-21
Gehört zu : Druckluftbremse
Gewicht : kg

AN DER VORLAGE MACHEN WIR SÄMTLICHE ERFINDERRECHTE GELTEND, SIE BLEIBT UNSER GEISTIGES EIGENTUM, DAS BEI VERMEIDUNG STRAF- U. ZIVILRECHTLICHER KONSEQUENZEN WEDER FOTOKOPIERT, NOCH SONST VERVIELFÄLTIGT, IRGENDWELCHEN DRITTPERSONEN ZU IRGENDWELCHEN ZWECKEN AUSGEHÄNDIGT WERDEN DARF.
STABEG APPARATEBAUGES. M.B.H. A-1140WIEN

STABEG BREMSE

NORMBLATT
N 029.601
2. Ausgabe 01/12

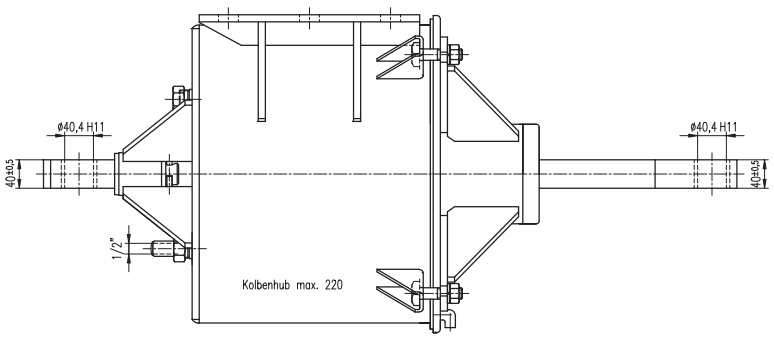

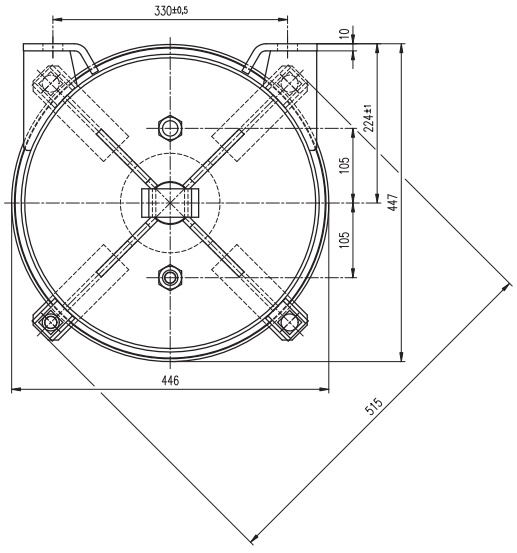

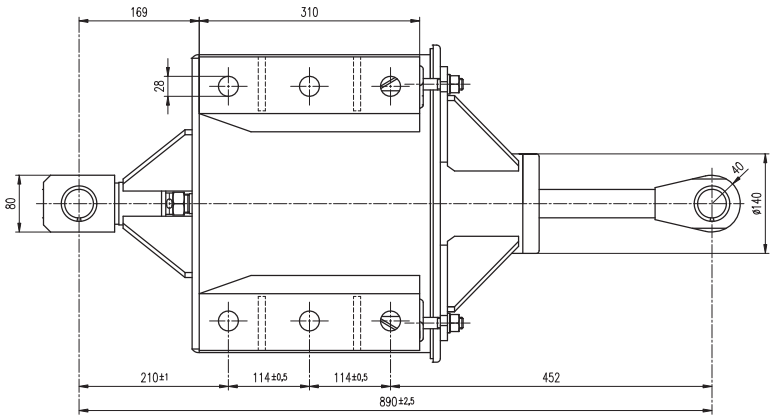

BREMSZYLINDER 16"

mit Hebelträger, mit Rückholeinrichtung

Einbauzeichnung :
Schnittzeichnung : BZ 16 D
Gehört zu : Druckluftbremse
Gewicht : kg

AN DER VORLAGE MACHEN WIR SÄMTLICHE ERFINDERRECHTE GELTEND, SIE BLEIBT UNSER GEISTIGES EIGENTUM, DAS BEI VERMEIDUNG STRAF- U. ZIVILRECHTLICHER KONSEQUENZEN WEDER FOTOKOPIERT, NOCH SONST VERVIELFÄLTIGT, IRGENDWELCHEN DRITTPERSONEN ZU IRGENDWELCHEN ZWECKEN AUSGEHÄNDIGT WERDEN DARF.
STABEG APPARATEBAUGES. M.B.H. A-1140WIEN

STABEG BREMSE

NORMBLATT
N 029.605
5. Ausgabe 10/10

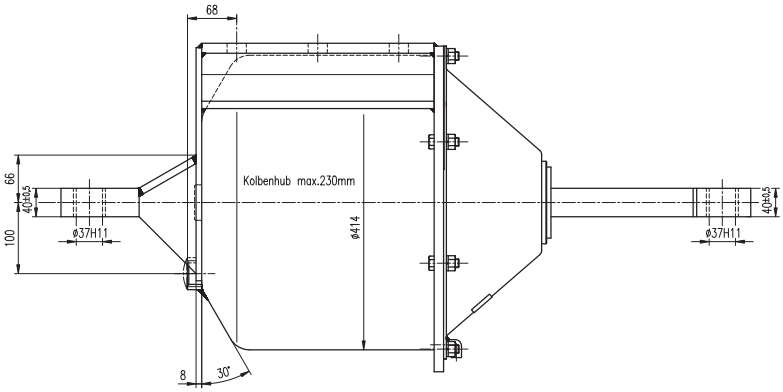

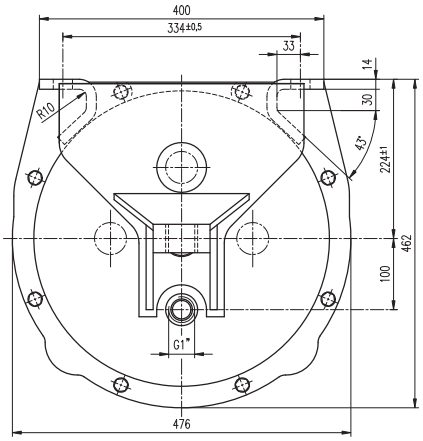

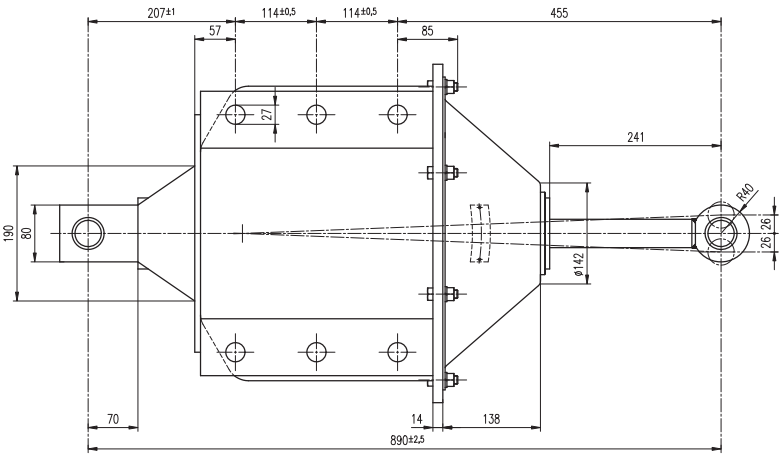

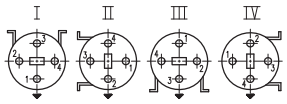

Stellung des Hebelträgers und des Luftanschlusses zur Befestigung

❤ Entlüftungsbohrung
Stellung des Kolbenstangenauges gleich der des Hebelträgers.

Bestellbeispiel:
Bremszylinder BZ16D-8, Normblatt N029.605
Ausführung II, Stellung des Luftanschlusses 1.

BREMSZYLINDER 16"

mit Hebelträger, mit eingebauter Gestängerückzugsfeder

Einbauzeichnung :
Schnittzeichnung : BZ 16D-8
Gehört zu : Druckluftbremse
Gewicht : kg

AN DER VORLAGE MACHEN WIR SÄMTLICHE ERFINDERRECHTE GELTEND, SIE BLEIBT UNSER GEISTIGES EIGENTUM, DAS BEI VERMEIDUNG STRAF- U. ZIVILRECHTLICHER KONSEQUENZEN WEDER FOTOKOPIERT, NOCH SONST VERVIELFÄLTIGT, IRGENDWELCHEN DRITTPERSONEN ZU IRGENDWELCHEN ZWECKEN AUSGEHÄNDIGT WERDEN DARF.
STABEG APPARATEBAUGES. M.B.H. A-1140WIEN

STABEG BREMSE

NORMBLATT
N 029.608
1. Ausgabe 04/17

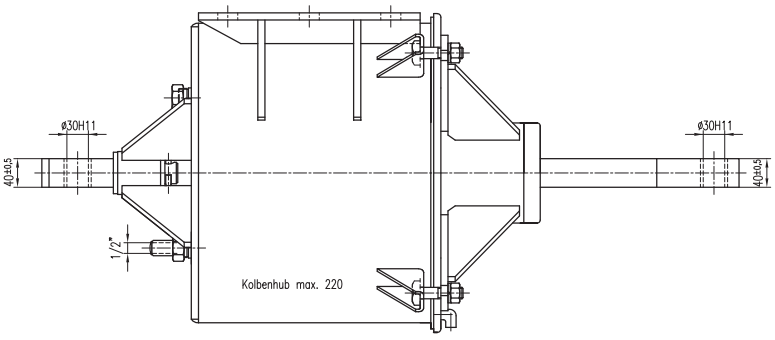

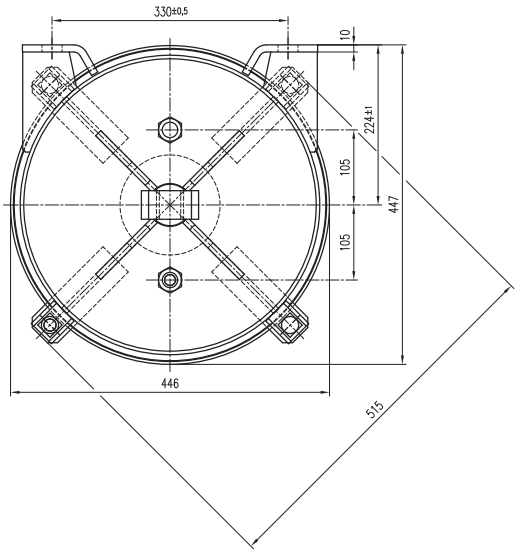

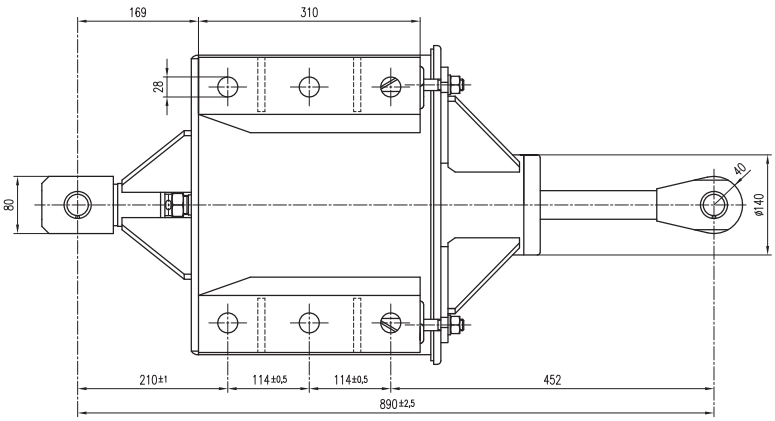

BREMSZYLINDER 16"

mit Hebelträger, mit Rückholeinrichtung

Einbauzeichnung :
Schnittzeichnung : BZ 16 D-4
Gehört zu : Druckluftbremse
Gewicht : kg

AN DER VORLAGE MACHEN WIR SÄMTLICHE ERFINDERRECHTE GELTEND, SIE BLEIBT UNSER GEISTIGES EIGENTUM, DAS BEI VERMEIDUNG STRAF- U. ZIVILRECHTLICHER KONSEQUENZEN WEDER FOTOKOPIERT, NOCH SONST VERVIELFÄLTIGT, IRGENDWELCHEN DRITTPERSONEN ZU IRGENDWELCHEN ZWECKEN AUSGEHÄNDIGT WERDEN DARF.
STABEG APPARATEBAUGES. M.B.H. A-1140WIEN

STABEG OERLIKON BREMSE

NORMBLATT
N 029610
1. Ausgabe 4/90

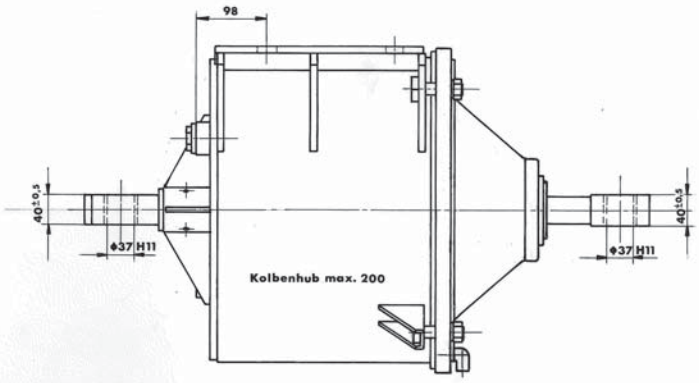

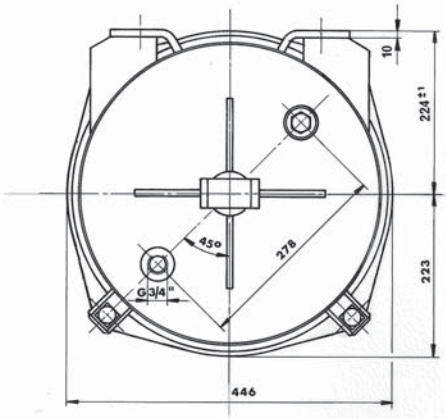

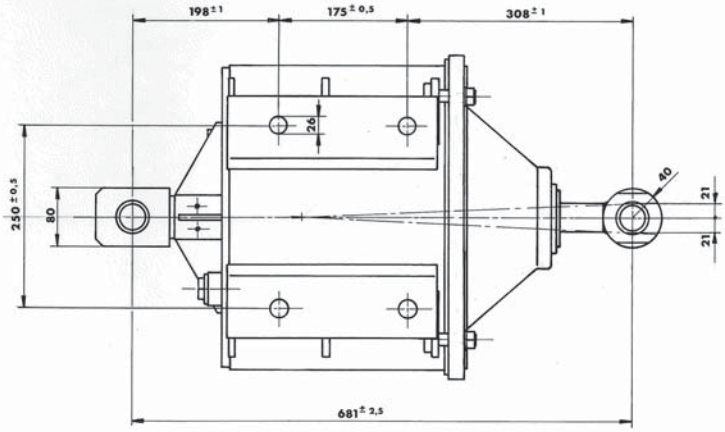

BREMSZYLINDER 16"

mit Hebelträger
ohne Rückholvorrichtung

Einbauzeichnung	:	BZ 165-1F
Schnittzeichnung	:	
Gehört zu	:	Druckluftbremse
Gewicht	:	

STABEG Apparatebauges. m.b.H. — 1140 WIEN

STABEG BREMSE

NORMBLATT
N 030.004
4. Ausgabe 02/22

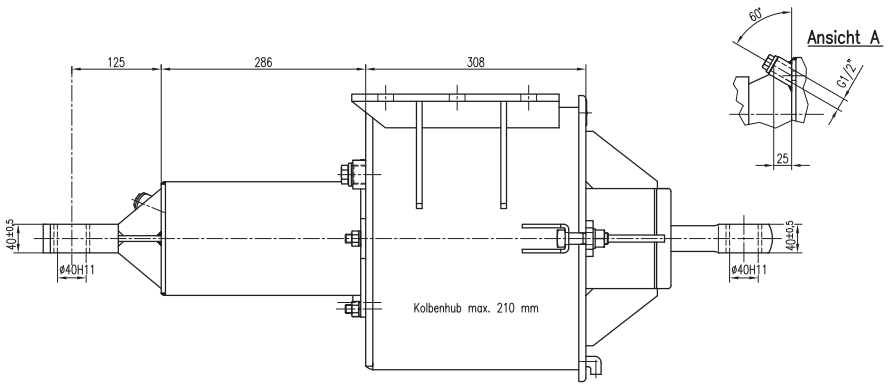

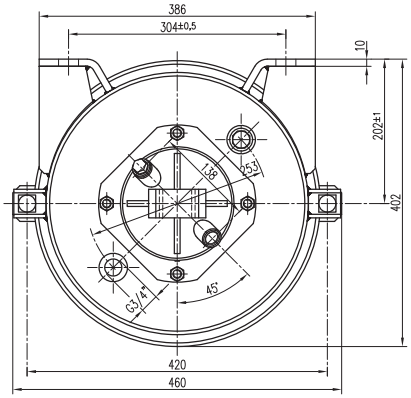

Stellung des Hebelträgers und der Luftanschlüsse zur Befestigung

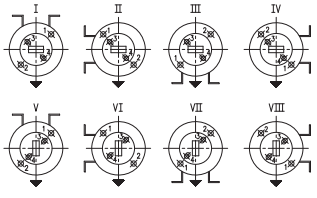

▼ Entlüftungsbohrung
Stellung des Kolbenstangenauges gleich des Hebelträgers

Bestellbeispiel:
Doppelbremszylinder DBZ614-A1, Normblatt N 030.004, Ausführung II, Anschlüsse 1 und 3 verschlossen

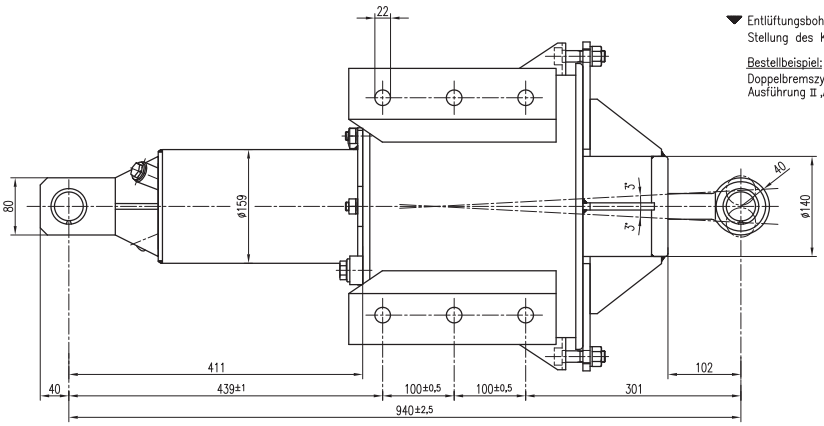

DOPPELBREMSZYLINDER 6"/14" Type 614

mit Hebelträger, mit Rückholeinrichtung

Einbauzeichnung	:	DBZ 614 - A1
Schnittzeichnung	:	
Gehört zu	:	Autom. Lastabbremsung
Gewicht	:	65 kg

AN DER VORLAGE MACHEN WIR SÄMTLICHE ERFINDERRECHTE GELTEND, SIE BLEIBT UNSER GEISTIGES EIGENTUM, DAS BEI VERMEIDUNG STRAF- U. ZIVILRECHTLICHER KONSEQUENZEN WEDER FOTOKOPIERT, NOCH SONST VERVIELFÄLTIGT, IRGENDWELCHEN DRITTPERSONEN ZU IRGENDWELCHEN ZWECKEN AUSGEHÄNDIGT WERDEN DARF.
STABEG APPARATEBAUGES. M.B.H. A-1140WIEN

STABEG Apparatebauges. m. b. H. — 1140 WIEN

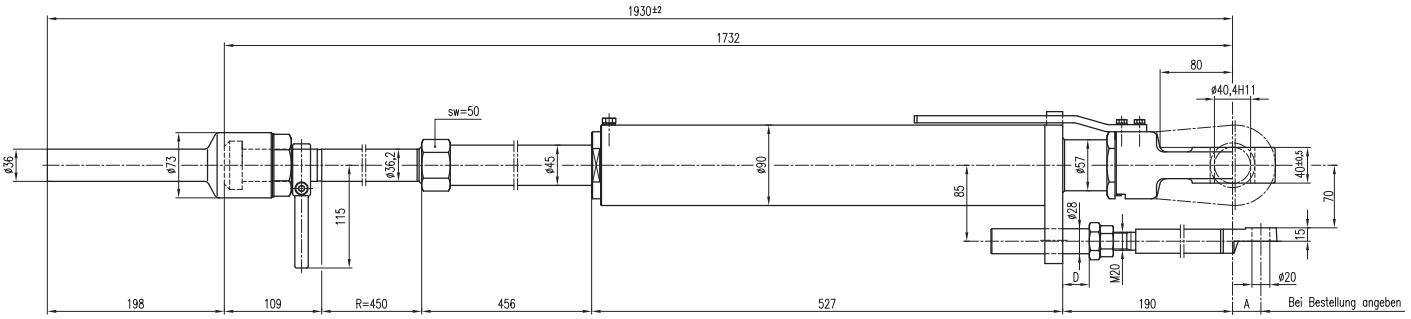

BREMSGESTÄNGESTELLER Type REFAC DL 501

Regellänge 450 mm, Zugkraft 150000 N

Einbauzeichnung	:	
Schnittzeichnung	:	70.501.6
Gehört zu	:	Druckluftbremse für Güterwagen
Gewicht	:	35,0 kg (ohne Steuerstange)

AN DER VORLAGE MACHEN WIR SÄMTLICHE ERFINDERRECHTE GELTEND, SIE BLEIBT UNSER GEISTIGES EIGENTUM, DAS BEI VERMEIDUNG STRAF- U. ZIVILRECHTLICHER KONSEQUENZEN WEDER FOTOKOPIERT, NOCH SONST VERVIELFÄLTIGT, IRGENDWELCHEN DRITTPERSONEN ZU IRGENDWELCHEN ZWECKEN AUSGEHÄNDIGT WERDEN DARF.
STABEG APPARATEBAUGES. M.B.H. A-1140WIEN

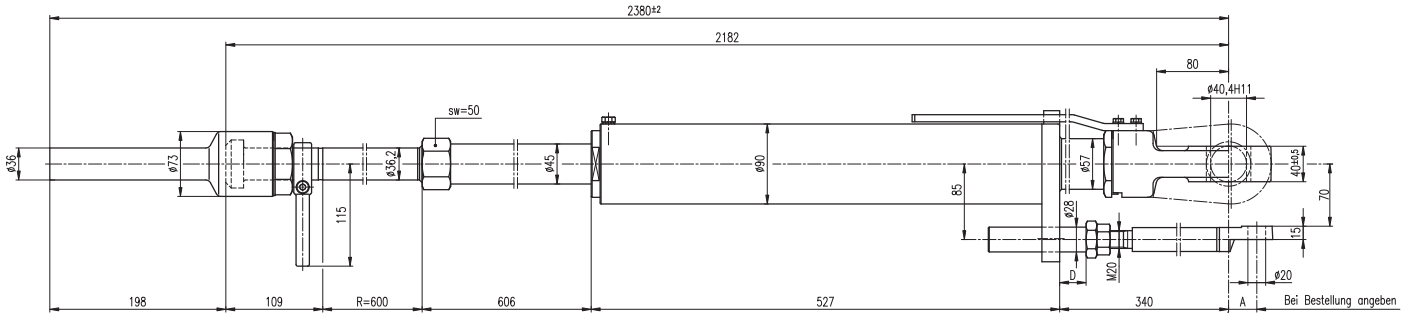

BREMSGESTÄNGESTELLER Type REFAC DL 501

Regellänge 600 mm, Zugkraft 150000 N

Einbauzeichnung	:	
Schnittzeichnung	:	70.501.6-03
Gehört zu	:	Druckluftbremse für Güterwagen
Gewicht	:	39,0 kg (ohne Steuerstange)

AN DER VORLAGE MACHEN WIR SÄMTLICHE ERFINDERRECHTE GELTEND, SIE BLEIBT UNSER GEISTIGES EIGENTUM, DAS BEI VERMEIDUNG STRAF- U. ZIVILRECHTLICHER KONSEQUENZEN WEDER FOTOKOPIERT, NOCH SONST VERVIELFÄLTIGT, IRGENDWELCHEN DRITTPERSONEN ZU IRGENDWELCHEN ZWECKEN AUSGEHÄNDIGT WERDEN DARF.
STABEG APPARATEBAUGES. M.B.H. A-1140WIEN

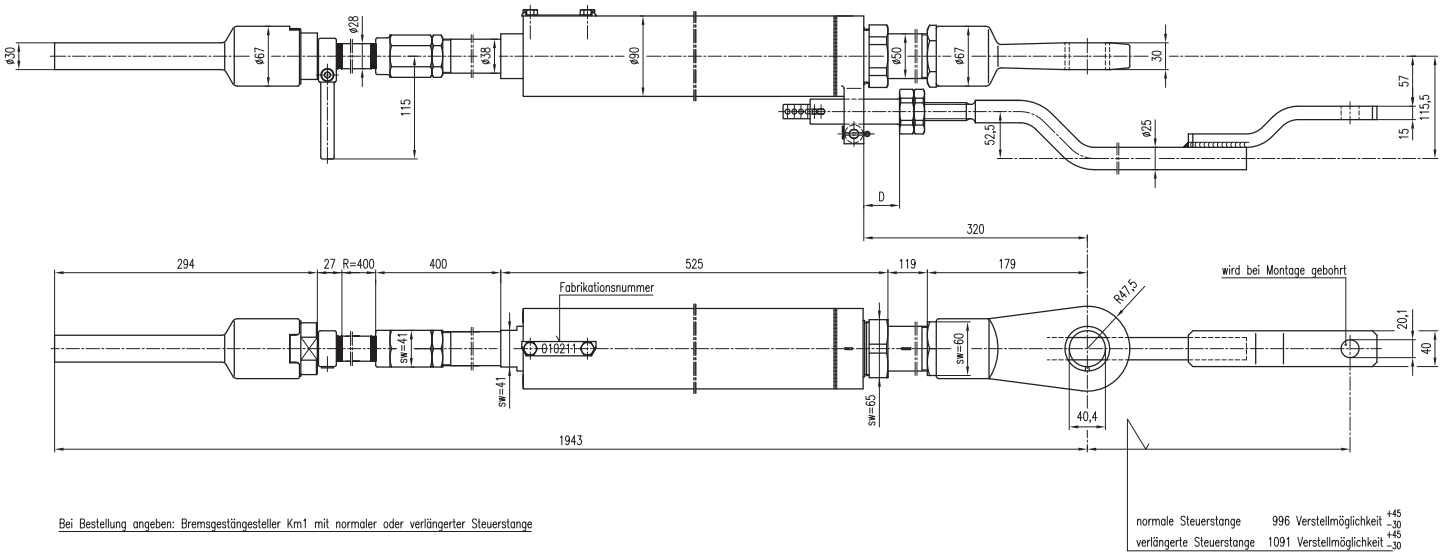

Bei Bestellung angeben: Bremsgestängesteller Km1 mit normaler oder verlängerter Steuerstange

normale Steuerstange 996 Verstellmöglichkeit $^{+45}_{-30}$
verlängerte Steuerstange 1091 Verstellmöglichkeit $^{+45}_{-30}$

BREMSGESTÄNGESTELLER Type STOPEX Km

Regellänge 400 mm, Zugkraft 75000 N

Einbauzeichnung :
Schnittzeichnung : Km1
Gehört zu : Druckluftbreme
Gewicht : 30 kg (ohne Steuerstange)

AN DER VORLAGE MACHEN WIR SÄMTLICHE ERFINDERRECHTE GELTEND, SIE BLEIBT UNSER GEISTIGES EIGENTUM, DAS BEI VERMEIDUNG STRAF- U. ZIVILRECHTLICHER KONSEQUENZEN WEDER FOTOKOPIERT, NOCH SONST VERVIELFÄLTIGT, IRGENDWELCHEN DRITTPERSONEN ZU IRGENDWELCHEN ZWECKEN AUSGEHÄNDIGT WERDEN DARF.
STABEG APPARATEBAUGES. M.B.H. A-1140WIEN

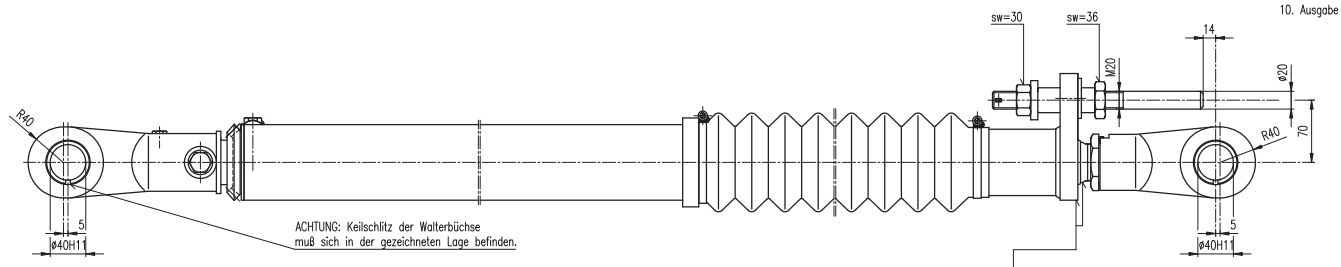

Achtung: Beim Festziehen des Vorderen Kopfstückes müssen beide Markierungen in einer Linie sein. Auch bei der Montage auf der Lokomotive beachten!

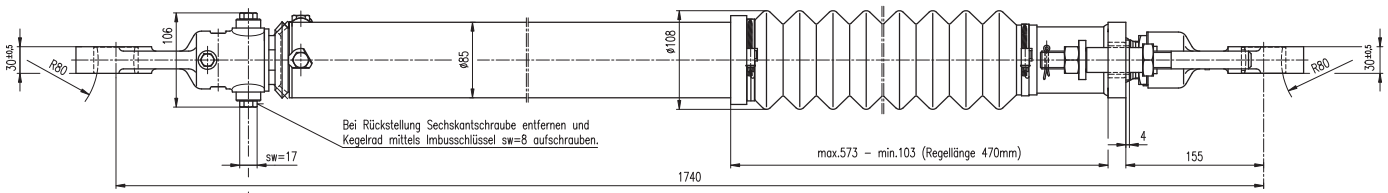

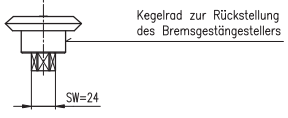

Bei Bestellung angeben:

Bremsgestängesteller mit oder ohne Kegelrad zur Rückstellung

BREMSGESTÄNGESTELLER Type STOPEX Ar

Regellänge 470 mm, Zugkraft 75000 N

Einbauzeichnung :
Schnittzeichnung : Ar 470
Gehört zu : Druckluftbremse für Lok 1044
Gewicht :

AN DER VORLAGE MACHEN WIR SÄMTLICHE ERFINDERRECHTE GELTEND, SIE BLEIBT UNSER GEISTIGES EIGENTUM, DAS BEI VERMEIDUNG STRAF- U. ZIVILRECHTLICHER KONSEQUENZEN WEDER FOTOKOPIERT, NOCH SONST VERVIELFÄLTIGT, IRGENDWELCHEN DRITTPERSONEN ZU IRGENDWELCHEN ZWECKEN AUSGEHÄNDIGT WERDEN DARF.
STABEG APPARATEBAUGES. M.B.H. A-1140WIEN

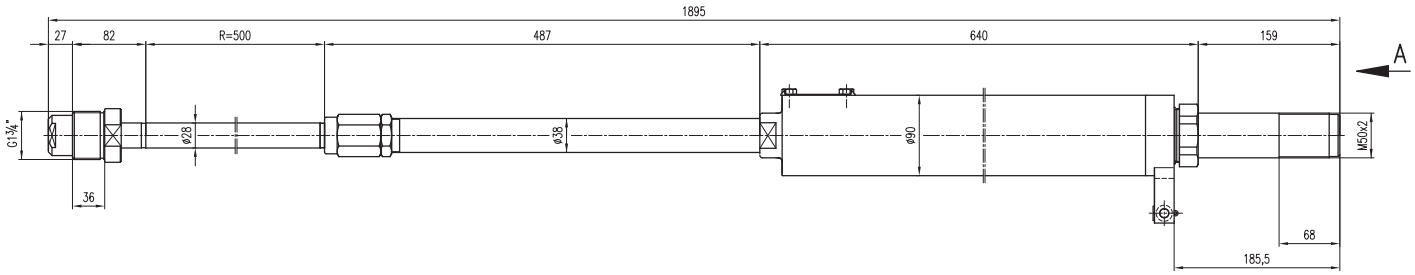

Ansicht A

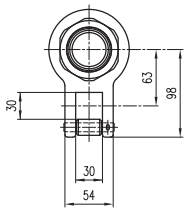

BREMSGESTÄNGESTELLER Type STOPEX KG–M1

Regellänge 500 mm, Zugkraft 75000 N

Einbauzeichnung :
Schnittzeichnung : KM 100
Gehört zu :
Gewicht : 28 kg

AN DER VORLAGE MACHEN WIR SÄMTLICHE ERFINDERRECHTE GELTEND, SIE BLEIBT UNSER GEISTIGES EIGENTUM, DAS BEI VERMEIDUNG STRAF- U. ZIVILRECHTLICHER KONSEQUENZEN WEDER FOTOKOPIERT, NOCH SONST VERVIELFÄLTIGT, IRGENDWELCHEN DRITTPERSONEN ZU IRGENDWELCHEN ZWECKEN AUSGEHÄNDIGT WERDEN DARF.
STABEG APPARATEBAUGES. M.B.H. A–1140WIEN

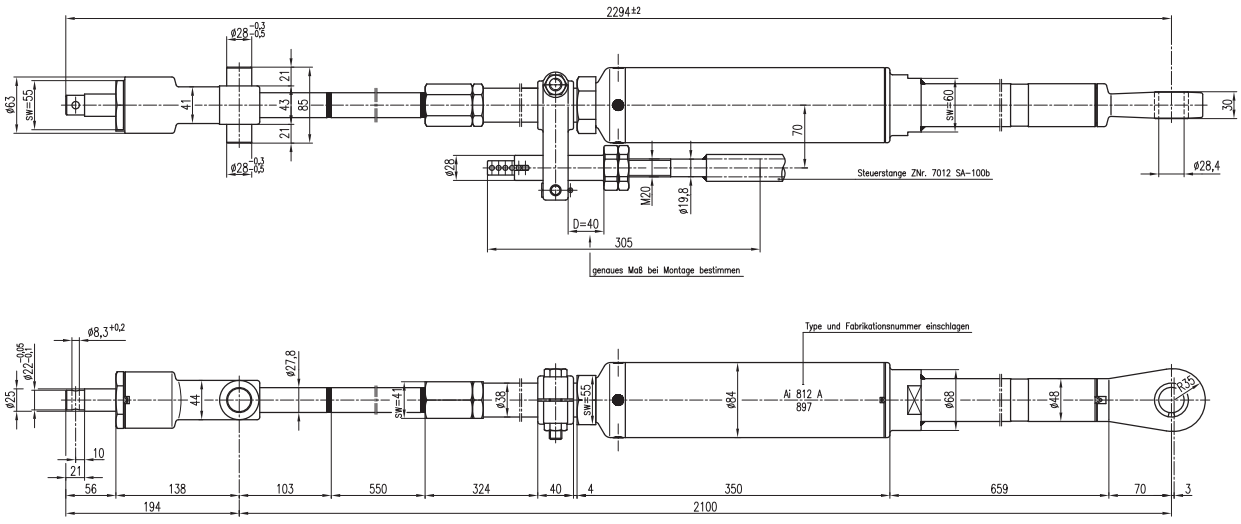

BREMSGESTÄNGESTELLER Type Ai812 A

Regellänge 550 mm

Einbauzeichnung :
Schnittzeichnung : 7012–SA
Gehört zu : Druckluftbremse
Gewicht : kg

AN DER VORLAGE MACHEN WIR SÄMTLICHE ERFINDERRECHTE GELTEND, SIE BLEIBT UNSER GEISTIGES EIGENTUM, DAS BEI VERMEIDUNG STRAF- U. ZIVILRECHTLICHER KONSEQUENZEN WEDER FOTOKOPIERT, NOCH SONST VERVIELFÄLTIGT, IRGENDWELCHEN DRITTPERSONEN ZU IRGENDWELCHEN ZWECKEN AUSGEHÄNDIGT WERDEN DARF.
STABEG APPARATEBAUGES. M.B.H. A–1140WIEN

STABEG BREMSE

NORMBLATT
N 041.001
2. Ausgabe 01/24

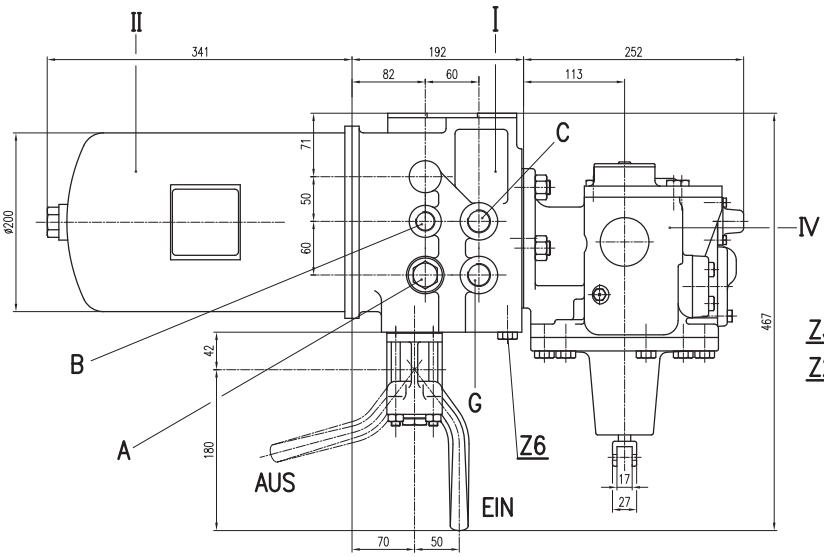

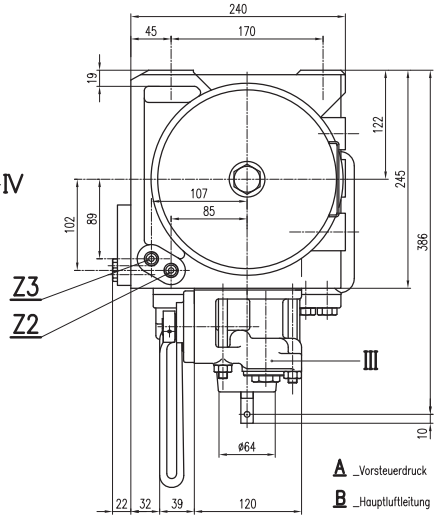

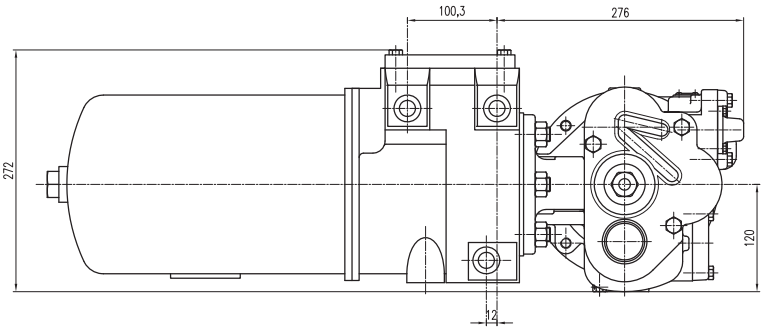

A _Vorsteuerdruck G3/4" 20tief-verschlossen
B _Hauptluftleitung G1/2" 15tief
C _Hilfsluftbehälter G3/4" 20tief
G _Bremszylinder G3/4" 20tief
Z2 _Lastvorsteuerung G1/4" 12tief
Z3 _für Druckstufe G1/4" 12tief-verschlossen
Z6 _Steuerbehälter G1/4" 15tief-verschlossen

I _Steuerventilträger SVT 100
II _Steuerbehälter SVT 020
III _Absperrhahn SVT 016
IV _Steuerventil P ESG 101
mit Einheitswirkung

Steuerventileinheit
mit autom. Lastabbremsung

Einbauzeichnung :
Schnittzeichnung : E 100.911
Gehört zu :
Gewicht : 45 kg

AN DER VORLAGE MACHEN WIR SÄMTLICHE ERFINDERRECHTE GELTEND, SIE BLEIBT UNSER GEISTIGES EIGENTUM, DAS BEI VERMEIDUNG STRAF- U. ZIVILRECHTLICHER KONSEQUENZEN WEDER FOTOKOPIERT, NOCH SONST VERVIELFÄLTIGT, IRGENDWELCHEN DRITTPERSONEN ZU IRGENDWELCHEN ZWECKEN AUSGEHÄNDIGT WERDEN DARF.
STABEG APPARATEBAUGES. M.B.H. A-1140WIEN

STABEG Apparatebauges. m. b. H. – 1140 WIEN

STABEG BREMSE

NORMBLATT
N 041.003
1. Ausgabe 11/19

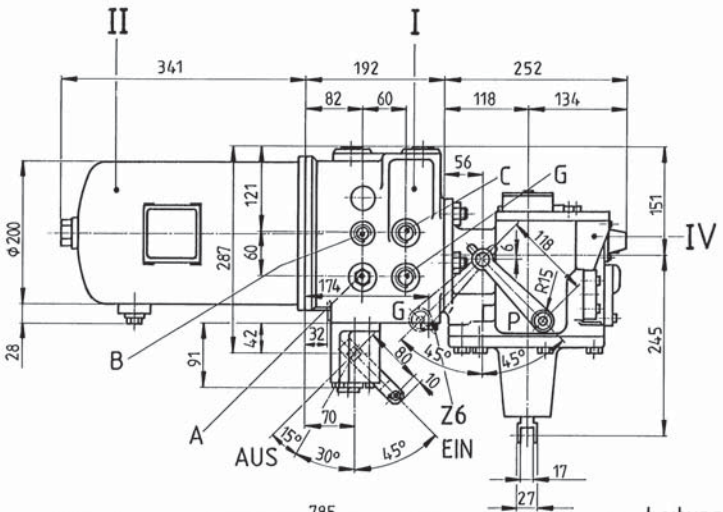

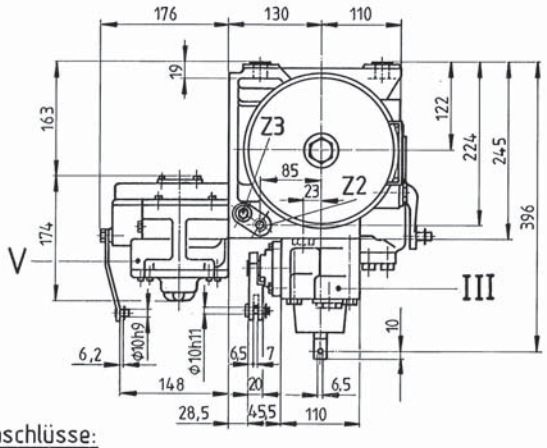

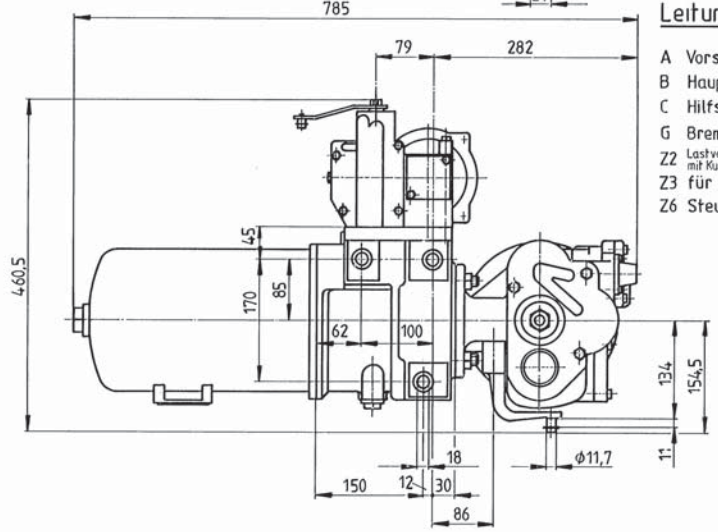

Leitungsanschlüsse:

A	Vorsteuerdruck	G3/4"	20 tief - verschlossen
B	Hauptluftleitung	G 1/2"	15 tief
C	Hilfsluftbehälter	G 3/4"	20 tief
G	Bremszylinder	G 3/4"	20 tief
Z2	Lastvorsteuerung - ohne Al-Bremse mit Kunststoffpfropfen verschlossen	G1/4"	12 tief
Z3	für Druckstufe	G1/4"	12 tief - verschlossen
Z6	Steuerbehälter	G1/4"	15 tief - verschlossen

I.....	Steuerventilträger	SVT 100	SVT 102
II.....	Steuerbehälter	SVT 020	
III.....	Absperrhahn	SVT 016	
IV.....	Steuerventil mit Einheitswirkung	ESG 121-002	
V.....	Druckübersetzer	ALR 130	

Steuerventileinheit
mit autom. Lastabbremsung

Einbauzeichnung :
Schnittzeichnung : E 100.148
Gehört zu :
Gewicht : 47 kg

AN DER VORLAGE MACHEN WIR SÄMTLICHE ERFINDERRECHTE GELTEND, SIE BLEIBT UNSER GEISTIGES EIGENTUM, DAS BEI VERMEIDUNG STRAF- U. ZIVILRECHTLICHER KONSEQUENZEN WEDER FOTOKOPIERT, NOCH SONST VERVIELFÄLTIGT, IRGENDWELCHEN DRITTPERSONEN ZU IRGENDWELCHEN ZWECKEN AUSGEHÄNDIGT WERDEN DARF.
STABEG APPARATEBAUGES. M.B.H. A-1140WIEN

STABEG Apparatebauges. m. b. H. – 1140 WIEN

STABEG BREMSE

NORMBLATT
N 041.004
1. Ausgabe 11/19

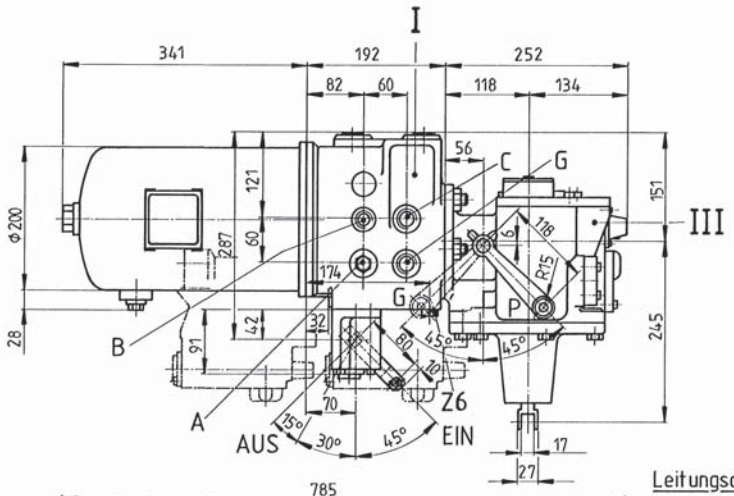

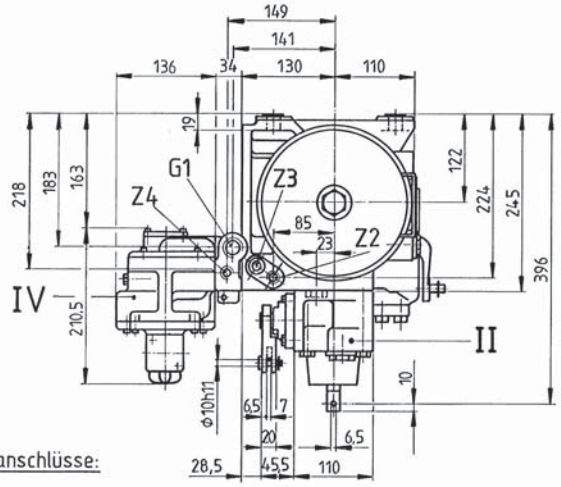

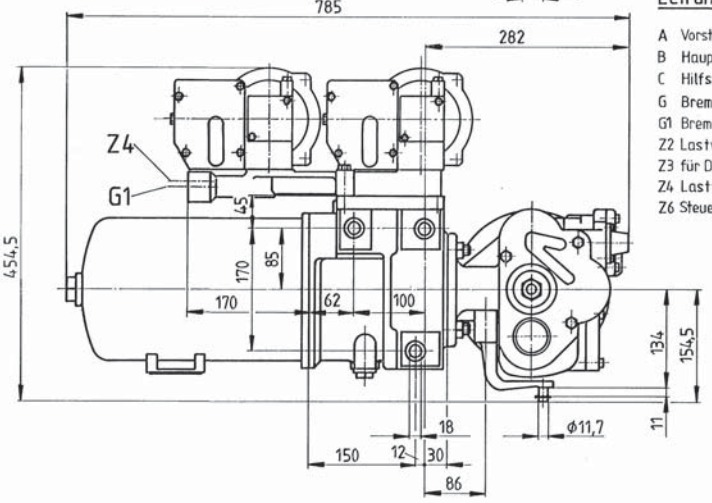

Leitungsanschlüsse:

A	Vorsteuerdruck	G3/4"	20 tief - verschlossen
B	Hauptluftleitung	G 1/2"	15 tief
C	Hilfsluftbehälter	G 3/4"	20 tief
G	Bremszylinder I	G 3/4"	20 tief
G1	Bremszylinder II	G3/4"	20 tief
Z2	Lastvorsteuerung I	G1/4"	12 tief
Z3	für Druckstufe	G1/4"	12 tief - verschlossen
Z4	Lastvorsteuerung II	G1/4"	12 tief
Z6	Steuerbehälter	G1/4"	15 tief - verschlossen

I.....	Steuerventilträger mit Steuerbehälter und Zwischenstück für 2ALR	SVT 101
II.....	Absperrhahn	SVT 016
III.....	Steuerventil mit Einheitswirkung	ESG 121-002
IV.....	Drückübersetzer	ALR 150

Steuerventileinheit

mit autom. Lastabbremsung

Einbauzeichnung :
Schnittzeichnung : E 100.166
Gehört zu :
Gewicht : 54 kg

AN DER VORLAGE MACHEN WIR SÄMTLICHE ERFINDERRECHTE GELTEND, SIE BLEIBT UNSER GEISTIGES EIGENTUM, DAS BEI VERMEIDUNG STRAF- U. ZIVILRECHTLICHER KONSEQUENZEN WEDER FOTOKOPIERT, NOCH SONST VERVIELFÄLTIGT, IRGENDWELCHEN DRITTPERSONEN ZU IRGENDWELCHEN ZWECKEN AUSGEHÄNDIGT WERDEN DARF.
STABEG APPARATEBAUGES. M.B.H. A-1140WIEN

STABEG Apparatebauges. m. b. H. – 1140 WIEN

STABEG BREMSE

NORMBLATT
N 041.006
1. Ausgabe 11/19

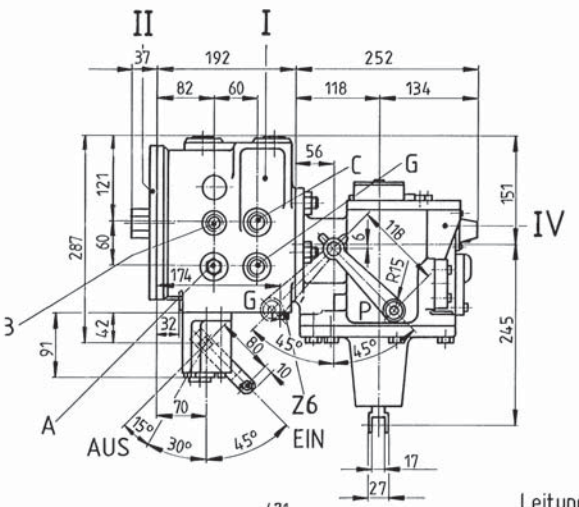

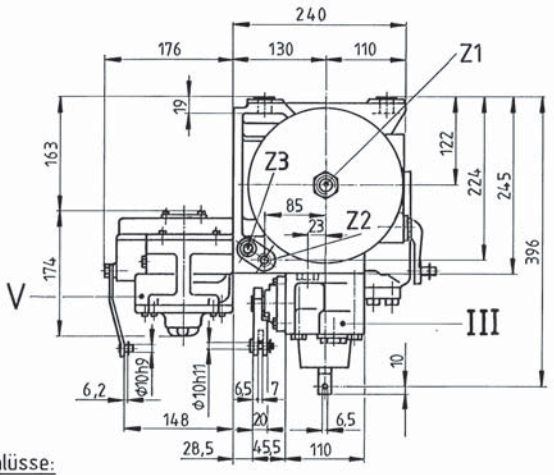

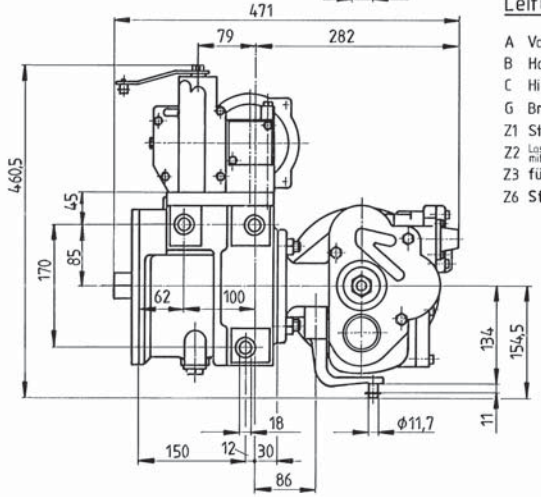

Leitungsanschlüsse:

A	Vorsteuerdruck	G 3/4"	20 tief - verschlossen
B	Hauptluftleitung	G 1/2"	15 tief
C	Hilfsluftbehälter	G 3/4"	20 tief
G	Bremszylinder	G 3/4"	20 tief
Z1	Steuerbehälter	G 1/2"	15 tief
Z2	Lastvorsteuerung ohne Al-Bremse mit Kunststoffpfropfen verschlossen	G1/4"	12 tief
Z3	für Druckstufe	G1/4"	12 tief - verschlossen
Z6	Steuerbehälter	G1/4"	15 tief - verschlossen

I.....	Steuerventilträger	SVT 100
II.....	Deckel	SVT 021
III.....	Absperrhahn	SVT 016
IV.....	Steuerventil mit Einheitswirkung	ESG 121-002
V.....	Drückübersetzer	ALR 130

Steuerventileinheit

mit autom. Lastabbremsung

Einbauzeichnung :
Schnittzeichnung : E 100.174
Gehört zu :
Gewicht : kg

AN DER VORLAGE MACHEN WIR SÄMTLICHE ERFINDERRECHTE GELTEND, SIE BLEIBT UNSER GEISTIGES EIGENTUM, DAS BEI VERMEIDUNG STRAF- U. ZIVILRECHTLICHER KONSEQUENZEN WEDER FOTOKOPIERT, NOCH SONST VERVIELFÄLTIGT, IRGENDWELCHEN DRITTPERSONEN ZU IRGENDWELCHEN ZWECKEN AUSGEHÄNDIGT WERDEN DARF.
STABEG APPARATEBAUGES. M.B.H. A-1140WIEN

STABEG Apparatebauges. m. b. H. – 1140 WIEN

STABEG BREMSE

NORMBLATT
N 041.007
1. Ausgabe 11/19

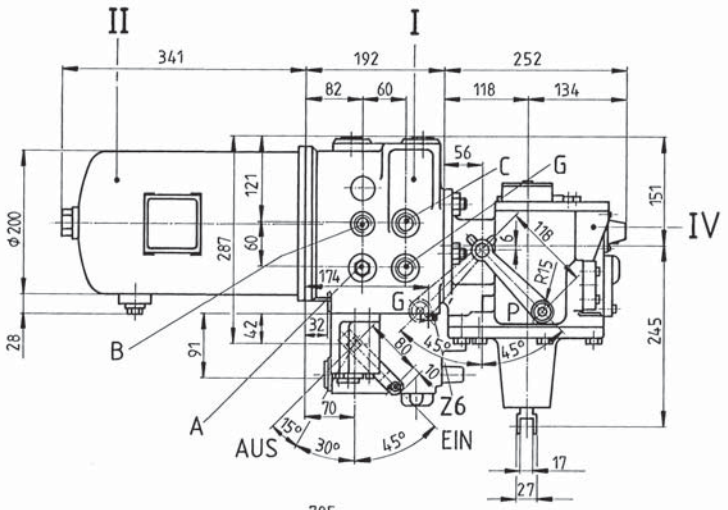

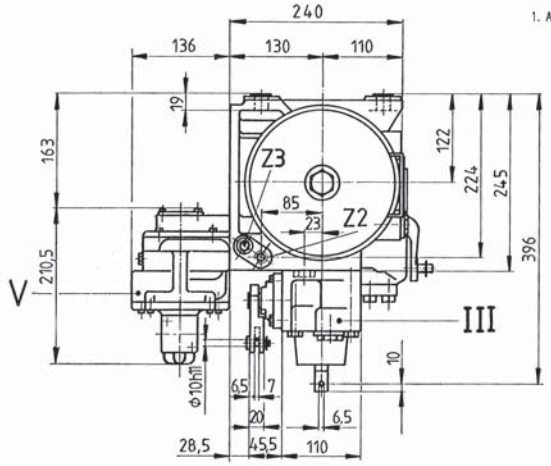

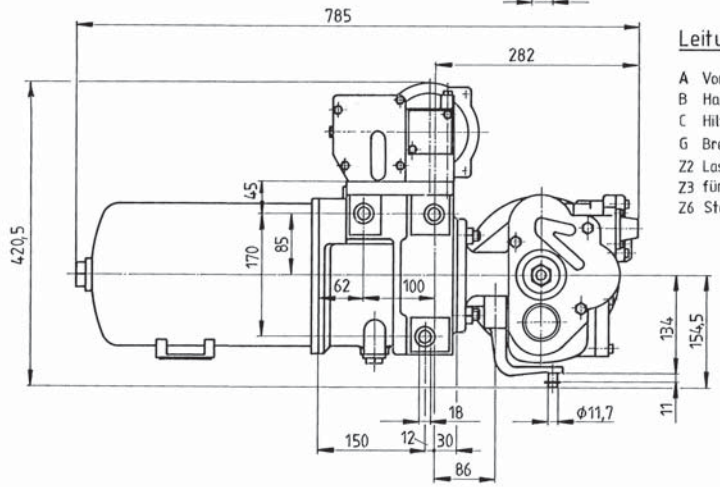

Leitungsanschlüsse:

A	Vorsteuerdruck	G3/4"	20tief-verschlossen
B	Hauptluftleitung	G 1/2"	15tief
C	Hilfsluftbehälter	G 3/4"	20tief
G	Bremszylinder	G 3/4"	20tief
Z2	Lastvorsteuerung	G1/4"	12tief
Z3	für Druckstufe	G1/4"	12tief-verschlossen
Z6	Steuerbehälter	G1/4"	15tief-verschlossen

I	Steuerventilträger	SVT 100	SVT 102
II	Steuerbehälter	SVT 020	
III	Absperrhahn	SVT 016	
IV	Steuerventil mit Einheitswirkung	ESG 121-002	
V	Druckübersetzer	ALR 150	

Steuerventileinheit

mit autom. Lastabbremsung

Einbauzeichnung :
Schnittzeichnung : E 100.199
Gehört zu :
Gewicht : 47 kg

AN DER VORLAGE MACHEN WIR SÄMTLICHE ERFINDERRECHTE GELTEND, SIE BLEIBT UNSER GEISTIGES EIGENTUM, DAS BEI VERMEIDUNG STRAF- U. ZIVILRECHTLICHER KONSEQUENZEN WEDER FOTOKOPIERT, NOCH SONST VERVIELFÄLTIGT, IRGENDWELCHEN DRITTPERSONEN ZU IRGENDWELCHEN ZWECKEN AUSGEHÄNDIGT WERDEN DARF.
STABEG APPARATEBAUGES. M.B.H. A-1140WIEN

STABEG Apparatebauges. m. b. H. – 1140 WIEN

STABEG BREMSE

NORMBLATT
N 041.008
1. Ausgabe 11/19

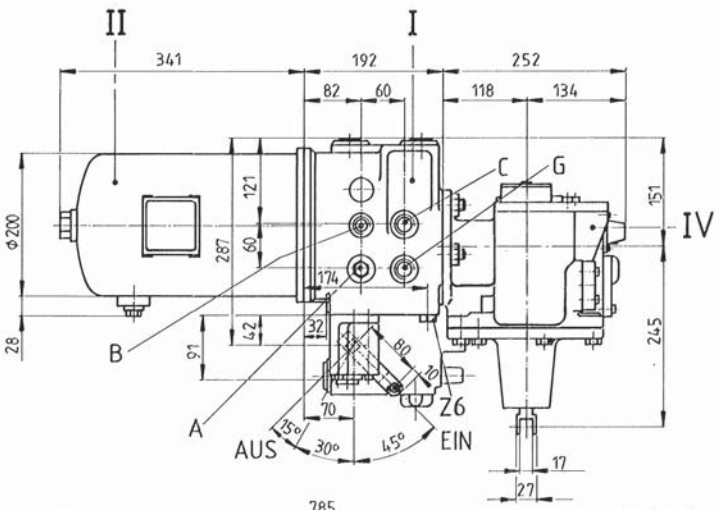

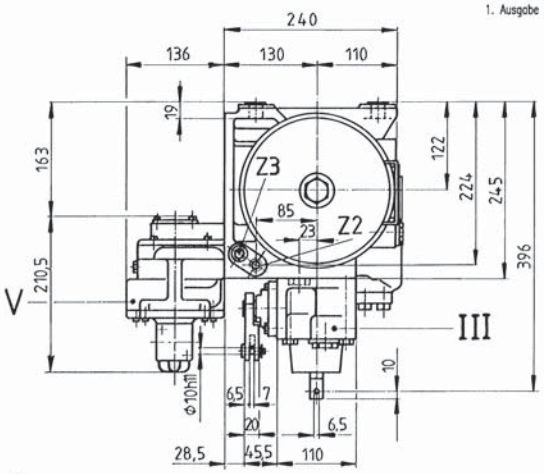

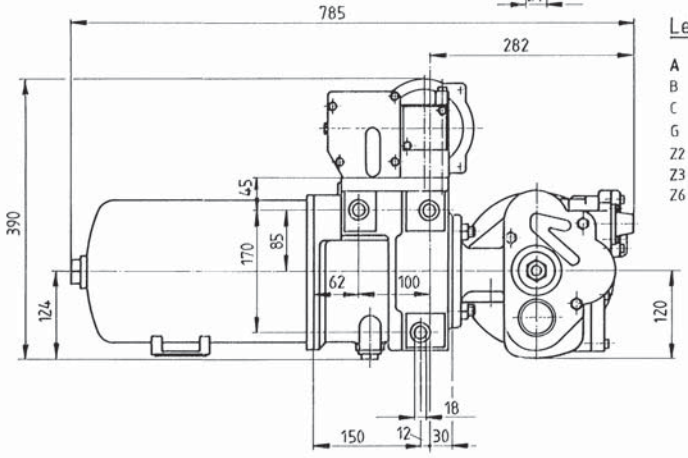

Leitungsanschlüsse:

A	Vorsteuerdruck	G3/4"	20tief-verschlossen
B	Hauptluftleitung	G 1/2"	15tief
C	Hilfsluftbehälter	G 3/4"	20tief
G	Bremszylinder	G 3/4"	20tief
Z2	Lastvorsteuerung	G1/4"	12tief
Z3	für Druckstufe	G1/4"	12tief-verschlossen
Z6	Steuerbehälter	G1/4"	15tief-verschlossen

I	Steuerventilträger	SVT 100	SVT 102
II	Steuerbehälter	SVT 020	
III	Absperrhahn	SVT 016	
IV	Steuerventil P mit Einheitswirkung	ESG 101	
V	Druckübersetzer	ALR 150	

Steuerventileinheit

mit autom. Lastabbremsung

Einbauzeichnung :
Schnittzeichnung : E 100.397
Gehört zu :
Gewicht : 47 kg

AN DER VORLAGE MACHEN WIR SÄMTLICHE ERFINDERRECHTE GELTEND, SIE BLEIBT UNSER GEISTIGES EIGENTUM, DAS BEI VERMEIDUNG STRAF- U. ZIVILRECHTLICHER KONSEQUENZEN WEDER FOTOKOPIERT, NOCH SONST VERVIELFÄLTIGT, IRGENDWELCHEN DRITTPERSONEN ZU IRGENDWELCHEN ZWECKEN AUSGEHÄNDIGT WERDEN DARF.
STABEG APPARATEBAUGES. M.B.H. A-1140WIEN

STABEG Apparatebauges. m. b. H. – 1140 WIEN

STABEG BREMSE

NORMBLATT
N 041.009
1. Ausgabe 11/19

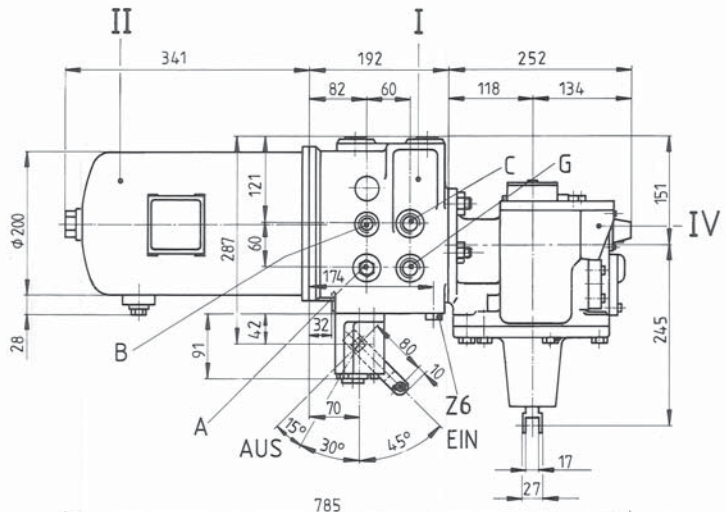

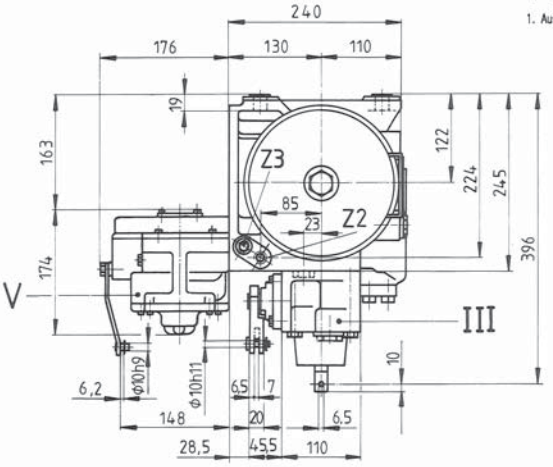

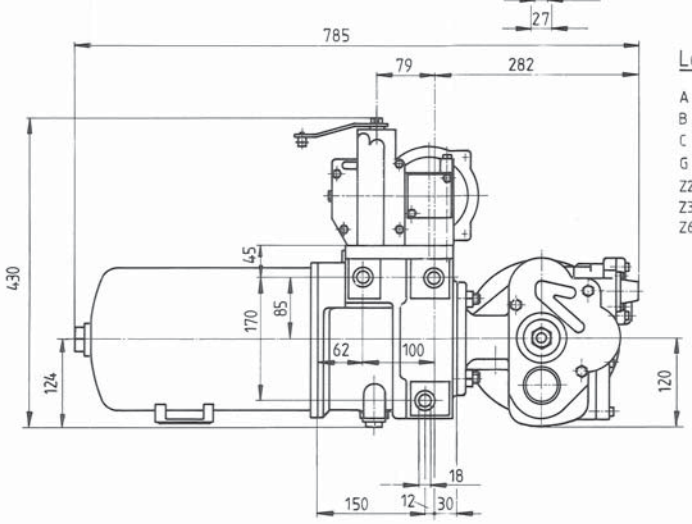

Leitungsanschlüsse:

A	Vorsteuerdruck	G3/4"	20 tief - verschlossen
B	Hauptluftleitung	G 1/2"	15 tief
C	Hilfsluftbehälter	G 3/4"	20 tief
G	Bremszylinder	G 3/4"	20 tief
Z2	Lastvorsteuerung - ohne Al-Bremse mit Kunststoffpfropfen verschlossen	G1/4"	12 tief
Z3	für Druckstufe	G1/4"	12 tief - verschlossen
Z6	Steuerbehälter	G1/4"	15 tief - verschlossen

I	Steuerventilträger	SVT 100 }	SVT 102
II	Steuerbehälter	SVT 020 }	
III	Absperrhahn	SVT 016	
IV	Steuerventil P mit Einheitswirkung	ESG 101	
V	Druckübersetzer	ALR 130	

Steuerventileinheit

mit autom. Lastabbremsung

Einbauzeichnung :
Schnittzeichnung : E 100.398
Gehört zu :
Gewicht : 47 kg

AN DER VORLAGE MACHEN WIR SÄMTLICHE ERFINDERRECHTE GELTEND, SIE BLEIBT UNSER GEISTIGES EIGENTUM, DAS BEI VERMEIDUNG STRAF- U. ZIVILRECHTLICHER KONSEQUENZEN WEDER FOTOKOPIERT, NOCH SONST VERVIELFÄLTIGT, IRGENDWELCHEN DRITTPERSONEN ZU IRGENDWELCHEN ZWECKEN AUSGEHÄNDIGT WERDEN DARF.
STABEG APPARATEBAUGES. M.B.H. A-1140WIEN

STABEG Apparatebauges. m. b. H. – 1140 WIEN

STABEG BREMSE

NORMBLATT
N 041.010
1. Ausgabe 11/19

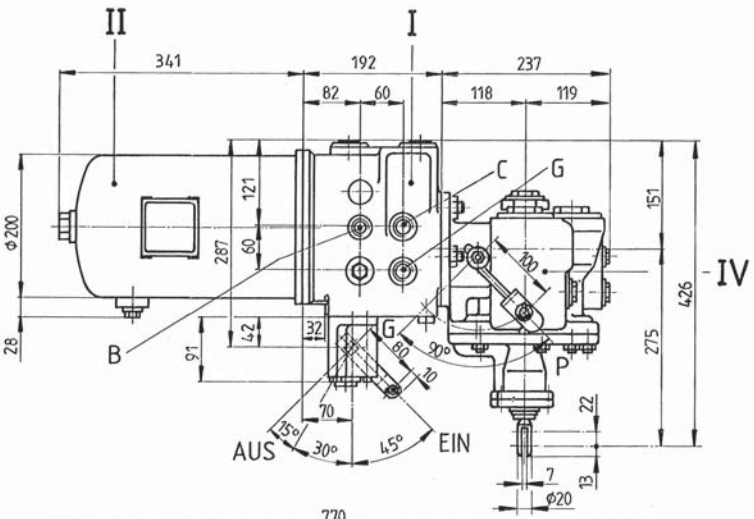

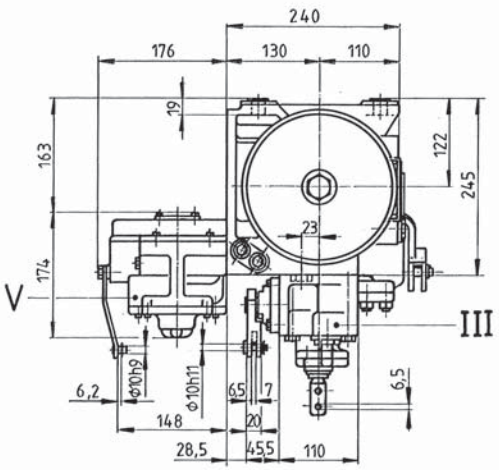

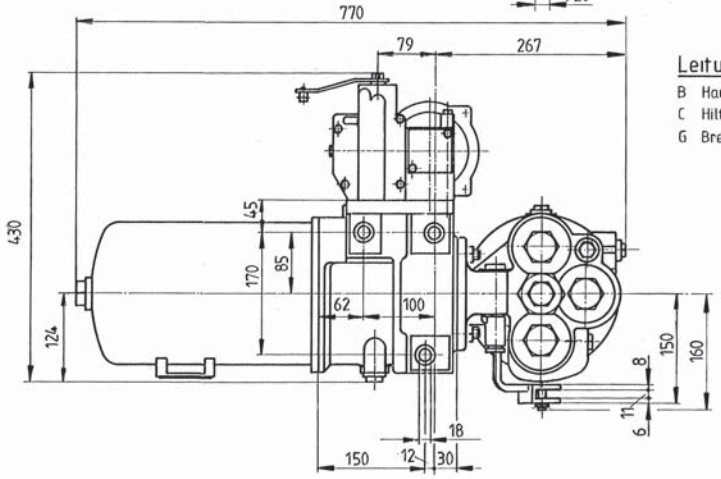

Leitungsanschlüsse:

B	Hauptluftleitung	G 1/2"	15 tief
C	Hilfsluftbehälter	G 3/4"	20 tief
G	Bremszylinder	G 3/4"	20 tief

I	Steuerventilträger	SVT 100 }	SVT 102
II	Steuerbehälter	SVT 020 }	
III	Absperrhahn	SVT 016	
IV	Steuerventil	ESt3f / HBG 300	
V	Druckübersetzer	ALR 130	

Steuerventileinheit

mit autom. Lastabbremsung

Einbauzeichnung :
Schnittzeichnung : E 100.549
Gehört zu :
Gewicht : 47 kg

AN DER VORLAGE MACHEN WIR SÄMTLICHE ERFINDERRECHTE GELTEND, SIE BLEIBT UNSER GEISTIGES EIGENTUM, DAS BEI VERMEIDUNG STRAF- U. ZIVILRECHTLICHER KONSEQUENZEN WEDER FOTOKOPIERT, NOCH SONST VERVIELFÄLTIGT, IRGENDWELCHEN DRITTPERSONEN ZU IRGENDWELCHEN ZWECKEN AUSGEHÄNDIGT WERDEN DARF.
STABEG APPARATEBAUGES. M.B.H. A-1140WIEN

STABEG Apparatebauges. m. b. H. – 1140 WIEN

STABEG BREMSE

NORMBLATT
N 041.011
1. Ausgabe 11/19

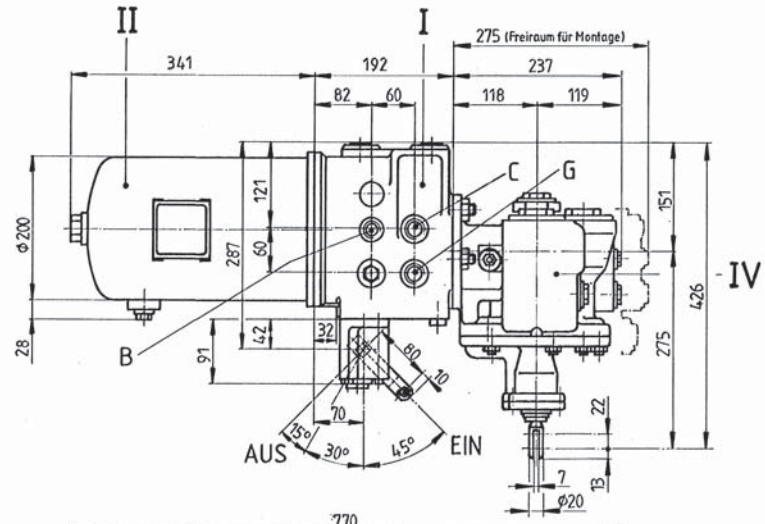

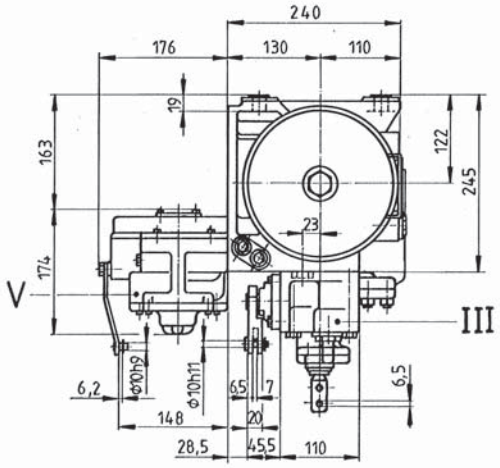

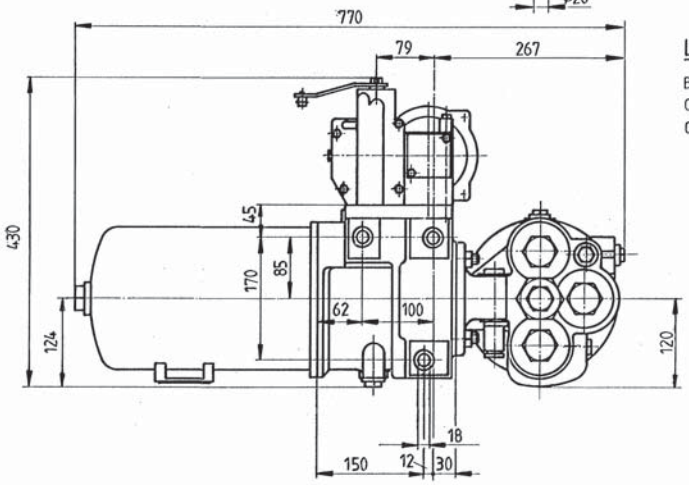

Leitungsanschlüsse:

B	Hauptluftleitung	G 1/2"	15 tief
C	Hilfsluftbehälter	G 3/4"	20 tief
G	Bremszylinder	G 3/4"	20 tief

I	Steuerventilträger	SVT 100 } SVT 102
II	Steuerbehälter	SVT 020 }
III	Absperrhahn	SVT 016
IV	Steuerventil	ESt3f/HBG300/P-fixiert
V	Druckübersetzer	ALR 130

Steuerventileinheit
mit autom. Lastabbremsung

Einbauzeichnung :
Schnittzeichnung : E 100.560
Gehört zu :
Gewicht : 47 kg

AN DER VORLAGE MACHEN WIR SÄMTLICHE ERFINDERRECHTE GELTEND, SIE BLEIBT UNSER GEISTIGES EIGENTUM, DAS BEI VERMEIDUNG STRAF- U. ZIVILRECHTLICHER KONSEQUENZEN WEDER FOTOKOPIERT, NOCH SONST VERVIELFÄLTIGT, IRGENDWELCHEN DRITTPERSONEN ZU IRGENDWELCHEN ZWECKEN AUSGEHÄNDIGT WERDEN DARF.
STABEG APPARATEBAUGES. M.B.H. A-1140WIEN

STABEG Apparatebauges. m. b. H. – 1140 WIEN

STABEG BREMSE

NORMBLATT
N 041.012
1. Ausgabe 06/22

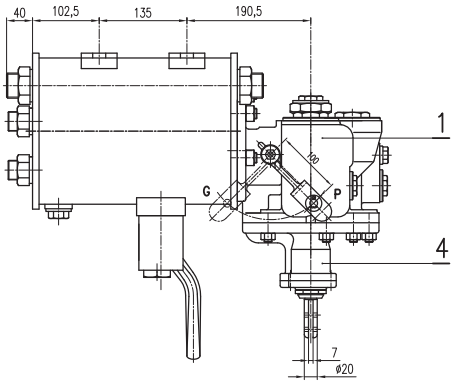

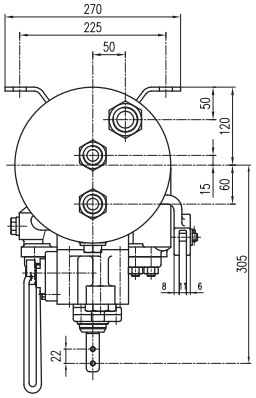

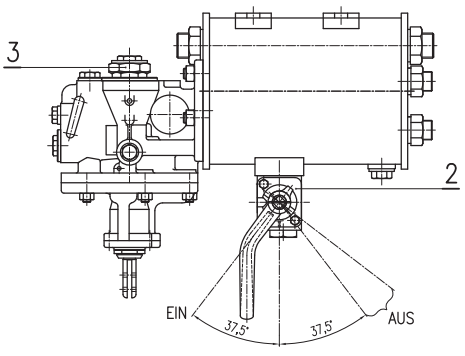

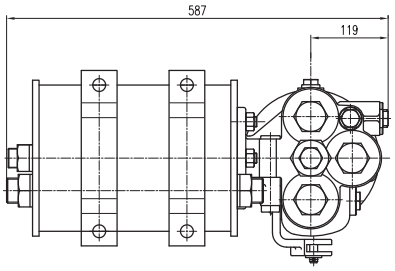

1 _Grundventil ESt3f-100
2 _Absperrhahn SVT 015
3 _Höchstdruckbegrenzter HBG300-WB300.990-Z
4 _Deckel kompl. ESt/D

Steuerventileinheit E 100.953
ESt3f/SVT015/ST200.067-Z/ESt/D

Einbauzeichnung :
Schnittzeichnung : ESt3f/SVT015/ST200.067-Z/ESt/D
Gehört zu : Druckluftbreme
Gewicht : kg

AN DER VORLAGE MACHEN WIR SÄMTLICHE ERFINDERRECHTE GELTEND, SIE BLEIBT UNSER GEISTIGES EIGENTUM, DAS BEI VERMEIDUNG STRAF- U. ZIVILRECHTLICHER KONSEQUENZEN WEDER FOTOKOPIERT, NOCH SONST VERVIELFÄLTIGT, IRGENDWELCHEN DRITTPERSONEN ZU IRGENDWELCHEN ZWECKEN AUSGEHÄNDIGT WERDEN DARF.
STABEG APPARATEBAUGES. M.B.H. A-1140WIEN

STABEG Apparatebauges. m. b. H. – 1140 WIEN

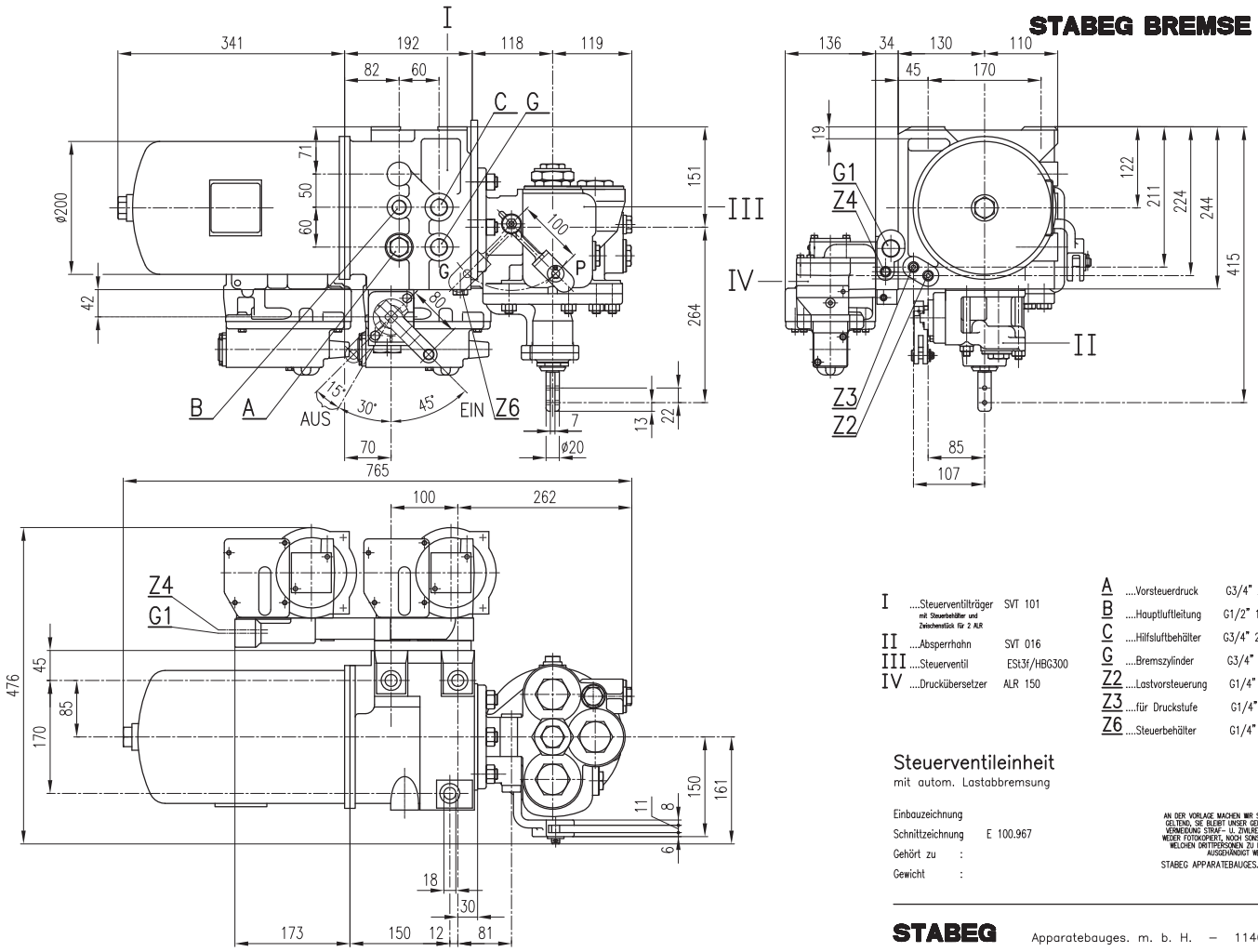

I	....Steuerventilträger mit Steuerbehälter und Zwischenstück für 2 ALR	SVT 101	
II	....Absperrhahn	SVT 016	
III	....Steuerventil	ESt3f/HBG300	
IV	....Druckübersetzer	ALR 150	

A	....Vorsteuerdruck	G3/4" 20tief–verschlossen
B	....Hauptluftleitung	G1/2" 15tief
C	....Hilfsluftbehälter	G3/4" 20tief
G	....Bremszylinder	G3/4" 20tief
Z2	....Lastvorsteuerung	G1/4" 12tief
Z3	....für Druckstufe	G1/4" 12tief–verschlossen
Z6	....Steuerbehälter	G1/4" 15tief–verschlossen

Steuerventileinheit

mit autom. Lastabbremsung

Einbauzeichnung
Schnittzeichnung E 100.967
Gehört zu :
Gewicht :

AN DER VORLAGE MACHEN WIR SÄMTLICHE ERFINDERRECHTE GELTEND, SIE BLEIBT UNSER GEISTIGES EIGENTUM, DAS BEI VERMEIDUNG STRAF- U. ZIVILRECHTLICHER KONSEQUENZEN WEDER FOTOKOPIERT, NOCH SONST VERVIELFÄLTIGT, IRGENDWELCHEN DRITTPERSONEN ZU IRGENDWELCHEN ZWECKEN AUSGEHÄNDIGT WERDEN DARF.
STABEG APPARATEBAUGES. M.B.H. A–1140WIEN

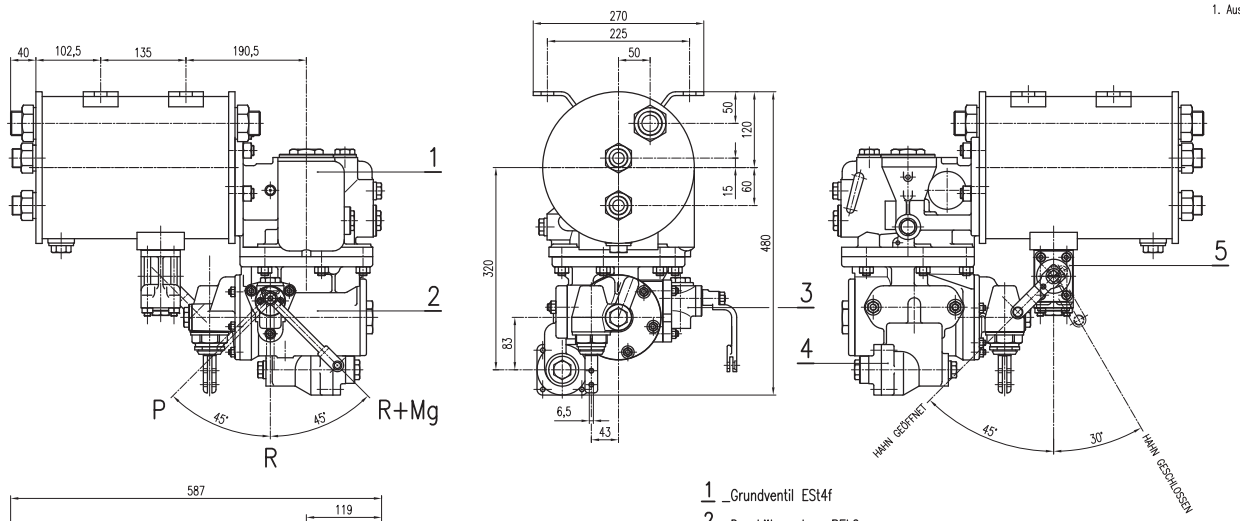

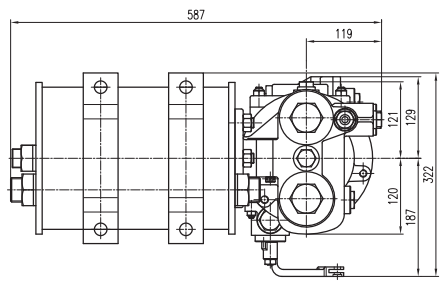

1 _Grundventil ESt4f
2 _Druckübersetzer REL2
3 _Umstellventil LV20
4 _Höchstdruckbegrenzer HB1
5 _Absperrhahn 75° ST200.067–Z

Steuerventileinheit E 100.937

ESt4f/REL2/LV20/HB1/ST200.067–Z

Einbauzeichnung :
Schnittzeichnung : ESt4f/HB1/REL2/LV20/ST200.067–Z
Gehört zu : Druckluftbreme
Gewicht : kg

AN DER VORLAGE MACHEN WIR SÄMTLICHE ERFINDERRECHTE GELTEND, SIE BLEIBT UNSER GEISTIGES EIGENTUM, DAS BEI VERMEIDUNG STRAF- U. ZIVILRECHTLICHER KONSEQUENZEN WEDER FOTOKOPIERT, NOCH SONST VERVIELFÄLTIGT, IRGENDWELCHEN DRITTPERSONEN ZU IRGENDWELCHEN ZWECKEN AUSGEHÄNDIGT WERDEN DARF.
STABEG APPARATEBAUGES. M.B.H. A–1140WIEN

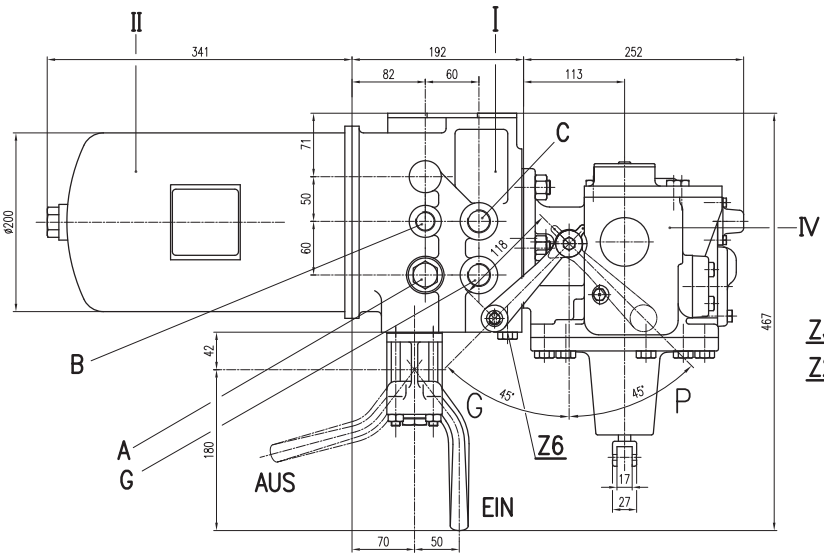

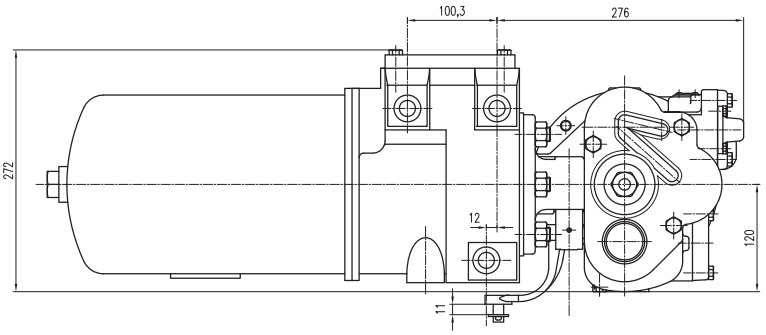

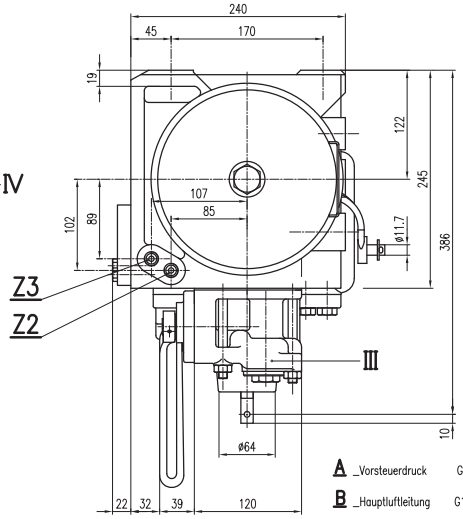

I _Steuerventilträger SVT 100
II _Steuerbehälter SVT 020
III _Absperrhahn SVT 016
IV _Steuerventil mit Einheitswirkung SVT ESG 121-002

A _Vorsteuerdruck G3/4" 20tief-verschlossen
B _Hauptluftleitung G1/2" 15tief
C _Hilfsluftbehälter G3/4" 20tief
G _Bremszylinder G3/4" 20tief
Z2 _Lastvorsteuerung G1/4" 12tief
Z3 _für Druckstufe G1/4" 12tief-verschlossen
Z6 _Steuerbehälter G1/4" 15tief-verschlossen

Steuerventileinheit

mit autom. Lastabbremsung

Einbauzeichnung :
Schnittzeichnung : E 100.975
Gehört zu :
Gewicht : 45 kg

AN DER VORLAGE MACHEN WIR SÄMTLICHE ERFINDERRECHTE GELTEND, SIE BLEIBT UNSER GEISTIGES EIGENTUM, DAS BEI VERMEIDUNG STRAF- U. ZIVILRECHTLICHER KONSEQUENZEN WEDER FOTOKOPIERT, NOCH SONST VERVIELFÄLTIGT, IRGENDWELCHEN DRITTPERSONEN ZU IRGENDWELCHEN ZWECKEN AUSGEHÄNDIGT WERDEN DARF.
STABEG APPARATEBAUGES. M.B.H. A-1140WIEN